IL BAGNO ALESSI ONE

Waschtisch unterbaufähig
814976 400 104 1
814976 400 109 1

TECHNISCHE DATEN

Artikel-Nr.	814976 400 104 1 814976 400 109 1
SGVSB / ST	Ausf. 104 – 214 082 / 2121 131 Ausf. 109 – 214 086 / (noch offen)
Zulassung	Qplus
Grösse	900 x 500/350 mm
Beckeninnenmasse	ca. 535 x 320 mm
Ausführung	104 – 1 Hahnloch mittig 109 – ohne Hahnloch Becken rechts, Abstellfläche links
Gewicht	21,0 kg
Montagematerial inkl.	für Ausf.104 mit Ab- und Überlaufsystem, Artikel-Nr. 891944 000 000 1 Ventilabdeckung Keramik, Artikel-Nr. 898190 400 000 1 für Ausf. 109 mit Ablaufventil ohne Überlauf, Ventilabdeckung Keramik, Artikel-Nr. 898184 400 000 1

TECHNISCHE DATEN

Montagematerial exkl.	Siphon D40 verchromt, Artikel-Nr. 893979 000 000 1 Steinschrauben-Befestigungs-Set

AUSSCHREIBUNGSTEXT

Waschtisch Laufen-IL BAGNO ALESSI ONE aus Sanitärkeramik unterbaufähig
Grösse 900 x 500/350 mm
Becken rechts, Abstellfläche links
Ausf. 104 mit Ab- und Überlaufsystem
Ausf. 109 mit Ablaufventil ohne Überlauf
Artikel-Nr. 814976 400 104 1, 814976 400 109 1, Farben siehe Farbtabelle
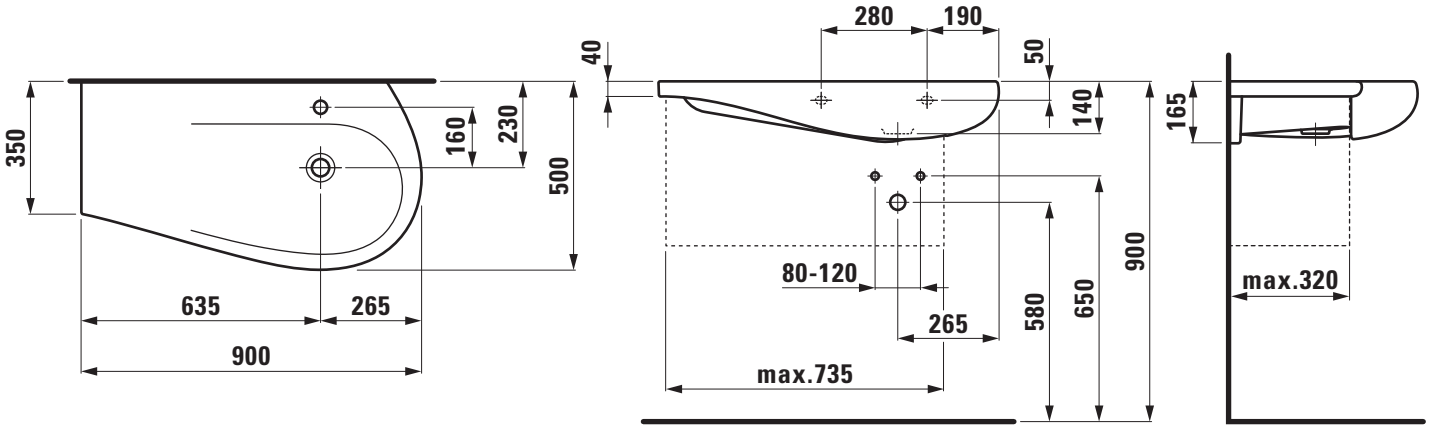
TECHNISCHE ZEICHNUNGEN / M 1 : 20