Bad-Serie

Renova Nr. 1 Plan

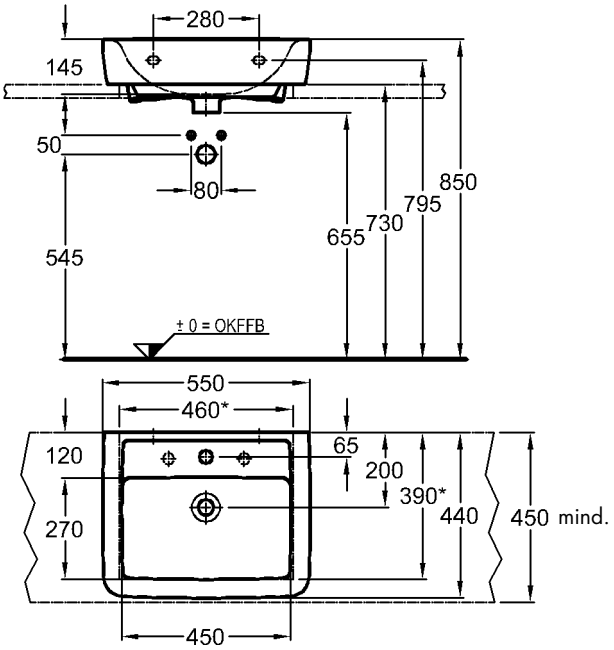

*Ausschnittmaße
Wandanschluss erforderlich!

Modell:	**Aufsatzwaschtisch**
	CE, EN 31, 14688
	mit Hahnloch,
	mit keramischem Überlauf
Modell-Nr.:	225155
Maße:	550 x 440 mm
Material:	Keravit (Sanitärporzellan)
Gewicht:	15,9 kg

Bei Verwendung als Aufsatzwaschtisch ist eine Auflage aus geeignetem Plattenmaterial, der Belastung entsprechend, und ein Wandanschluss notwendig.

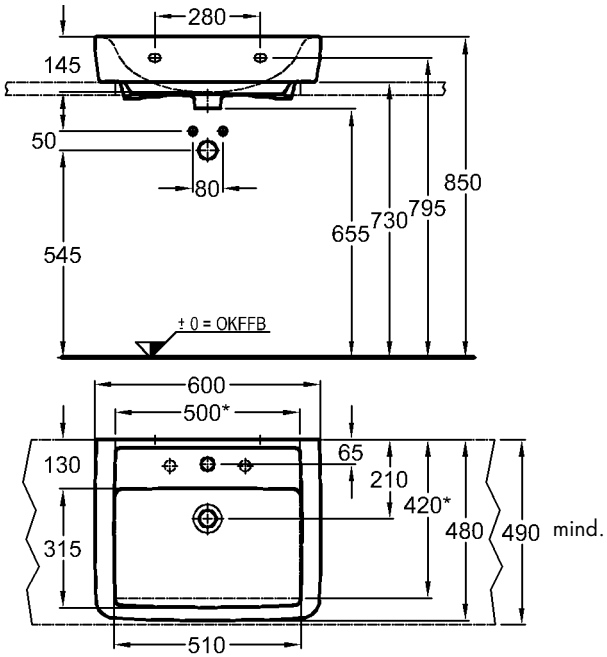

*Ausschnittmaße
Wandanschluss erforderlich!

Modell:	**Aufsatzwaschtisch**
	CE, EN 31, 14688
	mit Hahnloch,
	mit keramischem Überlauf
Modell-Nr.:	225160
Maße:	600 x 480 mm
Material:	Keravit (Sanitärporzellan)
Gewicht:	19,0 kg

Bei Verwendung als Aufsatzwaschtisch ist eine Auflage aus geeignetem Plattenmaterial, der Belastung entsprechend, und ein Wandanschluss notwendig.

Abmessungen unterliegen den üblichen materialspezifischen Toleranzen von ± 2%.
Die Katalogzeichnungen sind im Maßstab 1:20, falls nicht anders angegeben.