Alape

Montageanleitung Handtuchhalter
Installation instructions towel rail

HTH.220.L1 **HTH.220.L2** **HTH.220.L3** **HTH.320.L1**
HTH.220.R1 **HTH.220.R2** **HTH.220.R3** **HTH.320.R1**

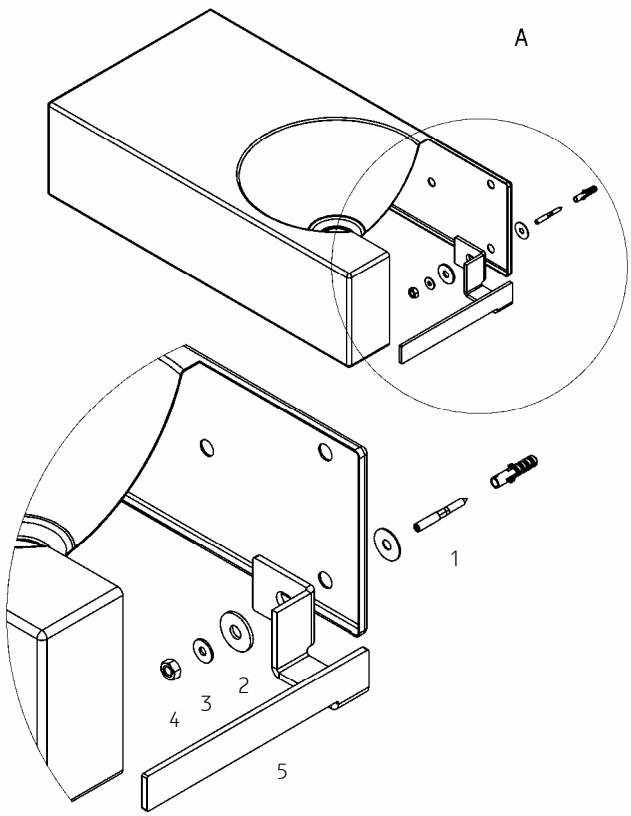

1. Waschtisch an der Wand montieren (siehe separate Montageanleitung für den jeweiligen Waschtisch).

   Attach the washstand to the wall (see seperate assembly instructions of the relevant washstand).

2. Am montierten Waschtisch die untere Mutter (4) und Unterlegscheiben (2,3) lösen.

   Unscrew the flat washers (2,3) and the nut (1) of the mounted washstand.

3. Den Handtuchhalter (5) auf die Stockschraube (1) aufsetzen und gegen die untere Einkantung am Waschtisch drücken.

   Position the towel rail (5) on the wood-to-metal dowel (1) and press it onto the lower edge of the washstand.

4. Den Handtuchhalter (5) mit den Unterlegscheiben (2,3) und der Mutter (4) fest montieren.

   Secure towel rail with nut (5) and flat washers (3,4).