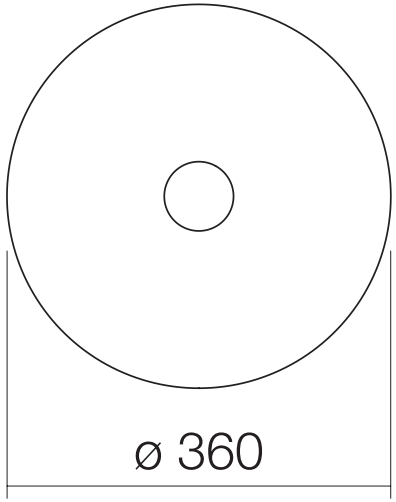
ø 360

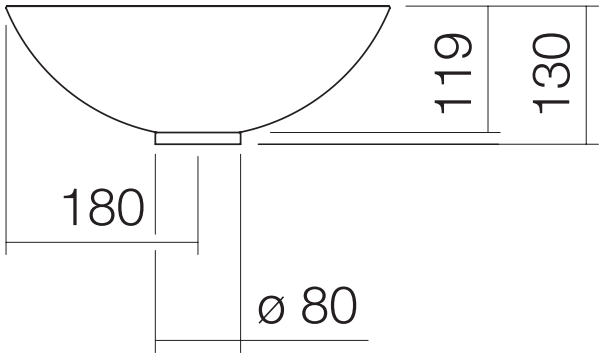
119
130
180
ø 80