FDV

FICHA TÉCNICA

CAMPANA EXTRACTORA

SLIDER 3.0 URBAN 90

SAP: 14033

CARACTERÍSTICAS GENERALES

Extraíble
Acero inoxidable
2 Velocidades
1 Motor
Capacidad máxima de aspiración 500 m3/h
Peso bruto del producto 10 kg
Iluminación led
Mandos mecánicos
Instalación bajo mueble
Extracción exterior y recirculante
2 filtros de carbón
2 filtros de aluminio

DIMENSIONES

Dimensión de producto: (alto x ancho x profundidad)	205 x 900 x 300/495 mm
Dimensión de encastre: (alto x ancho x profundidad)	205 x 900 x 300 mm

INFORMACIÓN TÉCNICA

Tensión	220 V
Potencia	126 W
Intensidad	0,6 A
Tipo de conexión	Directa (fija)
Distancia a encimera a gas	700 mm
Distancia a encimera eléctrica	650 mm

CAMPANA EXTRACTORA

SLIDER 3.0 URBAN 90

SAP: 14033

REQUERIMIENTOS DE INSTALACIÓN

A. Dimensiones de producto

A1. General (mm)

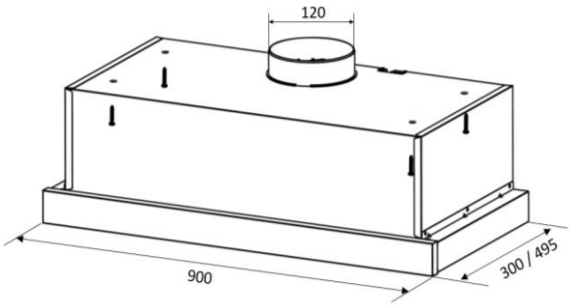

A2. Vista lateral

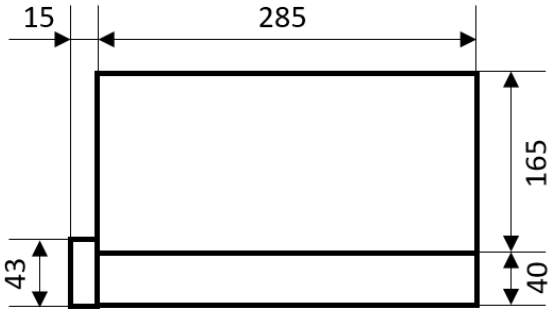

A3. Vista de planta

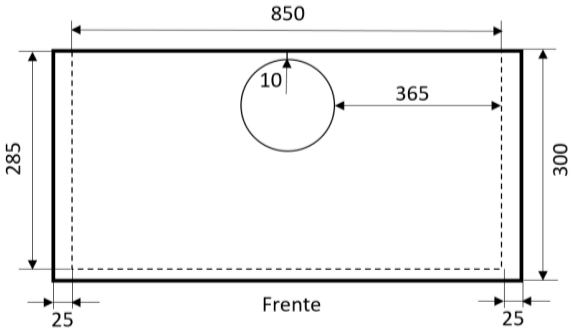

B. Diseño de mueble

B1. General (mm)

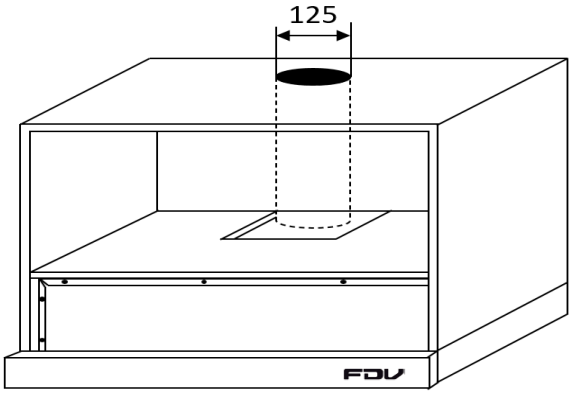

B2. Vista lateral

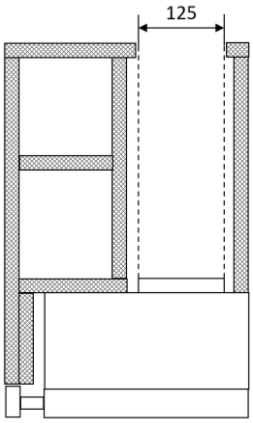

B3. Vista de planta

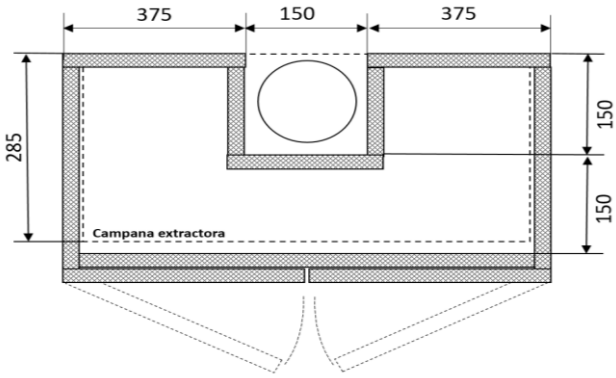

CAMPANA EXTRACTORA

SLIDER 3.0 URBAN 90

SAP: 14033

REQUERIMIENTOS DE INSTALACIÓN

C. Datos técnicos

C1. Ubicación del suministro

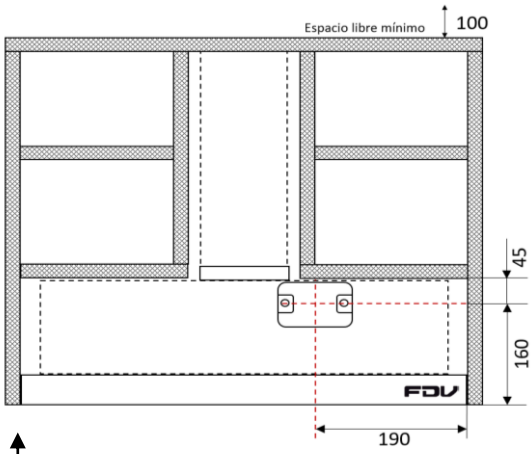

Distancias mínimas recomendadas:

A encimeras eléctricas = 650 mm
A encimeras a gas = 700 mm

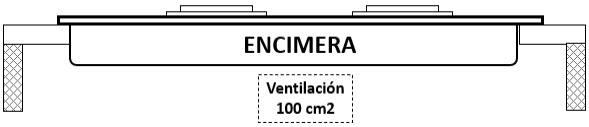

C2. Especificaciones

I. Eléctrico

Suministro: Circuito de tomacorrientes
Tensión: 220 V / 60 Hz
Tipo: Monofásico
Protección: Sistema de puesta a tierra
Conexión: Directa
Caja con tapa ciega instalada

II. Encastre

Ancho: 900 mm
Profundidad: 300 - 495 mm
Altura: 205 mm

Importante:

* Se debe contemplar un espacio libre de mínimo 100 mm sobre el mueble alto para permitir la recirculación de aire.

* Asegurar que la abertura en la parte superior del mueble sea una circunferencia de 125 mm de diámetro.

* La abertura (corte) en la base del mueble es de forma cuadrada de 150 x 150 mm de espacio libre.

* La altura para cada situación tiene que ser tomado desde la base de la mesa, hasta el inicio de la campana.