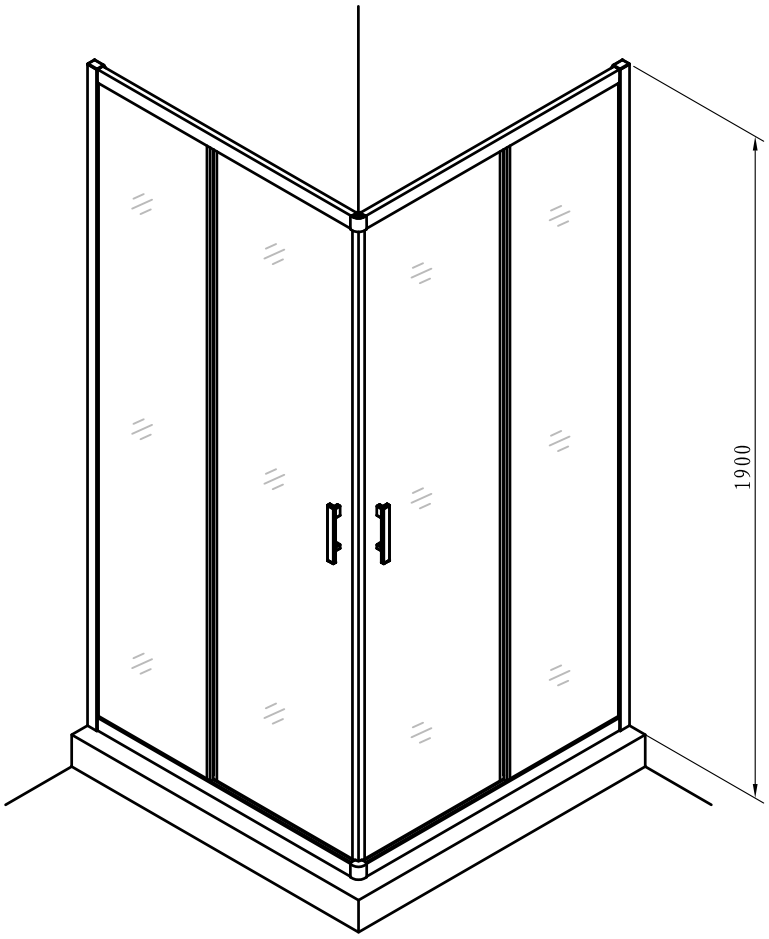
1900

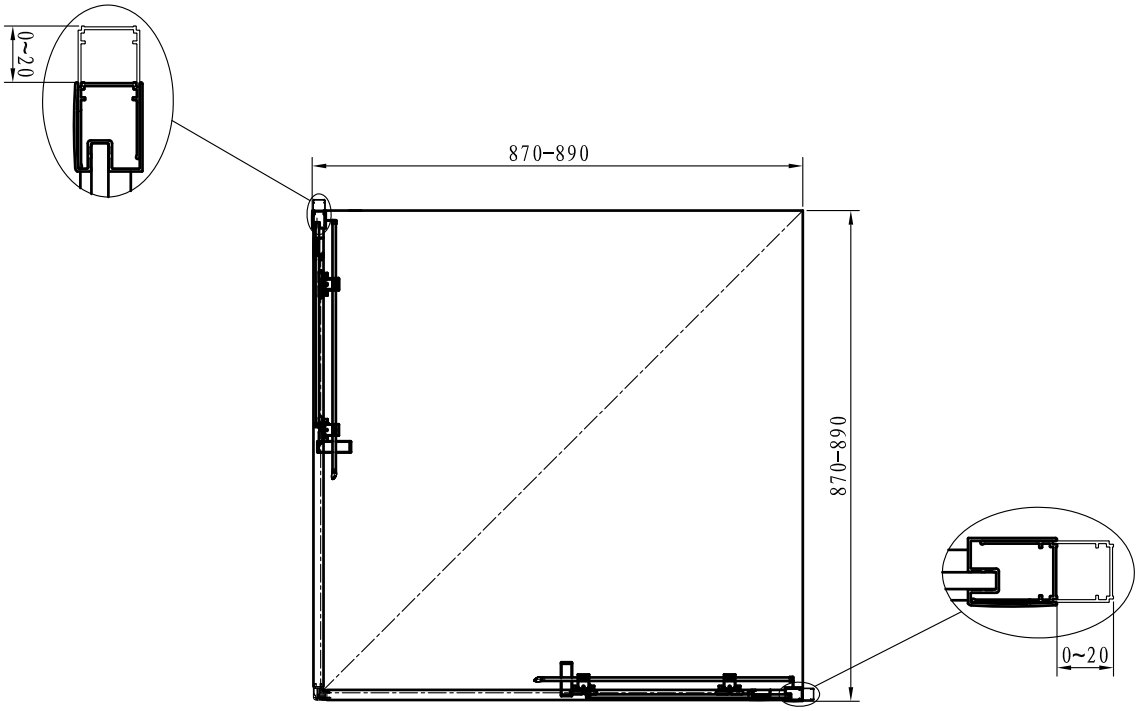
0~20
870-890
870-890
0~20