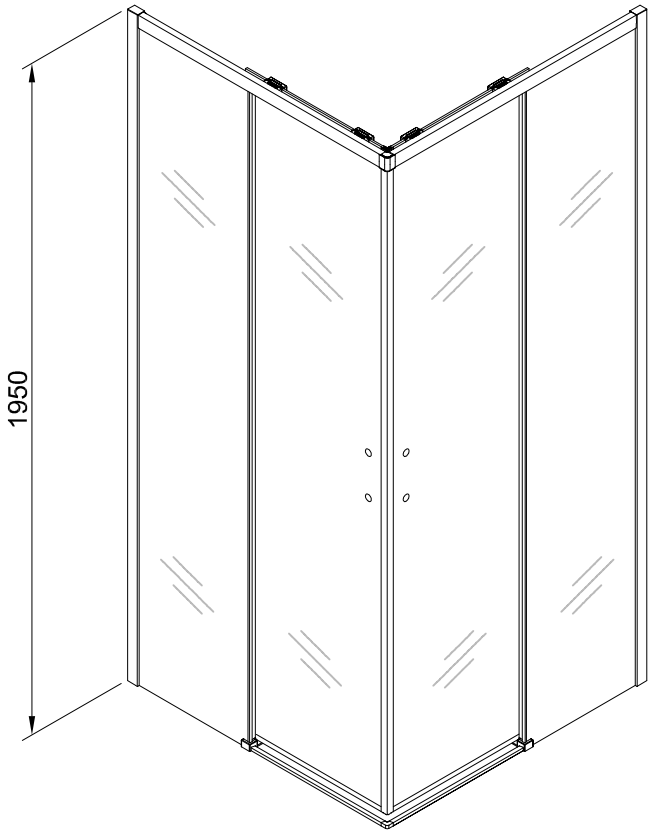
1950

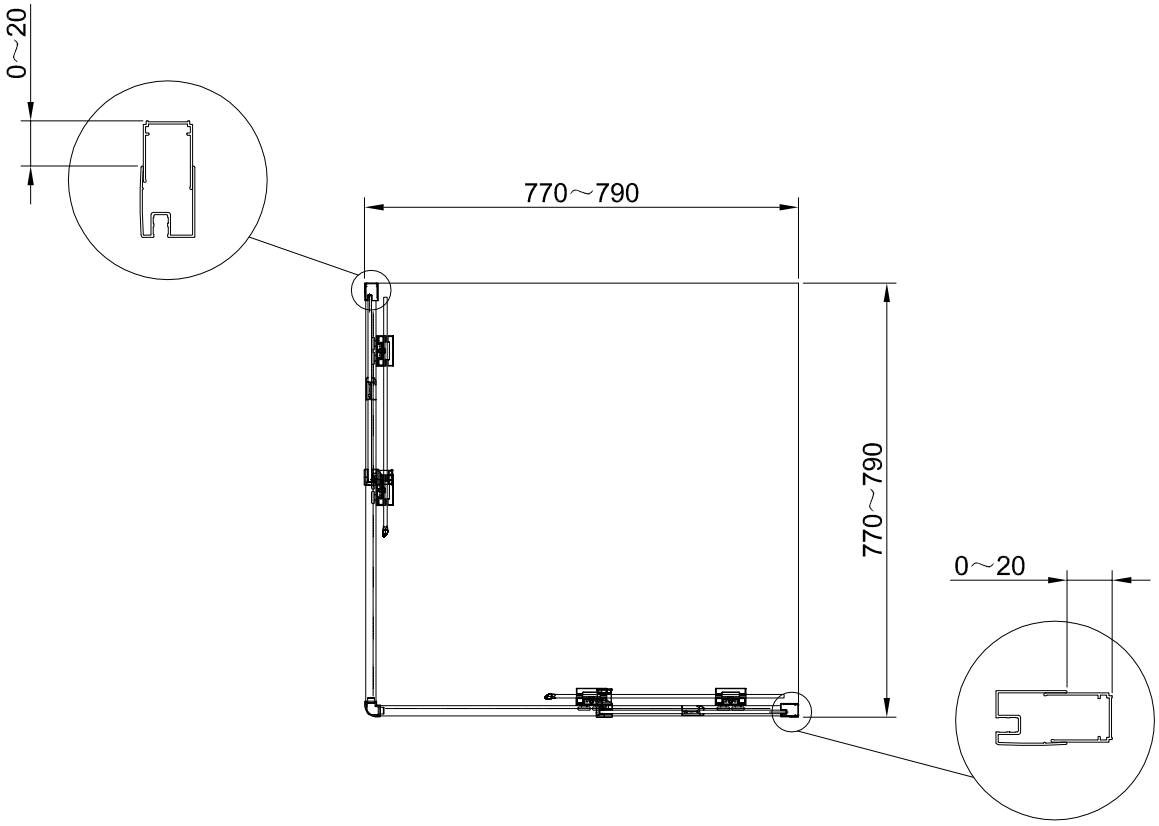
0～20
770～790
770～790
0～20