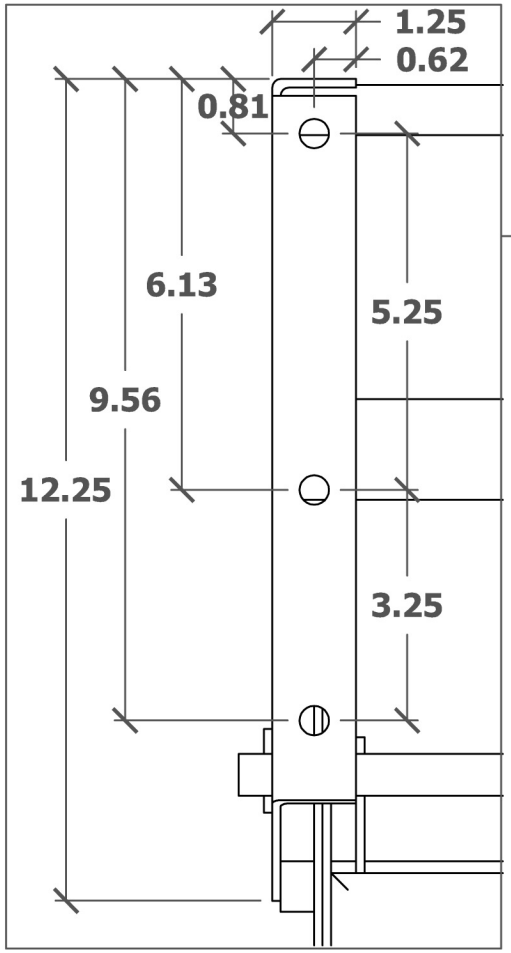

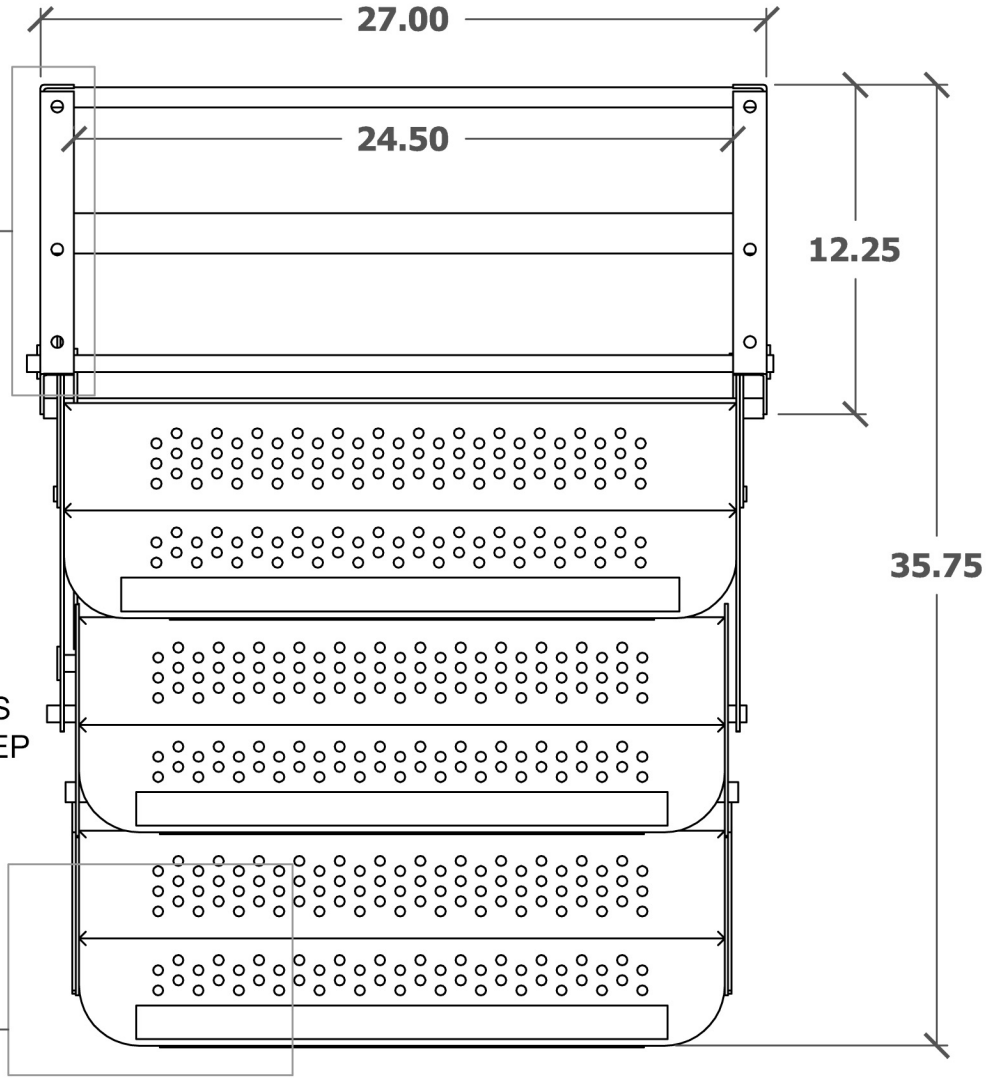

Top View

No Scale

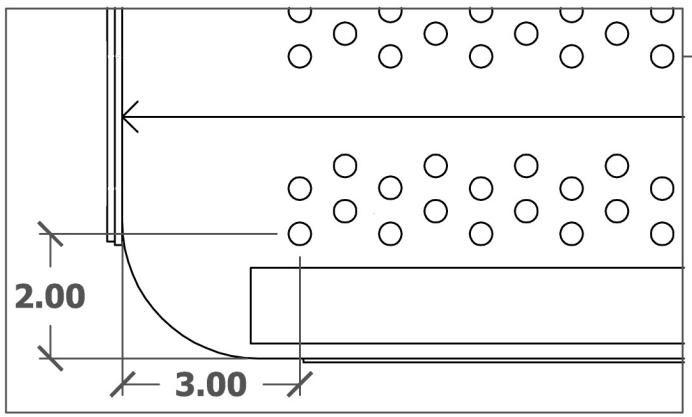

Step No. 1224

www.ElkhartTool.com

Elkhart Tool & Die