Hoja de Refacciones
Spare Parts Sheet

S-TZF-P

Soporte para Tazas Suspendidas Ajustable para Dos Alturas

Two Height Adjustable Suspenden Toilet Holder

Kit de refacciones para mantenimiento preventivo / Kit of parts for preventive maintenance.

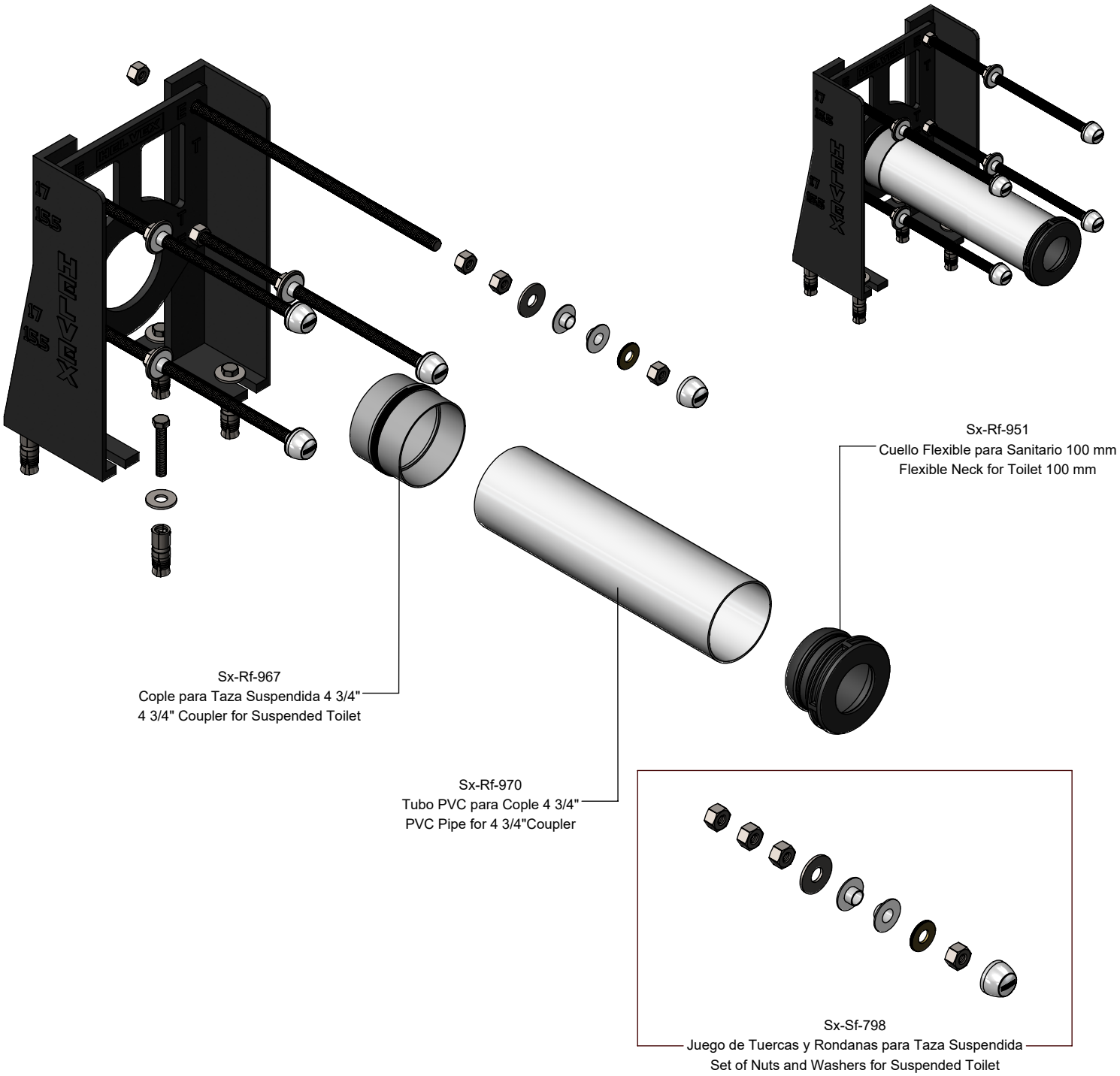

Asesoría y Servicio Técnico:
Consultancy and Technical Service:
(52) 55 53 33 94 31
servicio.tecnico@helvex.com.mx

Refacciones Originales:
Original Spare Parts:
www.refaccioneshelvex.com.mx
refacciones@helvex.com.mx
(52) 55 53 33 94 00
(52) 55 53 33 94 21
Ext. 5913, 5068 y 4815

Ceramicos / Ceramic

Visite nuestras páginas **www.helvex.com.mx** para México y **www.helvex.com** para el mercado internacional. / *Visit our pages **www.helvex.com.mx** for México and **www.helvex.com** for the international market.*

NC