MONOLITE (DRAWER AND RUNNERS)
https://youtu.be/ew7nBeWDMyU

ARTELINEA S.P.A. - Via Dell'Industria, 1 Loc. Santa Barbara 52022 Cavriglia (AR) ITALY
Tel. +39 055 961.961 Fax. +39 055 961.060 E-mail: info@artelinea.it Sede Legale: Via Degli Innocenti, 2 50063 Figline Valdarno (FI) ITALY.

CASSETTI PORTALAVABI E BASI
MONOLITE 18 COLLECTION

ARTELINEA
FIRENZE 1962

ISTRUZIONI DI MONTAGGIO E REGOLAZIONE

ASSEMBLY INSTRUCTIONS AND REGULATIONS

100 % MADE IN ITALY

ARTELINEA Spa si complimenta con Lei per aver scelto un prodotto di qualità, fabbricato con cura e precisione, controllato attentamente prima di uscire dai nostri stabilimenti.

ARTELINEA Spa congratulates You on your choice of a high quality product, produced with care and precision, carefully checked before leaving our factory.

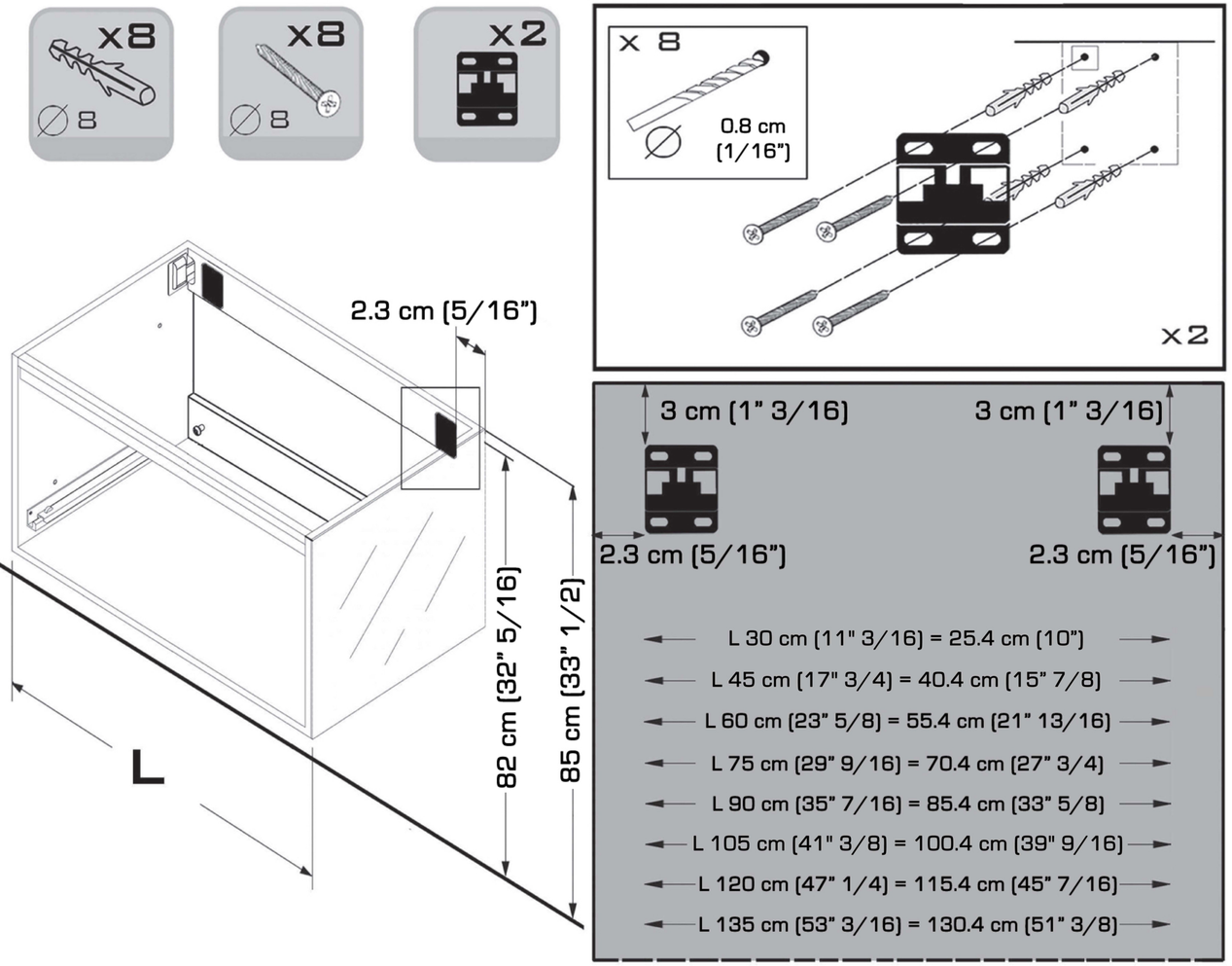

AGGANCIO HOOK UP

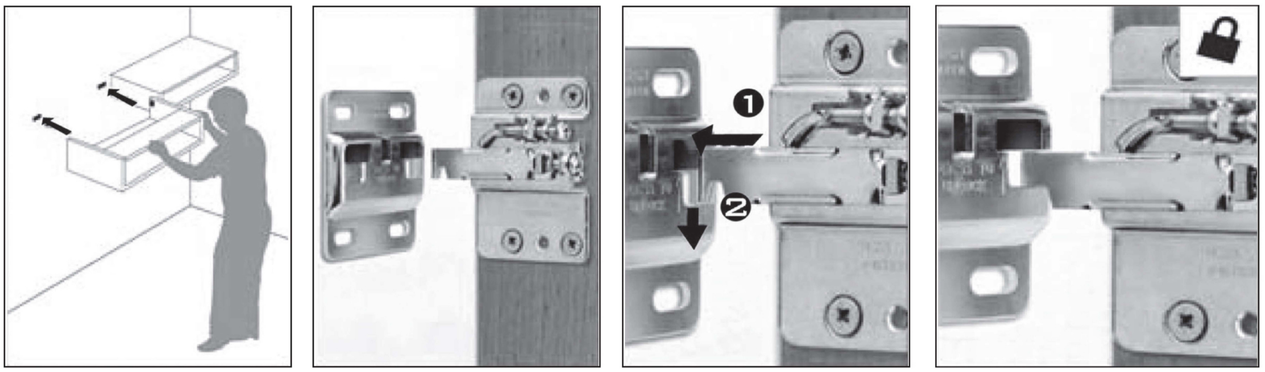

SGANCIO RELEASE

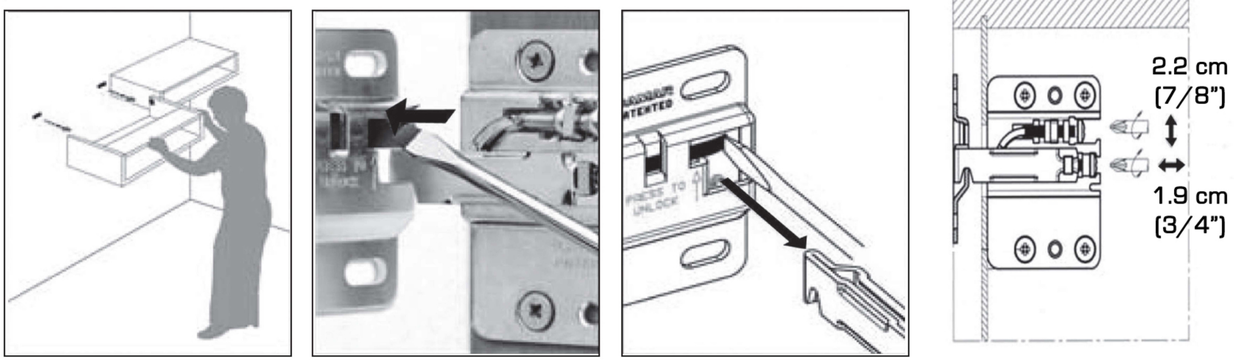

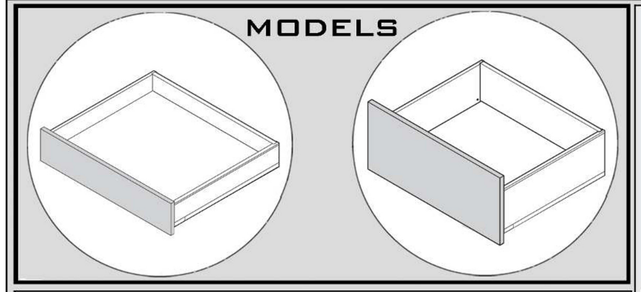

REGOLAZIONE - ADJUSTEMENT

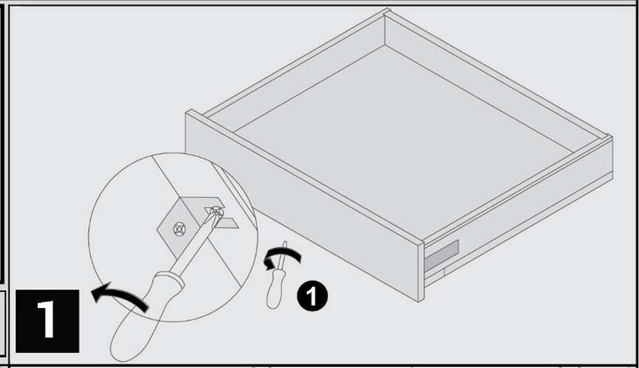

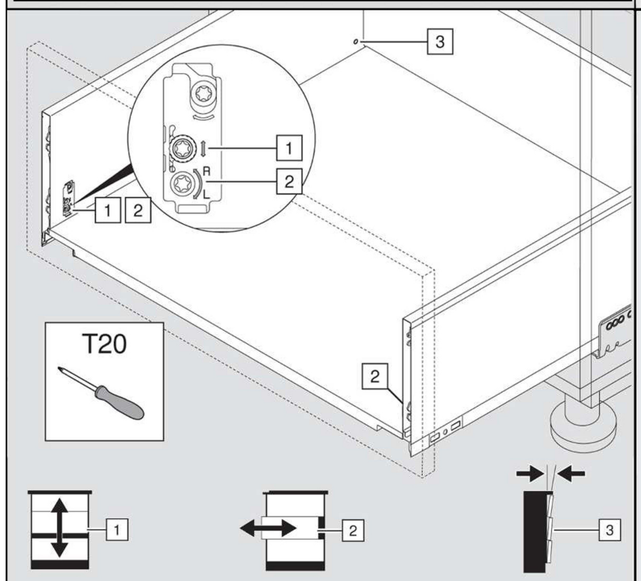

É NECESSARIO ESEGUIRE LA REGOLAZIONE SU ENTRAMBI I LATI

BOTH SIDES REQUIRE ADJUSTMENT

2

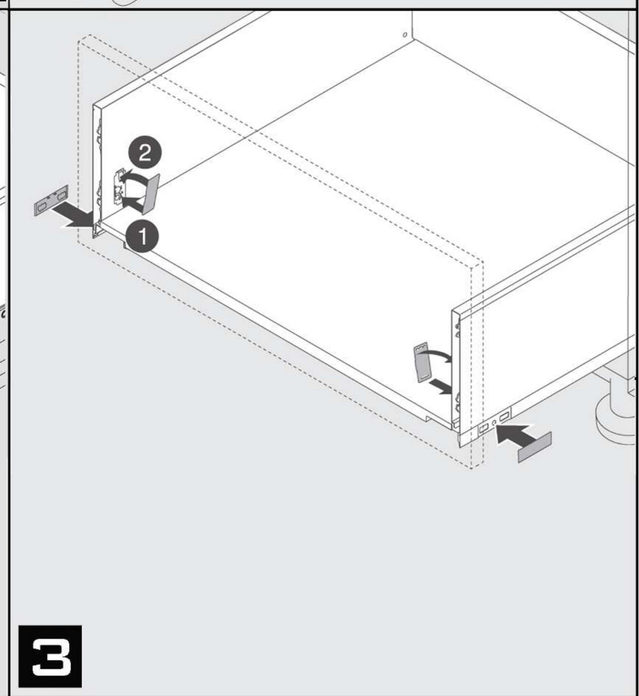
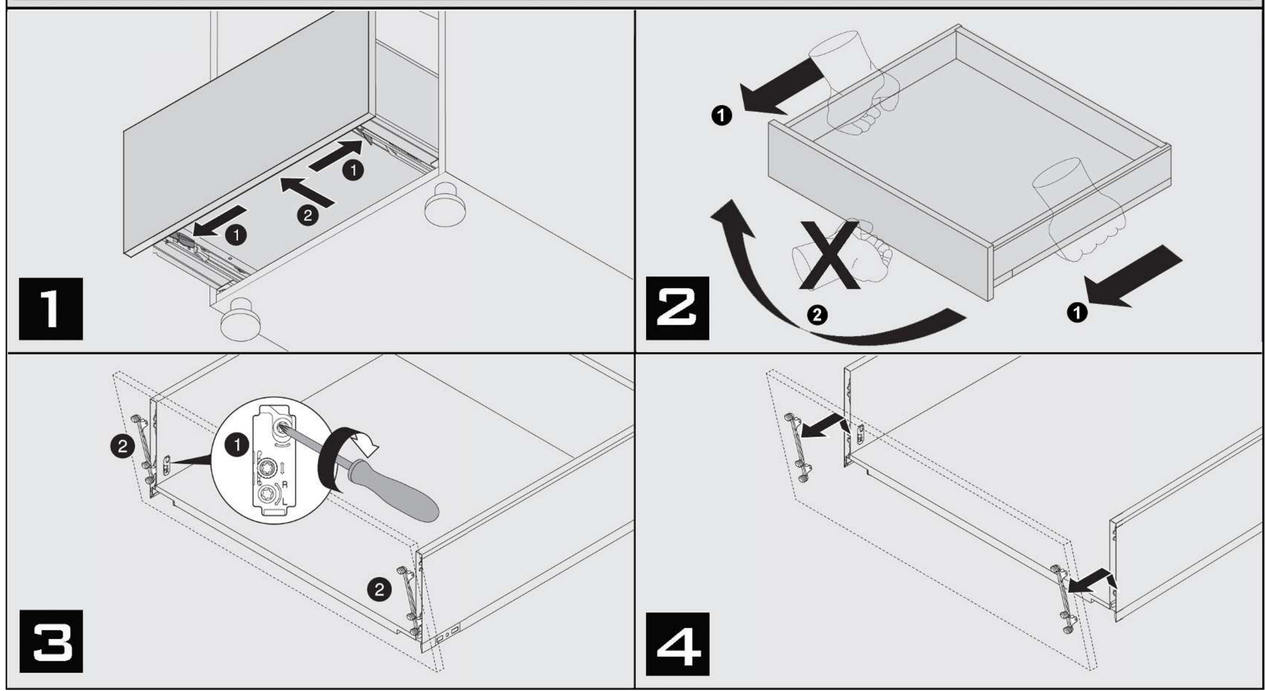
SMONTAGGIO - REMOVAL