KIMONO REGULATION
https://youtu.be/PKo8aApwc40

ARTELINEA

FIRENZE 1962

PORTALAVABI KIMONO

ISTRUZIONI DI MONTAGGIO E REGOLAZIONE

ASSEMBLY INSTRUCTIONS AND REGULATIONS

INSTRUCTIONS DE MONTAGE ET DE REGLAGE

INSTRUCCIONES DE MONTAJE Y DE REGULACION

MONTAGEANLEITUNG ZUM REGULIEREN

100 % MADE IN ITALY

ARTELINEA Spa si complimenta con Lei per aver scelto un prodotto di qualità, fabbricato con cura e precisione, controllato attentamente prima di uscire dai nostri stabilimenti.

ARTELINEA Spa congratulates You on your choice of a high quality product, produced with care and precision, carefully checked before leaving our factory.

ARTELINEA Spa Vous remercie pour avoir choisi un produit de qualité, fabriqué avec soin et précision, contrôlé attentivement, avant son départ de l'usine.

ARTELINEA Spa congratula con Ud. por haber escogido un producto de calidad, hecho con cuidado y precisiòn, controlado cuidadosamente antes de salir de nuestra fábrica.

Wir freuen uns sehr, dass Sie sich für ein hochwertiges Produkt aus dem Hause der **L'ARTELINEA Spa** entschieden haben.

ARTELINEA S.P.A. - Via Dell'Industria, 1 Loc. Santa Barbara 52022 Cavriglia (AR) ITALY
Tel. +39 055 961.961 Fax. +39 055 961.060 E-mail: info@artelinea.it Sede Legale: Via Degli Innocenti, 2 50063 Figline Valdarno (FI) ITALY.

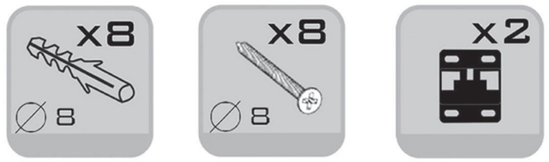

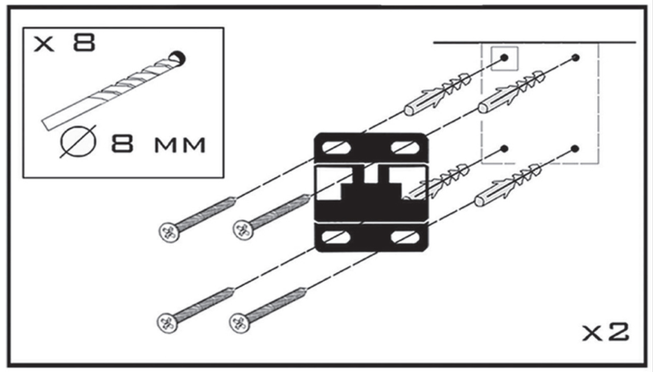

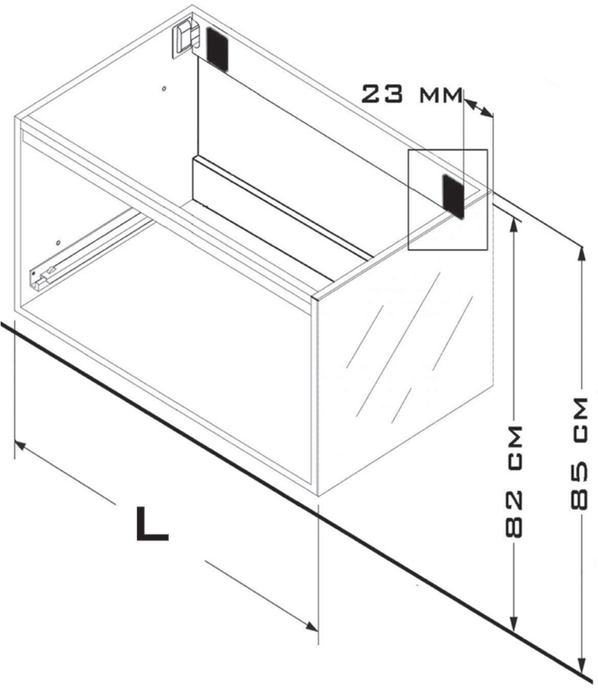

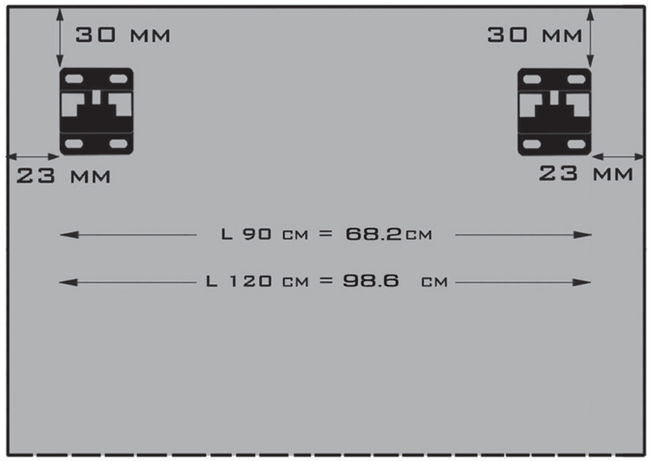

AGGANCIO - HOOK UP - VERBINDUNG - ACCROCHAGE - ENGANCHE

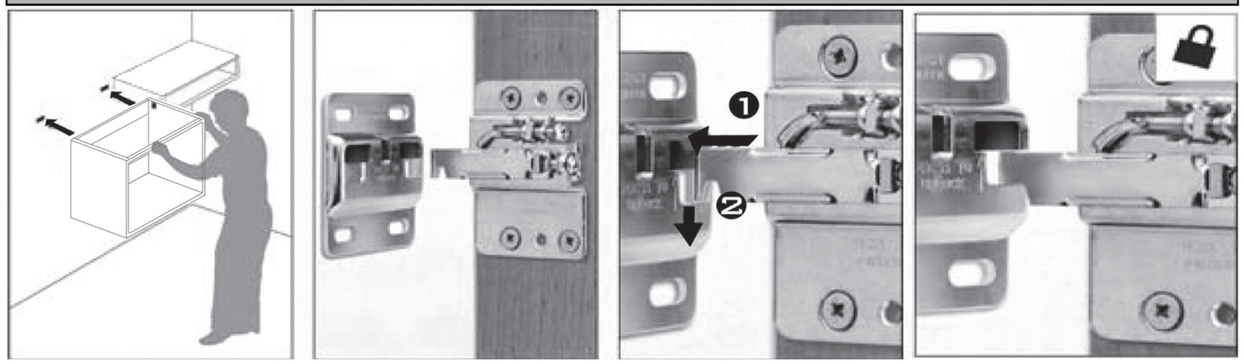

SGANCIO - RELEASE - AUSLÖSUNG - DECROCHAGE - DESENGANCHE

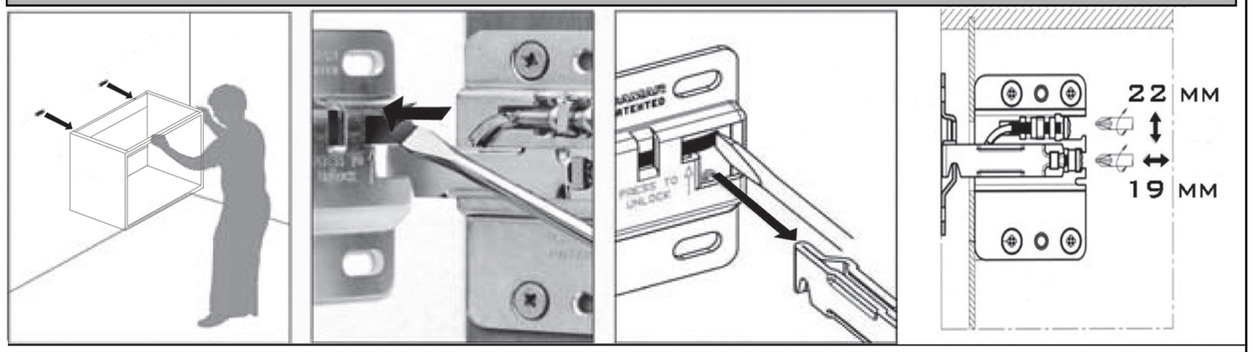

REGOLAZIONE - ADJUSTMENT - RÉGLAGE - AJUSTE - EINSTELLUNG

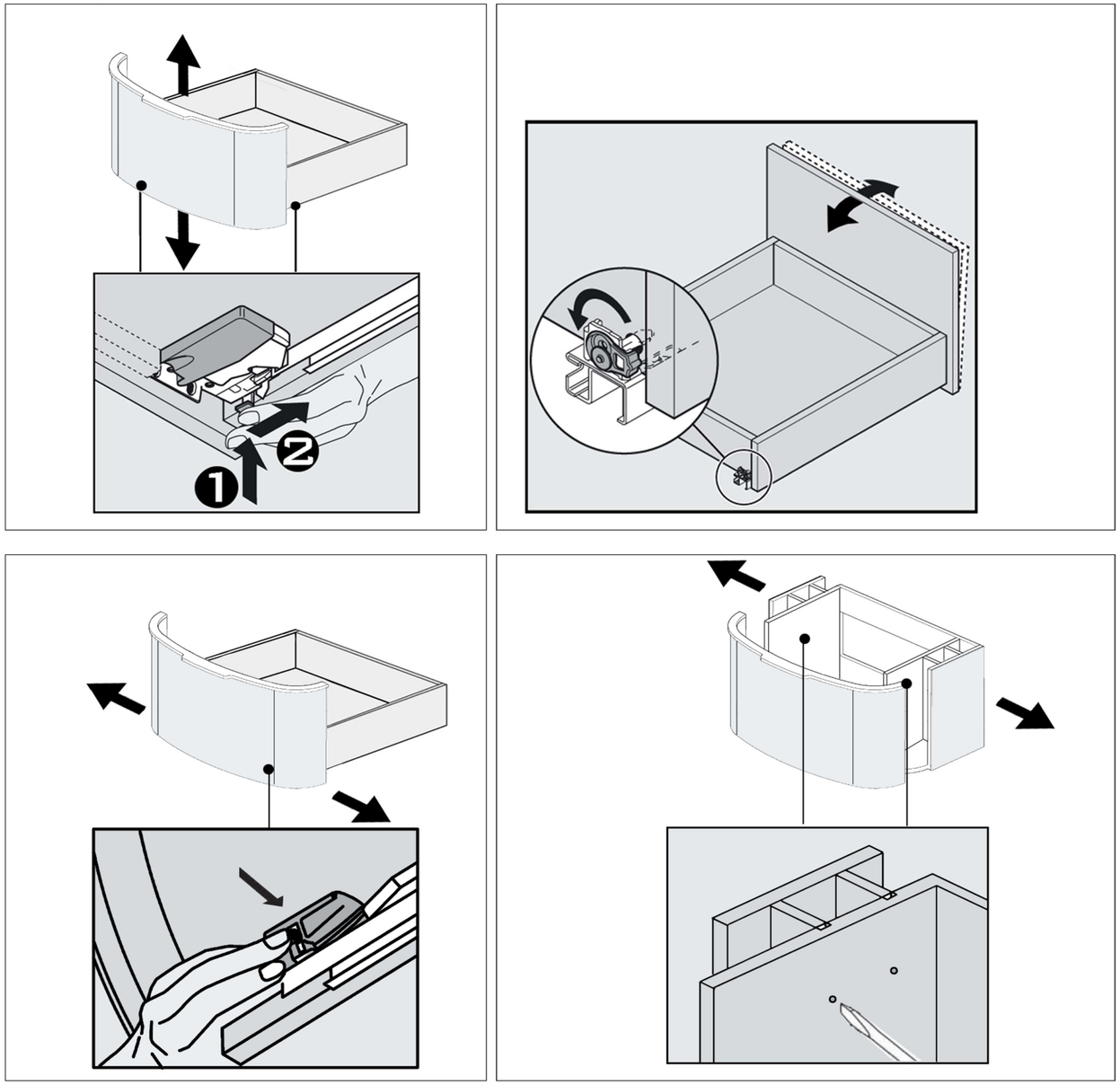
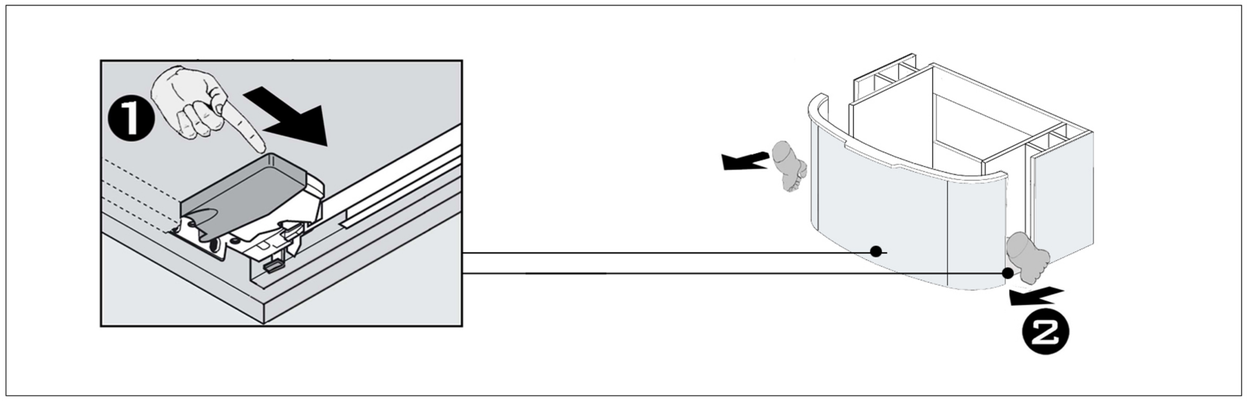
SMONTAGGIO - REMOVAL - DÉMONTAGE - DESMONTAJE - DEMONTAGE