Rotoplas® Industrial

ESPECIFICACIONES TECNICAS

RS-VEN-ESP-FA

BEBEDEROS Y COMEDEROS

MARQUE EN LA ILUSTRACION CON "X" LA (S) UBICACIÓN (ES) DONDE DESEA LA (S) CONEXIÓN (ES)

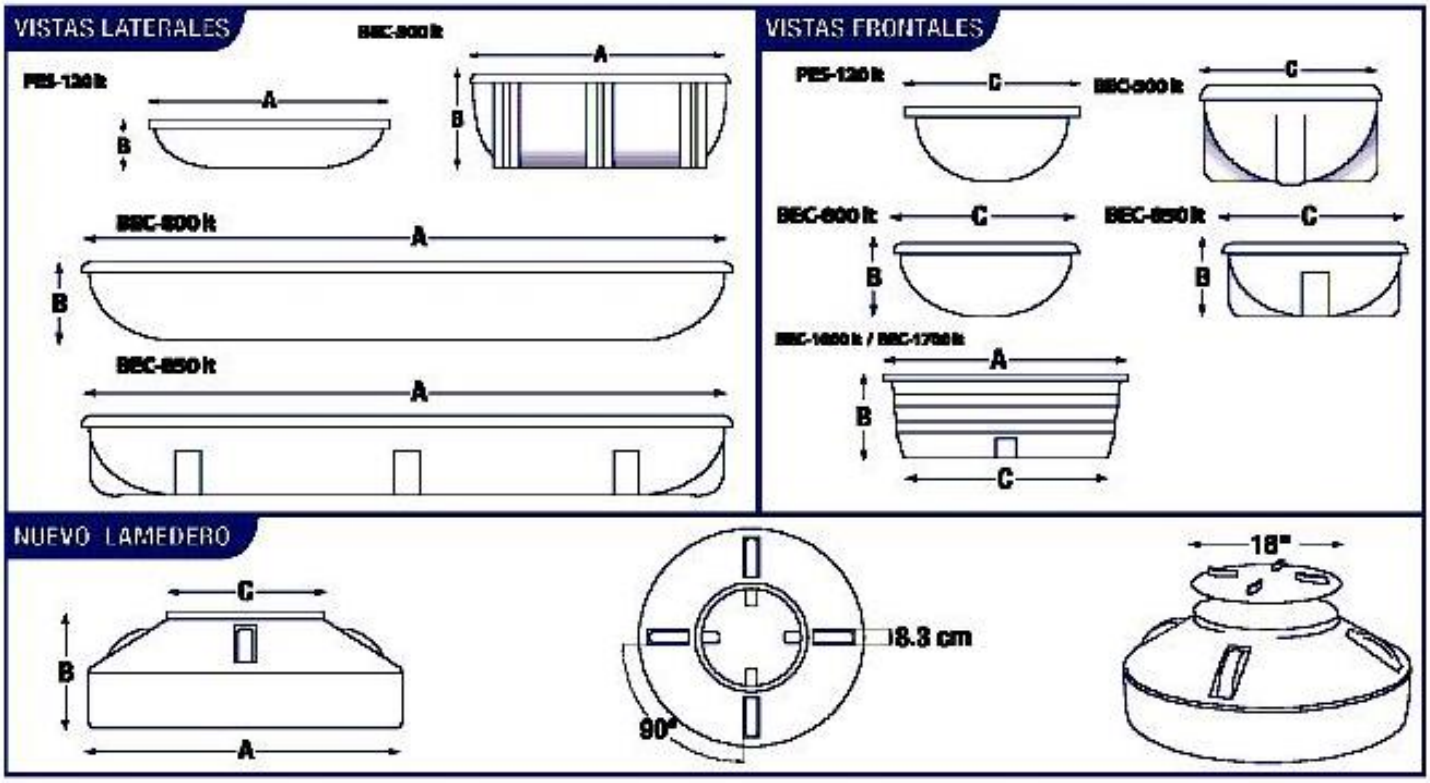

CUADRO DE REFERENCIAS Y MEDIDAS					ANOTACIONES Y FIRMAS
DESCRIPCION	A	B	C	PESO	
PES-120 lt	1.27 m	0.32 m	0.66 m		
LAM-180 lt	1.06 m	0.40 m	0.46 m		
BEC-500 lt	1.43 m	0.55 m	1.00 m		
BEC-800 lt	3.10 m	0.40 m	1.10 m		
BEC-850 lt	3.00 m	0.50 m	0.95 m		
BEC-1000 lt	1.89 m	0.68 m	1.38 m		
BEC-1700 lt	2.13 m	0.75 m	1.76 m		NOMBRE Y FIRMA DEL CLIENTE

PARA USO EXCLUSIVO DE ROTOPLAS | * Consulte nuestra guía de resistencias químicas

PEDIDO		Capacidad (litros)		Número de conexiones
		* Sustancia o material a almacenar		
FOLIO		* Densidad (sustancia)		
		* Concentración % (sustancia)		Tipo de conexiones
ARTICULO		* Temperatura máxima (sustancia)		
		* Pared del tanque	◯ Normal ◯ Reforzado ◯ Doble refuerzo	
PIEZAS		Color		Otros accesorios
		Tipo de tapa		