EZ-DRAIN

Ensemble d'installation pour drain de baignoire autoportante

Installation kit for freestanding bathtub drain

Product box:
$8^{3/4}$ X 3 X $6^{3/4}$ inch.
22.5 X 8 X 17 cm

Caractéristiques:

- Installation facile et rapide
- Permet l'installation dans des endroits plus restreints
- Facilite l'accès aux réparations

Features:

- Fast and easy installation
- Allows more access to narrow spaces
- Easier access for repairs

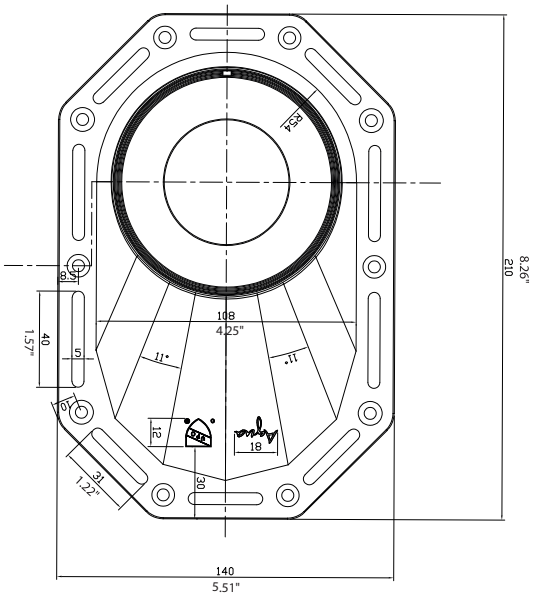

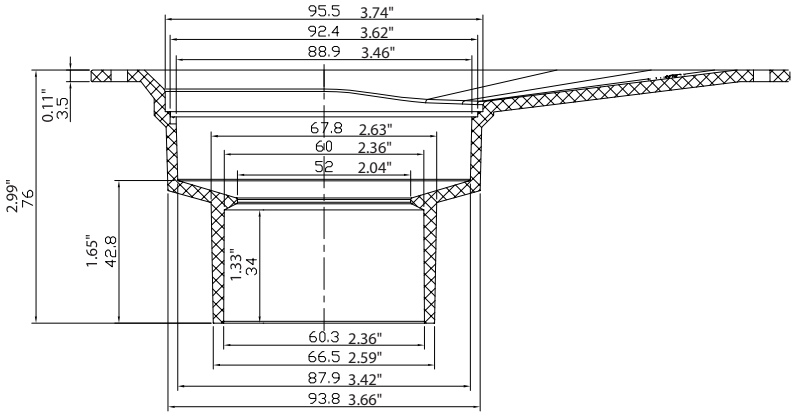

* Ces dimensions de fixations sont en pouce ou en millimètres et peuvent varier de ± 1/4'' (6 mm). Le dessin n'est pas à l'échelle. Ces dimensions peuvent être changées à la discrétion du fabricant. Aucune responsabilité n'est assumée.
* All dimensions are in inches or millimetres and may vary from ± 1/4'' (6 mm). Illustrations are not drawn to scale. Dimensions may vary. These dimensions may be changed at the discretion of the manufacturer. No responsibility is assumed.

EZ-DRAIN

Ensemble d'installation pour drain de baignoire autoportante
Installation kit for freestanding bathtub drain

Product box:
$8^{3/4}$ X 3 X $6^{3/4}$ inch.
22.5 X 8 X 17 cm

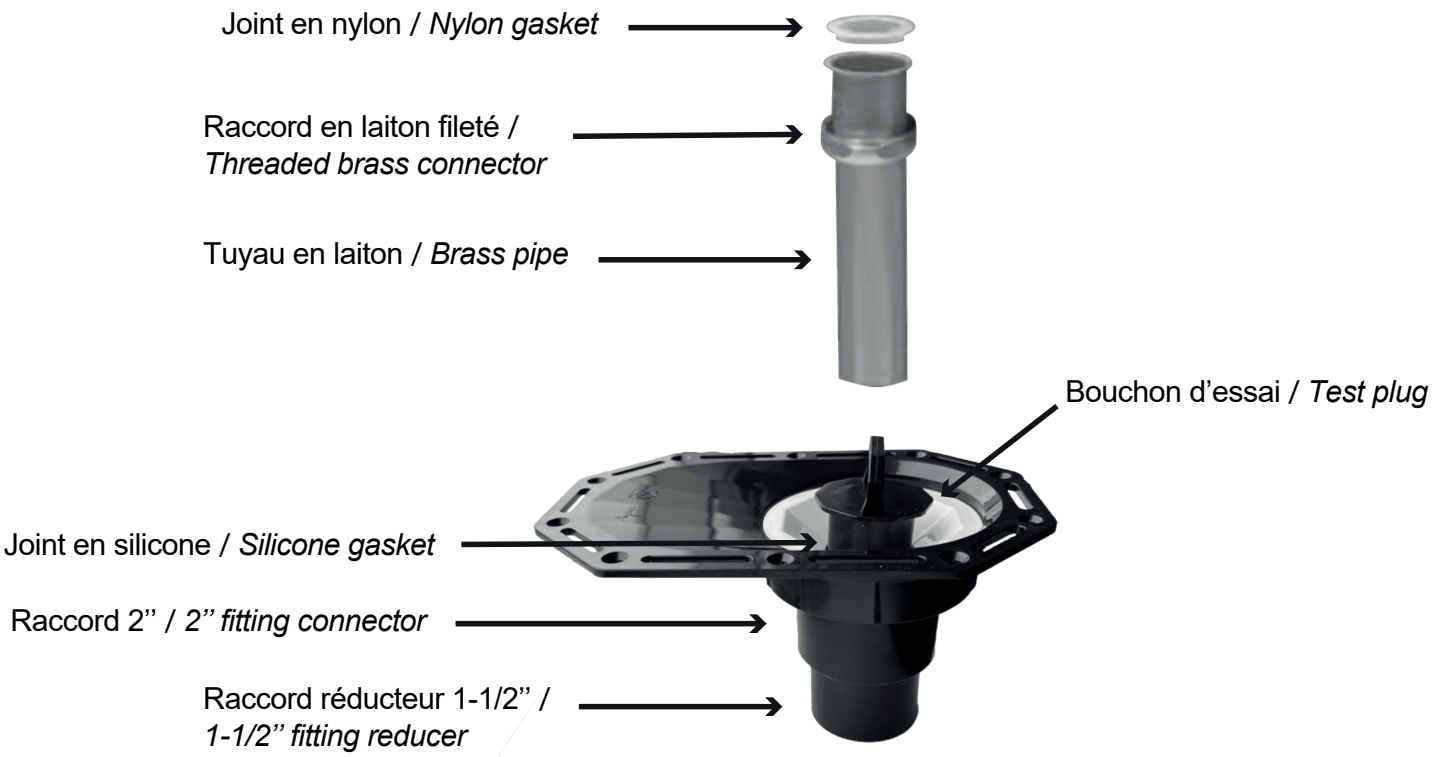

EZ-DRAIN

Ensemble d'installation pour drain de baignoire autoportante

Installation kit for freestanding bathtub drain

Product box:
$8^{3/4}$ X 3 X $6^{3/4}$ inch.
22.5 X 8 X 17 cm

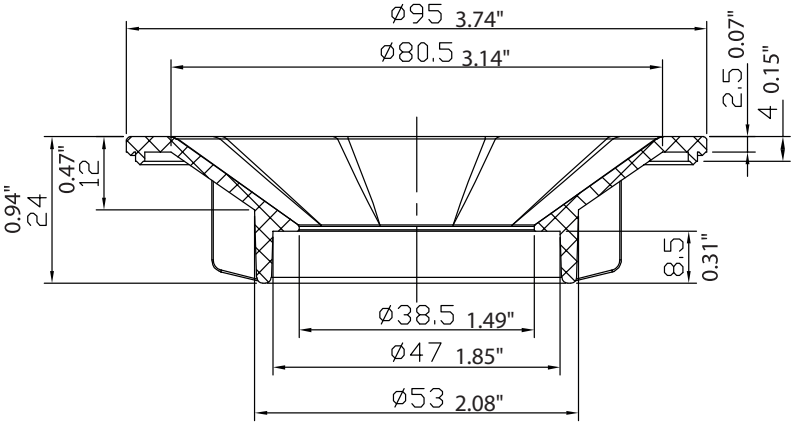

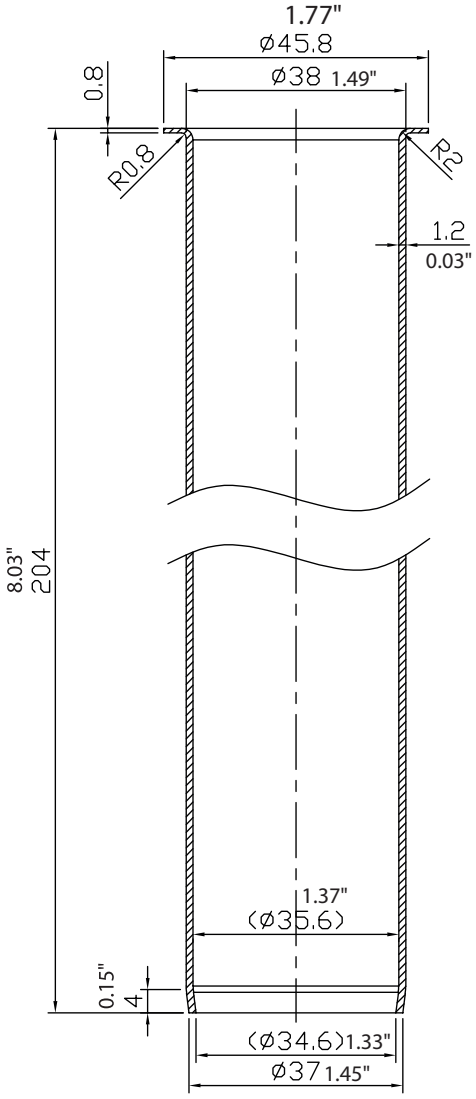

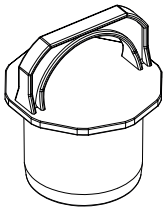

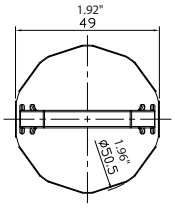

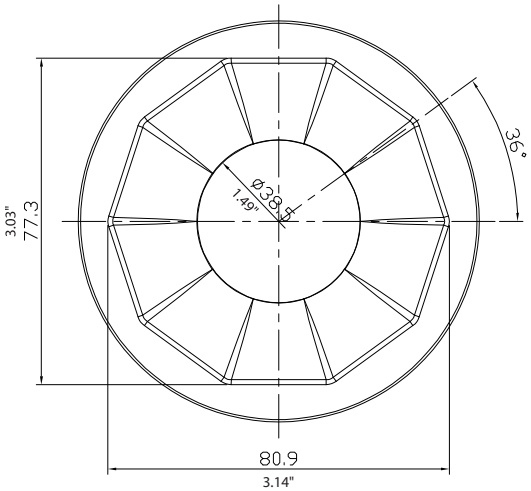

* Ces dimensions de fixations sont en pouce ou en millimètres et peuvent varier de ± 1/4'' (6 mm). Le dessin n'est pas à l'échelle. Ces dimensions peuvent être changées à la discrétion du fabricant. Aucune responsabilité n'est assumée.
* All dimensions are in inches or millimetres and may vary from ± 1/4'' (6 mm). Illustrations are not drawn to scale. Dimensions may vary. These dimensions may be changed at the discretion of the manufacturer. No responsibility is assumed.