AURELIA3672-BK

Base de douche noirmat 36" X 72"
36" X 72" Matte black shower base

Product box:
74 X 38 X 3 inch. / 157 lbs
188 x 97.5 x 8.7 cm / 71 kg

Caractéristiques:

- Installation en alcôve, en coin
- Matériau: Construction solide à base d'un mix de résine polyuréthane et de poudre de marbre
- Ensemble de brides de carrelage en aluminium inclus
- Drain standard inclus
- Position du drain: Décentré

Garanties et certifications:
- Garantie 5 ans contre les défauts de fabrication

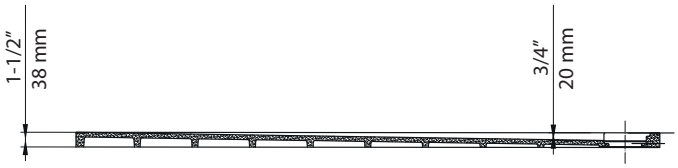

Features:

- Alcove installation, corner installation
- Sturdy construction with a mixture of polyurethane resin and marble powder
- Set of aluminum tiling flanges included
- Standard drain included
- Drain position: Off center

Warranty and certifications:
- 5-year warranty against manufacturing defects

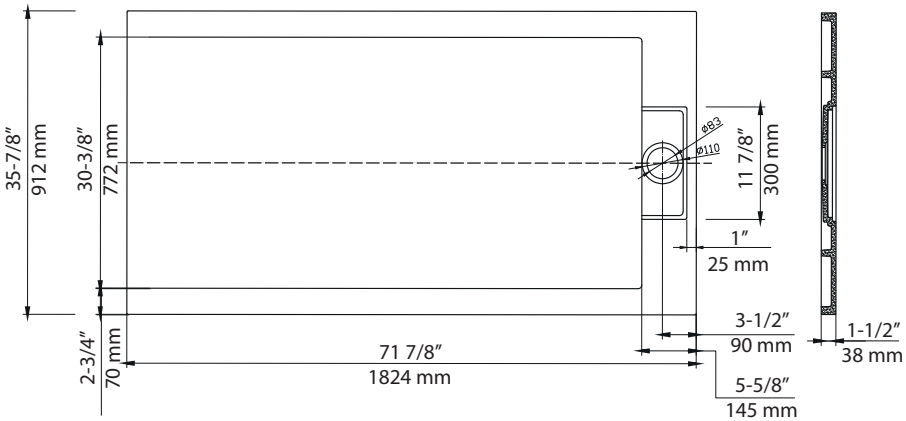

Deux types d'installation possibles / Two possible types of installation

OPTION 1: INSTALLATION STANDARD / STANDARD INSTALLATION

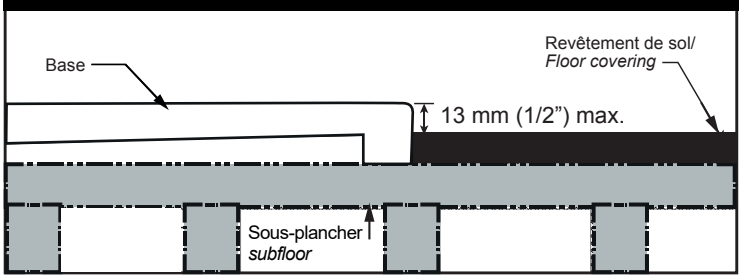

OPTION 1: INSTALLATION ENCASTRÉE / RECESSED INSTALLATION

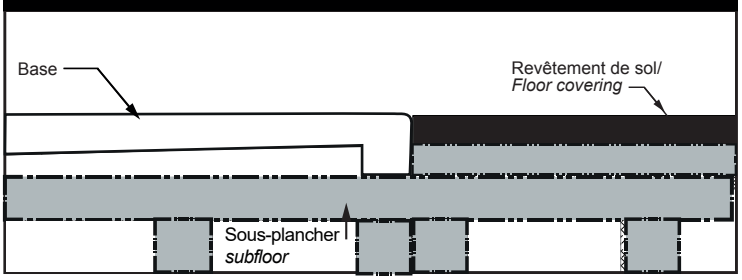

* Ces dimensions de fixations sont en pouce ou en millimètres et peuvent varier de ± 1/4" (6 mm). Le dessin n'est pas à l'échelle. Ces dimensions peuvent être changées à la discrétion du fabricant. Aucune responsabilité n'est assumée.
* All dimensions are in inches or millimetres and may vary from ± 1/4" (6 mm). Illustrations are not drawn to scale. Dimensions may vary. These dimensions may be changed at the discretion of the manufacturer. No responsibility is assumed.