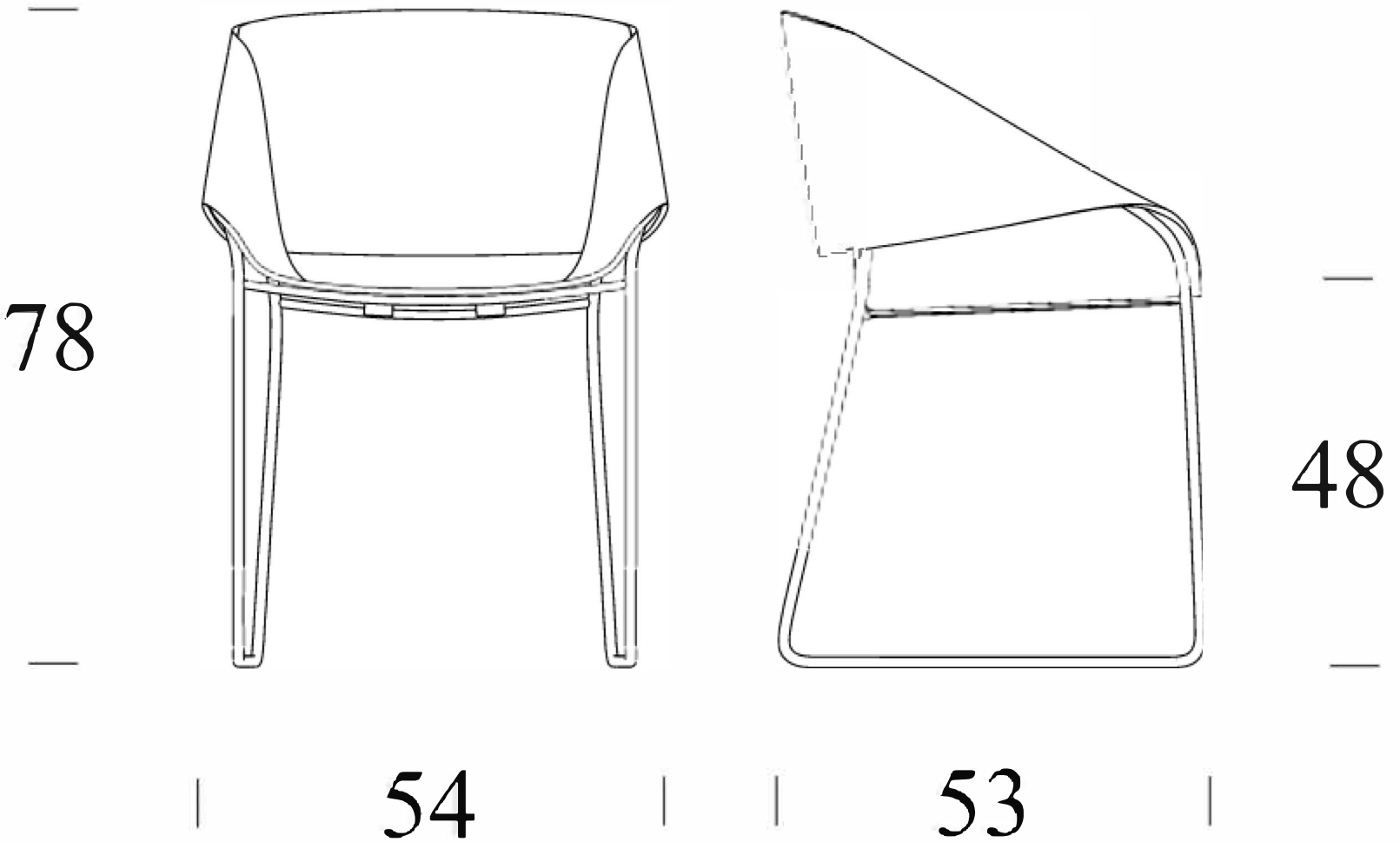
78
48
54
53