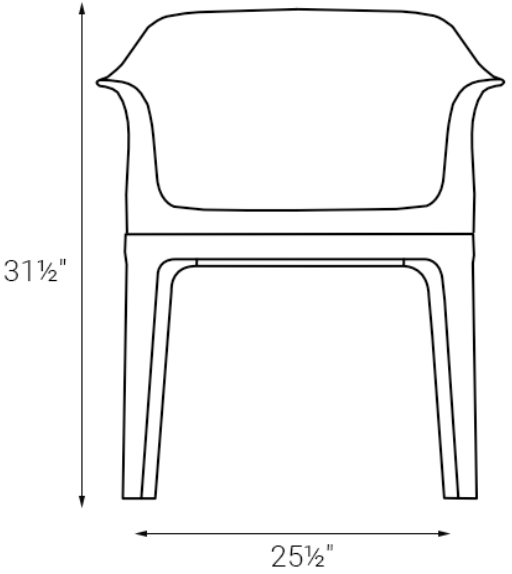
31½"
25½"

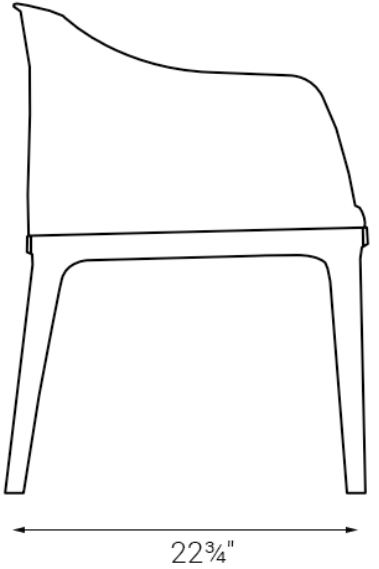
22¾"