GRUPO CONSTRULITA

FICHA TÉCNICA

LUMINARIO DE INTERIOR / DOWNLIGHT ACENTO FIJO

YD-440

AHMEDABAD

CARACTERÍSTICAS

Modelo(s)	YD-440
Nombre (s)	Ahmedbad
Aplicación:	Empotrado a Techo
Material de la carcaza	Yeso
Terminado	Cerámica Blanco
Pantalla	NA
Base (portalámpara)	Gx5.3

PARÁMETROS ELÉCTRICOS

Tensión Nominal [V~]	100-240 V~ / 12 V~
Consumo de potencia [W]	50 W (máx)
Frecuencia Nominal [Hz]	50/60 Hz
Consumo de Corriente [A]	0.5-0.21 A
Temperatura de Operación	-20-40 °C

BENEFICIOS

Certificación	NOM-064

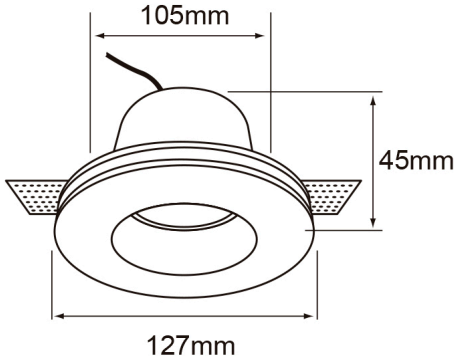

Observaciones

No incluye lámpara
Lámpara sugerida MR16 Led

"No apto para trabajo de voltaje constante en los niveles superiores o inferiores marcados en el producto"

1 AÑO DE GARANTÍA

Lada sin costo 01 800 777 LITE

NOM

Iluminación Especializada de Occidente S.A. de C.V

Av. Dr. Ángel Leaño No.401, Nave 2 Interior B, Fracc. Los Robles C.P. 45134 Zapopan Jal. México

tecnolite.lat

CAL-FOR-T037