CSLO-46-LED-E5-WW

MODELO:	CSLO-24-LED-E5-WW
DESCRIPCIÓN:	LUMINARIO TIPO CANDIL, DE FORMA IRREGULAR, SUSPENDIDO, CON TECNOLOGÍA LED
CUERPO:	LÁMINA DE ACERO
ACABADO:	PINTURA EN POLVO DE APLICACIÓN ELECTROSTÁTICA
DIFUSOR:	ACRÍLICO OPALINO
MONTAJE:	SUSPENDER
DIODO EMISOR:	ARREGLO DE 4 MÓDULOS LINEALES CON LEDS MID POWER
CONSUMO NOMINAL:	46W
TEMPERATURA DE COLOR Y FLUJO LUMINOSO:	

	K	LM
WW	3100	4600

VOLTAJE DE OPERACIÓN:	85-245V (60 HZ.) CON DRIVER INTEGRADO AL CANOPE
VIDA ÚTIL:	50,000 HORAS
GARANTÍA:	5 AÑOS

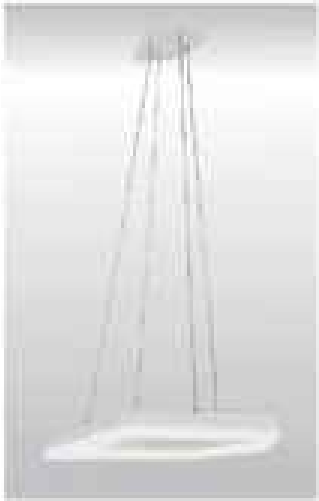

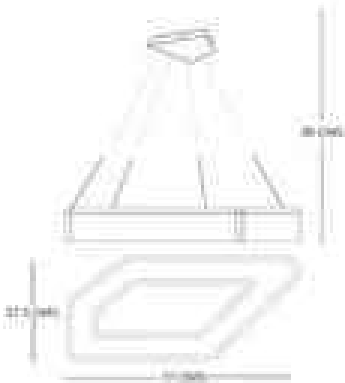

OFICINA NORTE

OFICINA CENTRO

OFICINA MATRIZ