LED SUPERIOR AR111 IRC90

Lámpara de LED Direccional tipo AR111

La línea de lámparas LED SUPERIOR AR111 IRC90 brindan una reproducción de color fiel de los objetos y espacios, con una vida útil de hasta 25,000 hrs, manteniendo en un 70% su flujo luminoso garantizando años de servicio y reducción de costes de mantenimiento y energía.

Las lámparas LED SUPERIOR AR111 IRC90 son ideales para áreas de exhibición, museos, tiendas departamentales, pasillos y lobbys en hoteles y oficinas

Beneficios

- Bajo consumo de energía
- Gran consistencia de color (IRC90)
- Fácil sustitución de lámparas tradicionales
- Reemplazo directo de 75 W Halógeno

Características

- IRC 90
- Temperatura de color: 2 700 K
- Eficacia ≥75 lm / W
- 3 años de garantía
- Base GU10

LED SUPERIOR AR111 IRC90

Lámpara de LED Direccional tipo AR111

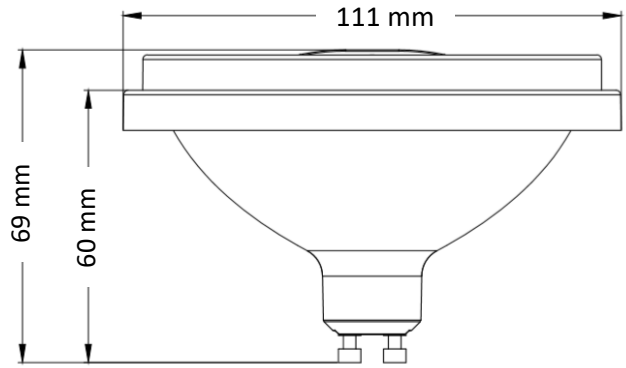

GU10

Condiciones de Operación:
Temperatura ambiente máxima: 40 °C
Temperatura ambiente mínima: -20 °C

Información Técnica

		Parámetros Eléctricos					Parámetros Fotométricos				
Código	**Descripción de Producto**	**Potencia (W)**	**Tensión de Operación (V~)**	**Factor de Potencia**	**Frecuencia (Hz)**	**Corriente de línea (mA)**	**Flujo Luminoso nominal (lm)**	**Temperatura de Color (K)**	**Intensidad Luminosa (cd)**	**IRC**	**Eficacia (lm / W)**
80176	LED AR111 IRC90 12° 10W 2700K 750lm BIV GU10	10	100-277	≥ 0.7	50/60	113-50	750	2 700	3 700	≥ 90	75
80177	LED AR111 IRC90 24° 10W 2700K 750lm BIV GU10	10	100-277	≥ 0.7	50/60	113-50	750	2 700	1 700	≥ 90	75

		Vida Útil		Datos adicionales del producto					Empaque
Código	Descripcion de Producto	Vida Útil de la Lampara (L70, hrs)	Ciclos de Encendido (#)	Base	Ángulo de apertura	Acabado	Bulbo Tipo	Reemplaza en Halógeno	Piezas por caja
80176	LED AR111 IRC90 12° 10W 2700K 750lm BIV GU10	25 000h	12 500	GU10	12°	Blanco	AR111	75 W	12
80177	LED AR111 IRC90 24° 10W 2700K 750lm BIV GU10	25 000h	12 500	GU10	24°	Blanco	AR111	75 W	12

LED SUPERIOR AR111 IRC90

Lámpara de LED Direccional tipo AR111

Información Técnica

		Código de barras		Peso neto (g)	
Código	**Descripción de Producto**	**EAN10**	**EAN40**	**EAN10**	**EAN40**
80176	LED AR111 IRC90 12° 10W 2700K 750lm BIV GU10	4058075291645	4058075291652	135	1620
80177	LED AR111 IRC90 24° 10W 2700K 750lm BIV GU10	4058075291669	4058075291676	135	1620

		EAN10		EAN40	
Código	**Descripción de Producto**	**Medidas (mm)**	**Peso bruto (g)**	**Medidas (mm)**	**Peso bruto (g)**
80176	LED AR111 IRC90 12° 10W 2700K 750lm BIV GU10	114 x 114 x 78	168	358 x 244 x 181	2014
80177	LED AR111 IRC90 24° 10W 2700K 750lm BIV GU10	114 x 114 x 78	168	358 x 244 x 181	2014