du rotor, retirez le couvercle de serrage de la (des) chambre(s) du rotor en le tournant dans le sens des aiguilles d'une montre, retirez le rotor (q) et lavez-le soigneusement à l'eau courante. L'intérieur de la chambre du rotor (w) doit être nettoyé avec la puissance de la brosse douce. La perméabilité du trou dans l'essieu du rotor doit être vérifiée chaque fois que le filtre est nettoyé. Si le trou de l'axe du rotor est bouché, poussez le trou avec un fil mince.
Le joint du rotor (u1) doit également être maintenu en le lavant à l'eau courante, en le séchant et en utilisant dela graisse silicone AQUAEL. Ensuite, vous devez assembler l'appareil en faisant tout ce qui précède dans l'ordre inverse.
Remarque! Lors du nettoyage du filtre, retirez soigneusement le joint (x) situé sous le couvercle du filtre (fig. 7), ne le lavez pas soigneusement à l'eau tiède, puis séchez-le avec une serviette en papier et lubrifiez soigneusement avec de la graisse silicone AQUAEL. Il est également nécessaire de nettoyer soigneusement la rainure dans laquelle le joint était situé à l'aide d'une éponge douce ou d'un chiffon afin d'en éliminer le tartre et autres impuretés mécaniques. Ensuite, vous devez placer soigneusement dans la rainure sous le couvercle du filtre. Cette procédure garantit une utilisation à long terme du joint sans qu'il soit nécessaire de le remplacer plus souvent que tous les 4-5 ans. Si le joint se casse ou est endommagé, remplacez-le par un nouveau.

CONTRÔLEZ LE FILTRE HYPERMAX 4500.

Le filtre HYPERMAX 4500 est contrôlé via un panneau de commande intuitif situé dans le couvercle du filtre.
Première application du filtre HYPERMAX 4500. Lorsque l'appareil est connecté au réseau électrique, trois bips courts suivent. Les voyants « POWER » et « STATUS » s'allument continuellement. La ligne des diodes à fonction blanche passe dans un état pulsé - vers l'intérieur et vers l'extérieur. L'état de veille de l'appareil a lieu après environ 7 secondes (les LED de fonction blanche sont éteintes – seule la LED « POWER » reste avec une lumière continue, signalant la connexion du filtre à l'alimentation). Le démarrage du filtre est lancé en appuyant sur n'importe quel bouton du panneau. Le filtre pourun fonctionnement actif à une efficacité minimale spécifiée à 50% (réglages initiaux). Le voyant « STATUS » s'allume, indiquant le fonctionnement du filtre. Dans ce mode, vous pouvez ajuster les performances du filtre à l'aide des boutons marqués « + » et « -« . Après avoir défini les performances requises, attendez min. 5 secondes pour que les paramètres définis soient mémorisés. Ceci est indiqué par un bip court.
Prend en charge le filtre HYPERMAX 4500. La pompe filtrante HYPERMAX 4500 s'allume et s'éteint en appuyant brièvement sur le bouton marche/arrêt du milieu. La pompe s'arrête (les diodes à fonction blanche passent à l'état pulsé). Une courte pression sur le bouton marche/arrêt relance la pompe et le filtre commence à fonctionner à la capacité définie avant de s'arrêter. Appuyer longuement sur le bouton marche/arrêt (plus de 3 secondes) arrête la pompe filtrante HYPERMAX 4500 (les voyants blancs et « STATUS » ne sont pas allumés). En appuyant longuement sur le bouton marche/arrêt, la pompe démarre avec une capacité minimale de 50% (réglages initiaux). Les boutons « + » et « – » sont utilisés respectivement pour augmenter et diminuer l'efficacité de la pompe de filtration HYPERMAX 4500. Une simple pression sur le bouton « + » augmente la productivité de 5 % (225 l/h) et le bouton marqué « – » réduit la productivité de 5 % (225 l/h).
Indication d'erreur dans le filtre HYPERMAX 4500. L'appareil a la capacité de détecter et de signaler 2 types d'erreurs:
- verrouillage du rotor (quatre LED à fonction blanche extrême passent en mode impulsion, en plus l'appareil SYsignale cet état avec un signal sonore)
- pas de rotor moteur (les trois diodes à fonction blanche moyenne passent à l'état d'impulsion, en plus, le dispositif de signalise cet état avec un signal sonore)

Caractéristiques supplémentaires
L'activation / désactivation des bips se produit respectivement en appuyant simultanément et en maintenantpas deux boutons:
- inclusion de signaux sonores « + » et « on / off »,
- désactivation des bips « - » et « on/off ».

Modification de la façon dont le flux de courant est affiché par les LED de fonction blanches en appuyant simultanément sur les touches « + » et « -« .

DÉMONTAGE ET ANNULATION.

Les déchets d'équipements électriques et électroniques ne doivent pas être jetés à la poubelle. La sélection et l'élimination appropriée de ce type de déchets contribuent à la protection de l'environnement naturel. L'utilisateur est responsable de livrer l'équipement de déchets à un point de collecte spécialisé, où il sera accepté gratuitement. Les informations sur ce point peuvent être obtenues auprès de l'autorité locale ou du point de vente.

CONDITIONS DE GARANTIE.

Le fabricant fournit une garantie pour une période de 24 mois à compter de la date d'achat. La garantie est valableau sein de l'Union européenne. La garantie ne couvre que les dommages causés par la faute du fabricant, c'est-à-dire les défauts matériels ou les erreurs de montage, mais ne couvre pas les dommages causés par la faute de l'utilisateur résultant d'une mauvaise manipulation de l'appareil ou de son utilisation à des fins incompatibles avec son utilisation prévue. Attention: toute tentative de retravailler ou de démonter un équipement au-delà de son utilisation et de son entretien normaux annulera la garantie!
Si des irrégularités dans le fonctionnement de l'appareil sont constatées, il doit être envoyé avec la carte de garantie remplieà l'adresse du vendeur ou du fabricant. La condition pour reconnaître la garantie est la conformité de la date de production en relief sur le produit avec la date inscrite sur la carte de garantie. Ces conditions n'excluent, ne limitent ni ne suspendent les droits de l'acheteur découlant de la non-conformité de la marchandise au contrat. La garantie est limitée uniquement à la réparationou au remplacement de l'appareil lui-même. Elle ne couvre pas les effets de la perte ou de la destruction d'autres objets.

CZ MANUÁL

Vážený pane/paní, Děkujeme, že jste si zakoupili produkt AQUAEL. Jsme přesvědčeni, že s jeho provozem budete spokojeni. Chcete-li se vyhnout jakýmkoli problémům souvisejícím s jeho použitím, přečtěte si níže uvedené pokyny.

POUŽITÍ PRODUKTU A VLASTNOSTI.

HYPERMAX 4500 je high-tech kanystrový filtr s patentovanými řešeními, určený pro filtrování a provzdušňování vody ve sladkovodních akváriích. Zaručuje mimořádnou ergonomii použití, stará se o dokonalou čistotu vody v každém akváriu. Předfiltr zabudovaný do krytu filtru omezuje frekvenci čištění kazet, lze jej vyjmout bez nutnosti demontáže zařízení. Dvojité ventily zaručují absolutní těsnost filtru a jednoduchý způsob odpojení hadic zajišťuje rychlost a pohodlí obsluhy. Zařízení má také extrémně nízkou spotřebu energie.

PODMÍNKY BEZPEČNÉHO POUŽÍVÁNÍ

Zařízení, které jste zakoupili, bylo vyrobeno v souladu splatnými bezpečnostními normami platnými v Evropské unii. Pro jeho dlouhodobé a bezpečné používání vás žádáme, abyste se seznámili s následujícími bezpečnostními podmínkami:
1. Je to důležité! Před použitím si pozorně přečtěte. Uschovejte si jej pro budoucí použití. Před instalací a každým uvedením zařízení do provozu si pečlivě přečtěte tuto uživatelskou příručku a návod k použití (obr. A).
2. Zařízení je vhodné pro použití pouze v uzavřených prostorách a pouze pro svůj určený účel (obr. B).
3. Zařízení může být napájeno pouze přiloženým napájecím zdrojem. Napájení zařízení lze připojit k síti pouze v případě, že místní napájecí napětí odpovídá informacím uvedeným na štítku s údaji na jmenovitém štítku zdroje.
4. Neodpojitelný napájecí kabel nelze vyměnit. Pokud je kabel poškozen, zařízení se stává nepoužitelným (obr. C).
5. VAROVÁNÍ: Před montáží, demontáží nebo čištěním vždy odpojte spotřebič od napájení (obr. D). Vždy odpojte všechny spotřebiče v nádrži od elektrického napájení, než vložíte ruku do vody.
6. Děti starší 3 let a osoby s fyzickým, smyslovým nebo mentálním postižením, které postrádají odpovídající zkušenosti nebo znalosti, mohou používat prostředek pod dozorem, pokud jsou jim poskytnuty pokyny pro bezpečné používání prostředku a pokud chápou související rizika. Děti nesmí provádět úklid nebo údržbu bez dozoru. Děti by si s přístrojem neměly hrát (obr. E).

MONTÁŽ A UVEDENÍ DO PROVOZU (OBR. 2-5 A, B,C).

Filtr HYPERMAX 4500 musí být umístěn VŽDY VNĚ AKVÁRIA pod hladinou vody v akváriu (max. výška od filtračních ventilů k vodní hladině akvária 150 cm). Z estetických důvodů se doporučuje umístit jej do specializované akvarijní skříně umístěné pod nádrží. Předtím vložte filtrační ventily do otvorů víka (viz obrázek 4c). Ventily v novém filtru jsou v krabici spolu s hadicemi.
Pro první připojení filtru musí být součásti znázorněné na obrázku 1 sestaveny podle obrázku 2. Hadice mohou být zkráceny a jejich délka přizpůsobena potřebám dané nádrže. Poznámka! Příliš dlouhé převislé hadice ve tvaru písmene "U" mohou způsobit nesprávnou funkci a obtížné odvzdušnění filtru. Doporučuje se, aby hadi byli co nejkratší.
Spodní konce všech čtyř hadic by měly být aplikovány na vstupní trysky filtru a zajištěny svěrnými maticemi. Aby byla zajištěna těsnost, měly by být konce hadic zatlačeny ke koncům na konektorech. Před zahájením činnosti (i) a svorek (k), které drží kryt filtru (l). Poté vytáhněte kryt filtru (l) z nádoby na filtr (j). Vyjměte filtrační koše (m) s filtračními vložkami z vnitřku filtru. Houby se doporučuje namočit ve vodě.
VŠIMNĚTE SI, že dva ze čtyř košů filtračních vložek jsou prázdné, takže uživatel si může vybrat optimální kazety podle svých preferencí. Před spuštěním filtru by měly být naplněny všemi vybranými filtračními náplněmi pro mechanickou, biologickou nebo chemickou filtraci. Výrobce pro tento účel doporučuje zejména keramické kartuše řady BioCeraMax (pozor, keramické náplně je třeba před vložením do filtru opláchnout, aby se odstranil případný prach – jinak může tento prach způsobit dočasný zákal vody v akváriu). Aby se urychlilo zahájení biologické filtrace, doporučuje se jak houby, tak keramické patrony posypat bio startérem obsahujícím živé nitrifikační bakteriální kultury (např. AQUAEL ACTIBACTOL).
DŮLEŽITÝ! HORNÍ KLEC UVNITŘ FILTRU HYPERMAX 4500 UMÍSTĚNÉHO PŘÍMO POD HLAVOU BY MĚLA ZŮSTAT PRÁZDNÁ (OBR. 8). VLOŽENÍ JAKÉHOKOLI FILTRAČNÍHO MÉDIA DO TOHOTO KOŠÍKU MŮŽE FILTR POŠKODIT!
Filtrační klece a patrony náplně se umístí dovnitř filtru a kryt filtru (l) se namontuje do polohy podle obrázku 1 uzavřením dvou malých svorek (k), které drží kryt filtru, a šesti velkých svorek (i).
Aby se složený filtr naplnil vodou: před připojením k elektrické síti s otevřenými ventily filtrační hadice (viz obr. 4a) a konci všech čtyř hadic ponořených do akvarijní vody zatáhněte píst ve víku použitém k zaplavení filtru (o) a zatlačte jej zpět (viz obr. 5a, b) podle potřeby opakujte tolikrát, aby voda přetékala do hadic (POZOR! VSTUPNÍ (MODRÝ) A VÝSTUPNÍ (ČERVENÝ) VENTIL MUSÍ BÝT CO NEJVÍCE OTEVŘENÝ! (Obrázek 4 a)). Vakuum vytvořené tímto způsobem uvnitř filtru způsobí, že se automaticky naplní vodou z akvária. Ztráta vody v nádrži musí být poté doplněna. Po naplnění filtru vodou stačí jej připojit k elektrické síti. POZNÁMKA: v prvním období po spuštění může zařízení pracovat trochu hlasitěji a vytlačovat velké množství vzduchových bublin výstupní hadicí. To je způsobeno automatickým odvzdušněním filtrační šachty. POZNÁMKA: Pokud je píst použitý k zaplavení filtru (o) ucpaný, zasuňte šroubovák do otvoru v přední části pístu a vysuňte jej ven (viz obrázek 5 c). Poznámka: Šroubovák používejte pouze v případě, že píst nelze vysunout ručně.

ODPOJENÍ VENTILŮ FILTRAČNÍCH HADIC (OBR. 4A,B,C).

Filtr HYPERMAX 4500 je vybaven dvěma nezávislými dvojitými ventily 2 x IN (modře) a 2 x OUT (červeně), které slouží k odpojení hadic přivádějících vodu do filtru a vypouštění vody z něj zpět do akvária. Za tímto účelem přesuňte páku ventilu do polohy SERVIS (viz obr. 4b) – v tomto okamžiku se těleso ventilu mírně zvedá v krytu filtru. Poté vytáhněte ventil nahoru, abyste jej odpojili od krytu filtru (viz obrázek 4 c). Chcete-li ventil znovu připojit ke krytu, proveďte výše uvedené kroky v opačném pořadí.
Voda může zůstat na sedlech ventilů, což neznamená žádný únik.
POZNÁMKA! KAPACITA FILTRU HYPERMAX 4500 SE NASTAVUJE POUZE POMOCÍ OVLÁDACÍCH TLAČÍTEK VÝKONU ČERPADLA NA PANELU UMÍSTĚNÉM V KRYTU ČERPADLA. PRO TENTO ÚČEL JE ZAKÁZÁNO POUŽÍVAT VSTUPNÍ A VÝSTUPNÍ VENTILY, KTERÉ BY MĚLY ZŮSTAT CO NEJVÍCE OTEVŘENÉ PO CELOU DOBU NORMÁLNÍHO PROVOZU FILTRU (S VÝJIMKOU ČIŠTĚNÍ PŘEDFILTRU A FILTRAČNÍHO MÉDIA – VIZ NÍŽE).
ČIŠTĚNÍ PŘEDFILTRU A FILTRAČNÍCH MÉDIÍ (OBR. 3-4A,B,C A 6). POZNÁMKA: PÍST MUSÍ BÝT PŘED OTEVŘENÍM KRYTU PŘEDFILTRU ZCELA ZASUNUT. POKUD JE KRYT PŘEDFILTRU OTEVŘEN S VYSUNUTÝM PÍSTEM, MOHOU BÝT BOČNÍ ZÁVĚSY KRYTU PŘEDFILTRU POŠKOZENY.
Houbovitý předfiltr umístěný v krytu filtru se používá k zachycení hrubých mechanických nečistot dříve, než se dostanou dovnitř zařízení. To vám umožní výrazně snížit frekvenci demontáže celého filtru a čištění filtračních vložek v něm obsažených. Předfiltr musí být vyčištěn, pokud je kapacita filtru viditelně snížena. Chcete-li to provést, zavřete ventil "IN" (modrý) filtrační hadice, počkejte 2 až 3 sekundy, zavřete ventil "OUT" (červený) filtrační hadice (viz obrázek 4b), odpojte zařízení od sítě a poté odstraňte tři držáky předfiltru (i), které drží kryt předfiltru a zvedněte kryt předfiltru nahoru (viz obrázek 6). Poté vyjměte předfiltrační koš (p) s houbovou náplní (r) obsaženou v něm, vyjměte houbovou kazetu z koše a důkladně ji opláchněte pod tekoucí vodou a odstraňte z ní všechny mechanické nečistoty. Poté nainstalujte předfiltr do krytu filtru pomocí výše uvedených kroků v opačném pořadí, otevřete filtrační ventily (viz obrázek 4a) a připojte zařízení ze sítě. Po restartu se filtr automaticky odvětrává a může trvat několik minut (cca 3 minuty), než začne znovu čerpat vodu. Při čištění předfiltrační nádoby věnujte pozornost zpětné klapce vody uvnitř nádoby na předfiltrační houbu (viz obrázek 6a). Pokud je klapka vytažena, měla by být umístěna zpět na své místo v nádobě. Čištění předfiltru trvá jen několik minut a nevyžaduje vyjmutí zařízení ze skříně pod akváriem. Potřeba čištění předfiltru v závislosti na podmínkách v akváriu by měla nastat nejméně jednou za 1-4 týdny. Nejméně jednou za 6 měsíců by měl být těsnění předfiltru (u2) na obr. 6 také očištěno a namazáno silikonovým mazivem AQUAEL a umístěno dokrytu filtru podle obr. 3.
Poznámka! Po vyjmutí z filtru není předfiltr vzduchotěsný a může unikat. Proč se při čištění doporučuje připravit nádobu, do které umístíme předfiltr, abychom jej bezpečně přenesli do dřezu.
Filtrační vložky uvnitř filtru by měly být čištěny pouze ve vodě vypuštěné z akvária (ne ve vodě z vodovodu!). První čištění se doporučuje po pozorování viditelného poklesu výkonu zařízení i přes výše popsané čištění předfiltru. Pro optimální fungování filtru se doporučuje vyčistit nebo vyměnit filtrační vložky za nové nejméně jednou za 12 měsíců.
Pro čištění filtračních vložek uvnitř filtru: zavřete ventily na hadicích (viz obr. 4b "SERVIS" – pozor! doporučuje se nejprve zavřít IN ventily (modré), počkat 5 sekund a poté zavřít ventily OUT (červené) – to vám umožní odčerpat většinu vody z vnitřku filtru), vypněte motor, odpojte ventil filtrační hadice (viz obrázek 4c) a poté zařízení vyjměte ze skříňky akvária. Sejmutí krytu filtru (viz obrázek 3): otevřete šest velkých přezek (i) držící kryt filtru, otevřete dvě malé přezky (k), které drží kryt filtru pohromadě, a zvedněte kryt filtru (l) nahoru. Vzhledem k tomu, že při demontáži může z krytu filtru vytékat špinavá voda, doporučuje se zařízení předem umístit do vany nebo sprchové vaničky. Poté vyjměte filtrační koše (m) uvnitř jednotky a vyměňte nebo udržujte plnicí filtrační vložkyv souladu s výše uvedenými doporučeními. Poté zařízení složte vložením filtračních košů (m) dovnitř zařízení, umístěte kryt filtru (l) na nádobu (j) v původní poloze podle obr. 3 (pozor, důležitá je poloha krytu na nádobě, protože víko zapadá do nádoby pouze v jedné poloze), zavřete svorky (k a i), které drží kryt filtru, připojte ventily filtrační hadice (viz obrázek 4c), Otevřete ventily na hadicích (viz obrázek 4a) a připojte zařízení ze sítě. V případě potřeby lze hadice, trubky a oba filtry očistit od řas nebo vodního kamene a prachu, který se na ně usazuje měkkým hadříkem nebo houbou.
Všimněte si, že automatický systém odvzdušnění filtru nemusí fungovat správně, pokud je otvor v nápravě rotoru odpovědný za vypouštění nahromaděného vzduchu ve filtru ucpaný. Průchodnost otvoru v nápravě rotoru musí být zkontrolována při každém čištění filtru. Pokud je otvor ucpaný, zatlačte otvor tenkým drátem.
Kryt předfiltru je demontován, měl by být jemně, ale pevně vytažen ve svislé poloze z pouzdra, vložíme jej v opačném pořadí.

ČIŠTĚNÍ ROTOROVÉHO PROSTORU A ÚDRŽBA TĚSNĚNÍ KRYTU FILTRU (OBR. 7-8).

Aby byl zajištěn bezproblémový provoz filtru, měl by být rotor a komora, ve které pracuje, pravidelně čištěny. Za tímto účelem otočte kryt filtru vzhůru nohama (obr. 7), sejměte klec (obr. 8), odpojte červený pryžový konektor (t) od krytu svorek rotorového prostoru, sejměte pojistný kryt rotorové komory (komor) otočením ve směru hodinových ručiček, vyjměte rotor (q) a důkladně jej omyjte pod tekoucí vodou. Vnitřek rotorové komory (w) by měl být čištěn silou měkkého kartáče. Průchodnost otvoru v nápravě rotoru musí být zkontrolována při každém čištění filtru. Pokud je otvor osy rotoru ucpaný, zatlačte otvor tenkým drátem.
Těsnění rotoru (u1) by mělo být také udržováno čištěním pod tekoucí vodou, sušením a silikonovým mazivem AQUAEL. Poté musíte zařízení sestavit provedením všech výše uvedených kroků v opačném pořadí.
Poznámka! Při čištění filtru opatrně odstraňte těsnění (x) umístěné pod krytem filtru (obr. 7), důkladně jej neumývejte v teplé vodě, poté jej osušte papírovou utěrkou a pečlivě namažte silikonovým mazivem AQUAEL. Je také nutné důkladně vyčistit drážku, ve které bylo těsnění umístěno, pomocí měkké houby nebo hadříku, aby se z ní odstranily vodní kámen a jiné mechanické nečistoty. Poté je třeba opatrně umístit do drážky pod kryt filtru. Tento postup zaručuje dlouhodobé používání těsnění bez nutnosti jeho výměny častěji než každých 4-5 let. Pokud se těsnění rozbije nebo je poškozeno, vyměňte jej za nové.

OVLÁDEJTE FILTR HYPERMAX 4500.

Filtr HYPERMAX 4500 se ovládá pomocí intuitivního ovládacího panelu umístěného v krytu filtru.
První aplikace filtru HYPERMAX 4500. Když je zařízení připojeno k elektrické síti, následují tři krátká pípnutí. LED diody "POWER" a "STATUS" svítí nepřetržitě. Řada bílých funkčních diod jde do pulzního stavu – dovnitř a ven. Pohotovostní stav zařízení nastává po cca 7 sekundách (bílé funkční LED diody zhasnou – pouze LED "POWER" zůstává s trvalým světlem, signalizujícím připojení filtru k napájení). Spuštění filtru se spustí stisknutím libovolného tlačítka na panelu. Filtr proaktivní provoz s minimální účinností specifikovanou na 50 % (počáteční nastavení). Rozsvítí se LED dioda "STATUS", která indikuje funkci filtru. V tomto režimu můžete upravit výkon filtru pomocí tlačítek označených "+" a "–". Po nastavení požadovaného výkonu počkejte min. 5 sekund pro zapamatování nastavených nastavení. To je indikováno krátkým pípnutím.
Podporuje filtr HYPERMAX 4500. Filtrační čerpadlo HYPERMAX 4500 se zapíná a vypíná krátkým stisknutím prostředního tlačítka zapnutí/vypnutí. Čerpadlo se zastaví (bílé funkční diody přejdou do pulzního stavu). Krátkým stisknutím tlačítka zapnutí / vypnutí se čerpadlo znovu spustí a filtr začne pracovat na nastaveném výkonu před vypnutím. Dlouhým stisknutím tlačítka zapnutí/vypnutí (více než 3 sekundy) se filtrační čerpadlo HYPERMAX 4500 zastaví (bílé funkční LED diody a LED "STATUS" nesvítí). Opětovným dlouhým stisknutím tlačítka zapnutí / vypnutí se čerpadlo spustí s minimální kapacitou 50% (počáteční nastavení). Tlačítka "+" a "–" slouží ke zvýšení a snížení účinnosti filtračního čerpadla HYPERMAX 4500. Jediné stisknutí tlačítka "+" zvyšuje produktivitu o 5 % (225 l/h) a tlačítko označené "–" snižuje produktivitu o 5 % (225 l/h).
Indikace chyby ve filtru HYPERMAX 4500. Zařízení má schopnost detekovat a signalizovat 2 typy chyb:
- uzamčení rotoru (čtyři extrémně bílé funkční LED diody přecházejí do pulzního režimu, navíc SY zařízení signalizuje tento stav zvukovým signálem)
- žádný rotor motoru (tři prostřední bílé funkční diody přecházejí do pulzního stavu, navíc signální zařízení tento stav zvýrazňuje zvukovým signálem)

Další funkce
Aktivace / vypnutí pípnutí nastává současným stisknutím a podržením dvou tlačítek:
- zahrnutí zvukových signálů "+" a "on / off",
- Zakázání pípnutí "–" a "on / off".

Změna způsobu zobrazení toku proudu bílými funkčními LED stisknutím tlačítek "+" a "–" současně.

DEMONTÁŽ A ZRUŠENÍ.

Odpadní elektrická a elektronická zařízení by neměla být vyhazována do koše. Výběr a správná likvidace tohoto druhu odpadu přispívá k ochraně přírodního prostředí. Uživatel odpovídá za předání odpadního zařízení na specializované sběrné místo, kde bude bezplatně převzato. Informace o tomto bodě lze získat od místního úřadu nebo v místě nákupu.

ZÁRUČNÍ PODMÍNKY.

Výrobce poskytuje záruku po dobu 24 měsíců od data nákupu. Záruka je platná v rámci Evropské unie. Záruka se vztahuje pouze na škody způsobené zaviněním výrobce, tj. vady materiálu nebo chyby při montáži, ale nevztahuje se na škody způsobené chybou uživatele v důsledku nesprávné manipulace s prostředkem nebo jeho použití pro účely neslučitelné s jeho určeným použitím. Upozornění: jakýkoli pokus o přepracování nebo rozebrání zařízení nad rámec jeho běžného používání a údržby bude neplatný! Pokud jsou zjištěny nesrovnalosti v provozu zařízení, měly by být zaslány spolu s vyplněným záručním listem na adresu prodejce nebo výrobce. Podmínkou pro uznání záruky je soulad data výroby vyraženého na výrobku s datem napsaným na záručním listu. Tyto podmínky nevylučují, neomezují ani nepozastavují práva kupujícího vyplývající z nesouladu zboží se smlouvou. Záruka je omezena pouze na opravu nebo výměnu samotného zařízení. Nevztahuje se na následky ztráty nebo zničení jiných předmětů

RU РУКОВОДСТВО ПОЛЬЗОВАТЕЛЯ

Уважаемый господин / госпожа, Благодарим вас за покупку продукта AQUAEL. Мы убеждены, что вы останетесь довольныего работой. Чтобы избежать каких-либо проблем, связанных с его использованием, ознакомьтесь с инструкцией ниже.

ЦЕЛЕВОЕ ИСПОЛЬЗОВАНИЕ ПРОДУКТА И СВОЙСТВА.

HYPERMAX 4500 - это высокотехнологичный канистровый фильтр с запатентованными решениями, предназначенный для фильтрации и аэрации воды в пресноводных аквариумах. Он гарантирует чрезвычайную эргономику использования, заботится об идеальной чистоте воды в каждом аквариуме. Фильтр предварительной очистки, встроенный в крышку фильтра, ограничивает частоту очистки картриджей, его можно снять без необходимости демонаустройства. Двойные клапаны гарантируют абсолютную герметичность фильтра, а простой способ отсоединения шлангов обеспечивает скорость и удобство эксплуатации. Устройство также имеет чрезвычайно низкое энергопотребление.

УСЛОВИЯ БЕЗОПАСНОГО ИСПОЛЬЗОВАНИЯ

Приобретенное вами устройство было изготовлено в соответствии спримениыми стандартами безопасности, действующими в Европейском Союзе. Для его длительного и безопасного использования просим Вас ознакомиться со следующими условиями безопасности:
1. Важно! Внимательно прочтите перед использованием. Сохраните его для использования в будущем. Перед установкой и каждым вводом устройства в эксплуатацию внимательно прочтите это руководство пользователя и Министерство использования (рис. A).
2. Прибор пригоден для использования только взакрытых помещениях и только по прямому назначению (рис. Б).
3. Устройство может питаться только от прилагаемого источника питания. Блок питания устройства может быть подключен к сети только в том случае, еслиместное напряжение питания соответствует информации,указанной на паспортной табличке блока питания.
4. Несъемный шнур питания не подлежит замене. При повреждении кабеля оборудование приходит в негодность (рис. В).
5. ПРЕДУПРЕЖДЕНИЕ: Всегда отключайте прибор от источника питания перед сборкой, разборкой или очисткой (рис. D). Всегдаотключайте все приборы в баке от электропитания, прежде чем опускать руку в воду.
6. Дети старше 3 лет и лица с физическими, сенсорными или умственными нарушениями, не имеющие достаточного опыта или знаний, могут использовать устройство под присмотром, если им предоставлены рекомендации по безопасному использованию устройства и они понимают связанные с этим риски. Дети не должны выполнять уборку или техническое обслуживание без присмотра. Дети не должны играть с устройством (рис. E).

МОНТАЖ И ПУСКО-НАЛАДОЧНЫЕ РАБОТЫ (РИС. 2-5 А,Б,В).

Фильтр HYPERMAX 4500 должен быть размещен ВСЕГДА ниже уровня воды в аквариуме (макс. высота от клапанов фильтра до поверхности воды аквариума 150 см). Из эстетических соображений рекомендуется расположить его в специализированном аквариумном шкафу, расположенном под резервуаром. Перед этим вставьте клапаны фильтра в отверстия крышки (см. рис. 4 с). Клапаны в новом фильтре находятся в коробке вместе со шлангами.
Для первого подключения фильтра компоненты, показанные на рисунке 1, должны быть собраны в соответствии с рисунком 2. Шланги должны быть обрезаны, а их длина адаптирована к потребностям данного резервуара. Замечание! Слишком длинные нависающие шланги в форме буквы «U» могут стать причиной некорректной работы и затруднения вентиляции фильтра. Рекомендуется, чтобы змеи были как можно более короткими.
Нижние концы всех четырех шлангов должны быть приложены к патрубкам на входе фильтра и закрепленызажимными гайками (гайками). Для того чтобы обеспечить герметичность, концы шлангов следует придвинуть к концам на соединителях. Перед запуском объекта снимите крышку фильтра (см. рис. 3), открыв все зажимы (i) и зажимы (k), удерживающие крышку фильтра (l). Затем потяните/вытащите крышку фильтра (l) из контейнера фильтра (j). Снимите корзины фильтра (м) с фильтрующими картриджами с внутренней стороны фильтра. Губки рекомендуется замачивать в воде.
ОБРАТИТЕ ВНИМАНИЕ, что две из четырех корзин фильтрующих картриджей пусты, чтобы пользователь мог выбрать оптимальные картриджи в соответствии со своими предпочтениями. Перед запуском фильтра их следует заполнить любыми выбранными картриджамидля механической, биологической или химической фильтрации. Производитель рекомендует особенно керамические картриджи линейки BioCeraMax для этой цели (обратите внимание, что керамические картриджи следует промыть перед помещением в фильтрдля удаления возможной пыли - в противном случае эта пыль может вызвать временное помутнение аквариумной воды). Чтобы ускорить начало биологической фильтрации, как губки, так и керамические картриджи рекомендуется опрыскивать биостартером, содержащим живые нитрифицирующие бактериальные культуры (например, AQUAEL ACTIBACTOL).
ВАЖНЫЙ! ВЕРХНЯЯ КЛЕТКА ВНУТРИ ФИЛЬТРА HYPERMAX 4500, РАСПОЛОЖЕННОГО НЕПОСРЕДСТВЕННО ПОД ГОЛОВКОЙ, ДОЛЖНА ОСТАВАТЬСЯ ПУСТОЙ (РИС. 8). ПОМЕЩЕНИЕ ЛЮБОГО ФИЛЬТРУЮЩЕГО МАТЕРИАЛА В ЭТУ КОРЗИНУ МОЖЕТ ПРИВЕСТИ К ПОВРЕЖДЕНИЮ ФИЛЬТРА!
Сепараторы и картриджи фильтров должны быть помещены внутрь фильтра, а крышка фильтра (l) должна быть установлена в положениив соответствии с рисунком 1, закрыв два небольших зажима (k), удерживающих крышку фильтра, и шесть больших зажимов (i).
Для того чтобы наполнить сложный фильтр водой, перед подключением его к электрической сети при открытых клапанах фильтрующего шланга (см. рис. 4a) и концах всех четырех шлангов, погруженных в аквариумную воду, потяните поршень в крышке, используемый для заливки фильтра (o) и прижмите его обратно (см. рис. 5a,б) повторения rzajacing эти процедуры так, чтобы вода переливалась в шланги (ВНИМАНИЕ! ВХОДНЫЕ (СИНИЕ) И ВЫХОДНЫЕ (КРАСНЫЕ) КЛАПАНЫ ДОЛЖНЫ БЫТЬ КАК МОЖНО БОЛЕЕ ОТКРЫТЫМИ! (Рисунок 4(a)). Создаваемый таким образом вакуум внутри фильтра заставит его автоматически заполняться водой из аквариума. Затем потерю воды в резервуаре необходимо восполнить. После заполнения фильтра водой достаточно подключить его к электрической сети. ПРИМЕЧАНИЕ: в первый период после запуска устройство может работать немного громче и выбрасывать большое количество пузырьков воздуха через выпускной шланг. Это связано с автоматической вентиляциейвала фильтра. ПРИМЕЧАНИЕ: если поршень, используемый для заливки фильтра (o), заблокирован, вставьте отвертку в отверстие в передней части поршня и используйте ее, чтобы выдвинуть (см. рис. 5c). Примечание: Используйте отвертку только в том случае, если невозможно вытолкнуть поршень вручную.

ОТСОЕДИНЕНИЕ КЛАПАНОВ ФИЛЬТРУЮЩЕГО ШЛАНГА (РИС. 4A,B,C).

Фильтр HYPERMAX 4500 оснащен двумя независимымидвойными клапанами 2 x IN (синий) и 2 x OUT (красный), используемые для отсоединения шлангов, подающих воду к фильтру и сливающих воду из него обратно в аквариум. Для этого переведите рычаг клапана в положение SERVICE (см. рис. 4b) – в этот момент корпус клапана немного приподнимается в крышке фильтра. Затем потяните клапан вверх, чтобы отсоединить его от крышки фильтра (см. рис. 4c). Чтобы снова подсоединить клапан к крышке, выполните вышеуказанные действия в обратном порядке.
На седлах клапанов может остаться вода, это не говорит о какой-либо утечке.
ЗАМЕЧАНИЕ! ПРОИЗВОДИТЕЛЬНОСТЬ ФИЛЬТРА HYPERMAX 4500 РЕГУЛИРУЕТСЯ ТОЛЬКО С ПОМОЩЬЮ КНОПОК УПРАВЛЕНИЯ ПРОИЗВОДИТЕЛЬНОСТЬЮ НАСОСА НА ПАНЕЛИ, РАСПОЛОЖЕННОЙ В КРЫШКЕ НАСОСА. ЗАПРЕЩАЕТСЯ ИСПОЛЬЗОВАТЬ ДЛЯ ЭТОЙ ЦЕЛИ ВХОДНЫЕ И ВЫХОДНЫЕ КЛАПАНЫ, КОТОРЫЕ ДОЛЖНЫ ОСТАВАТЬСЯ МАКСИМАЛЬНО ОТКРЫТЫМИ НА ПРОТЯЖЕНИИ ВСЕЙ НОРМАЛЬНОЙ РАБОТЫ ФИЛЬТРА (ЗА ИСКЛЮЧЕНИЕМ ОЧИСТКИ ФИЛЬТРА ПРЕДВАРИТЕЛЬНОЙ ОЧИСТКИ И ФИЛЬТРУЮЩЕГО МАТЕРИАЛА – СМ. НИЖЕ).

ОЧИСТКА ФИЛЬТРА ПРЕДВАРИТЕЛЬНОЙ ОЧИСТКИ И ФИЛЬТРУЮЩЕГО МАТЕРИАЛА (РИС. 3-4A, B, C И 6).

ОБРАТИТЕ ВНИМАНИЕ, ЧТО ПОРШЕНЬ ДОЛЖЕН БЫТЬ ВСТАВЛЕН ДО УПОРА, ПРЕЖДЕ ЧЕМ ОТКРЫВАТЬ КРЫШКУ ПРЕДВАРИТЕЛЬНОГО ФИЛЬТРА. ЕСЛИ КРЫШКА ПРЕДВАРИТЕЛЬНОГО ФИЛЬТРА ОТКРЫТА С ВЫДВИНУТЫМ ПОРШНЕМ, БОКОВЫЕ ПЕТЛИ КРЫШКИ ПРЕДВАРИТЕЛЬНОГО ФИЛЬТРА МОГУТ БЫТЬ ПОВРЕЖДЕНЫ.
Губчатый фильтр предварительной очистки, расположенный в крышке фильтра, используется для улавливания грубых механических загрязнений до того, как они достигнут внутренней части устройства. Это позволяет значительно сократить частоту демонтажа всего фильтра и очистки содержащихся в нем фильтрующих элементов. Фильтр предварительной очистки необходимо очистить, если производительность фильтра заметно снижается. Для этого закройте клапан «IN» (синий) шланга фильтра, подождите 2–3 секунды, закройте клапан «OUT» (красный) шланга фильтра (см. рис. 4b), отсоедините устройство от сети, затем снимите три кронштейна предварительного фильтра (i), удерживающие крышку предварительного фильтра, и поднимите крышку предварительного фильтра вверх (см. рис. 6). Затем снимите корзину предварительного фильтра (p) с содержащимся в ней губчатым картриджем (r), извлеките картридж губки из корзины и тщательно промойте ее под проточной водой, удалив из нее все механические загрязнения. Затем установите предварительный фильтр в крышку фильтра, выполнив описанные выше действия в обратном порядке, откройте клапаны фильтра (см. рисунок 4a) и подключите устройство от сети. После перезапуска фильтр автоматически вентилируется, и может потребоваться несколько минут ожидания (около 3 минут), прежде чем он снова начнет откачивать воду. При очистке контейнера предварительного фильтра обратите внимание на заслонку обратного потока воды внутри контейнера для губки предварительного фильтра (см. рис. 6a). Если лоскут выдергивается, его следует вернуть на место в контейнере. Очистка предфильтра занимает всего несколько минут и не требует извлечения прибора из шкафа под аквариумом. Необходимость чистки предварительного фильтра в зависимости от условий в аквариуме должна возникать не реже одного раза в 1-4 недели. Не реже одного раза в 6 месяцев прокладку предварительного фильтра (u2) на рис. 6 также следует очищать и смазывать силиконовой смазкой AQUAEL и помещатьв крышку фильтра согласно рис. 3.
Замечание! При снятии с фильтра предварительный фильтр не является герметичным и может протекать. Почему во время чистки рекомендуется подготовить сосуд,в который мы поместим предварительный фильтр, чтобы безопасно перенести его в раковину.
Фильтрующие картриджи внутри фильтра следует чистить только в воде, слитой из аквариума (не водопроводной!). Первую очистку рекомендуется проводить после наблюдения видимого снижения производительности устройства, несмотря на описанную выше очистку предварительного фильтра. Для оптимальной работы фильтра рекомендуется чистить или заменять фильтрующие картриджи на новые не реже одного раза в 12 месяцев.
Для того, чтобы очистить фильтрующие картриджи внутри фильтра: закрыть клапаны на шлангах (см. рис. 4б «СЕРВИС» — внимание! рекомендуется сначала закрыть клапаны IN (синий), подождать 5 секунд, а затем закрытьклапаны OUT (красный) – это позволит откачать большую часть воды изнутри фильтра), заглушить двигатель, отсоединить вентиль фильтрующие шланги (см. рис. 4c), затем извлеките устройство из аквариумного шкафа. Чтобы снять крышку фильтра (см. рис. 3): откройте шесть больших пряжек (i), удерживающих крышку фильтра, откройте две маленькие пряжки (k), удерживающие крышку фильтра вместе, и поднимите крышку фильтра (l) вверх. Поскольку при снятии крышки фильтра может вылиться немного грязной воды, рекомендуется заранее поместить устройство в ванну или душевой поддон. Затем снимите корзины фильтра (м) внутри устройства и замените или обслуживайте заправочные фильтрующие картриджив соответствии с приведенными выше рекомендациями. Затем сложите устройство, вставив корзины фильтра (m) внутрь устройства, поместите крышку фильтра (l) на контейнер (j) в исходное положение согласно рис. 3 (обратите внимание, положение крышки на контейнере важно, т.к. крышка помещается в контейнер только в одном положении), закройте хомуты (k и i), удерживающие крышку фильтра, подсоедините клапаны фильтрующего шланга (см. рис. 4в), Откройте клапаны на шлангах (см. рис. 4a) и подключите устройство от сети. При необходимости шланги, трубки и оба фильтраможно очистить от водорослей или накипи и пыли, осевшей на них, с помощью мягкой ткани или губки.
Обратите внимание, что автоматическая система вентиляции фильтра может работать неправильно, если отверстие в оси ротора, отвечающееза сброс скопившегося воздуха в фильтре, заблокировано. Проходимость отверстия в оси ротора необходимо проверять каждый раз при очистке фильтра. Если отверстие заткнуто, протолкните отверстие тонкой проволокой.
Крышка предфильтра разбирается, ее следует аккуратно, но крепко вытащить в вертикальном положении из корпуса, вставляем в обратном порядке.

ОЧИСТКА КАМЕРЫ РОТОРА И ОБСЛУЖИВАНИЕ ПРОКЛАДКИ КРЫШКИ ФИЛЬТРА (РИС. 7-8).

Для того чтобы обеспечить бесперебойную работу фильтра, ротор и камеру, в которой он работает, следует регулярно чистить. Для этого переверните крышку фильтра вверх дном (рис. 7), снимите сепаратор (рис. 8), отсоедините красный резиновый разъем (t) от клеммной крышки камеры ротора, снимите прижимную крышку камеры ротора (камер) поворотом по часовой стрелке, снимите ротор (q) и тщательно промойте его под проточной водой. Внутренняя часть камеры ротора (w) должна быть очищенас помощью мягкой щетки. Проходимость отверстия в оси ротора необходимо проверять каждый раз при очистке фильтра. Если отверстие оси ротора забито, протолкните отверстие тонкой проволокой.
Уплотнение ротора (u1) также следует обслуживать, промывая его под проточной водой, высушивая и используясиликоновую смазку AQUAEL. Затем нужно собрать устройство, проделав все вышеперечисленное в обратном порядке.
Замечание! При очистке фильтра аккуратно снимите прокладку (x), расположенную под крышкой фильтра (рис. 7), тщательно не мойте ее в теплой воде, затем вытрите насухо бумажным полотенцем и тщательно смажьте силиконовой смазкой AQUAEL. Также необходимо тщательно очистить канавку, в которой располагалась прокладка, с помощью мягкой губки или тряпочки, чтобы удалить с нее накипь и другие механические загрязнения. Затем нужно аккуратно поместить в паз под крышку фильтра. Эта процедура гарантирует длительное использование прокладки без необходимости ее замены чаще, чем раз в 4-5 лет. Если прокладка сломалась или повреждена, замените ее на новую.

УПРАВЛЯЙТЕ ФИЛЬТРОМ HYPERMAX 4500.

Управление фильтром HYPERMAX 4500 осуществляется с помощью интуитивно понятной панели управления, расположенной в крышке фильтра.
Первое применение фильтра HYPERMAX 4500. Когда устройство подключено к электрической сети, следуют три коротких звуковых сигнала. Светодиоды «POWER» и «STATUS» светятся непрерывно. Линия белых функциональных диодов переходит в импульсное состояние – внутрь и наружу. Состояние ожидания устройства наступает примерно через 7 секунд (белые -функциональные светодиоды гаснут – непрерывным светом остается только светодиод «POWER», сигнализирующий о подключении фильтра к источнику питания). Запуск фильтра инициируется нажатием любой кнопки на панели. Фильтр дляактивной работы с минимальным КПД указан на уровне 50% (начальные настройки). Загорается светодиод «STATUS», указывающий на работу фильтра. В этом режиме вы можете настроить производительность фильтра с помощью кнопок с пометкой «+» и «-». После установки необходимой производительности подождите мин. 5 секунд для запоминания установленных настроек. На это указывает короткий звуковой сигнал.
Поддерживает фильтр HYPERMAX 4500. Фильтрующий насос HYPERMAX 4500 включается и выключается кратковременным нажатием средней кнопки включения/выключения. Насос останавливается (белые функциональные диоды переходят в импульсное состояние). Короткое нажатие кнопки включения/выключения снова запускает насос, и фильтр начинает работать с установленной производительностью перед выключением. Длительное нажатие кнопки включения/выключения (более 3 секунд) останавливает насос фильтра HYPERMAX 4500 (белые функциональные светодиоды и светодиод «STATUS» не горят). Длительное нажатие кнопки включения/выключения снова запускает насос с минимальной производительностью 50% (начальные настройки). Кнопки «+» и «–» используются для повышения и понижения эффективности фильтрующего насоса HYPERMAX 4500 соответственно. Одно нажатие кнопки «+» увеличивает производительность на 5% (225 л/ч), а кнопка с маркировкой «–» снижает производительность на 5% (225 л/ч).
Индикация ошибок в фильтре HYPERMAX 4500. Прибор имеет возможность обнаруживать и сигнализировать о 2 типах ошибок:
- блокировка ротора (четыре крайних белых функциональных светодиода переходят в импульсный режим, дополнительно устройство SYсигнализирует об этом состоянии звуковым сигналом)
- отсутствие ротора двигателя (три средних белых функциональных диода переходят в импульсное состояние, кроме того, сигнальное устройствопередает это состояние звуковым сигналом)

Дополнительные возможности
Включение/выключение звуковых сигналов происходит соответственно при одновременном нажатии иудержании не двух кнопок:
- включение звуковых сигналов «+» и «вкл/выкл»,
- отключение звуковых сигналов «–» и «вкл/выкл».

Изменение способа отображения протекания тока белыми функциональными светодиодами путем одновременного нажатия клавиш «+» и «–».

ДЕМОНТАЖ И СПИСАНИЕ.

Отработанное электрическое и электронное оборудование нельзя выбрасывать в мусорное ведро. Отбор и правильная утилизация этого вида отходов способствует защите окружающей среды. Пользователь несет ответственность за доставку отработанного оборудования в специализированный пункт сбора, где оно будет принято бесплатно. Информацию об этом пункте можно получить в местном органе власти или в пункте продажи.

УСЛОВИЯ ГАРАНТИИ.

Производитель предоставляет гарантию сроком на 24 месяца с момента покупки. Гарантия действуетна территории Европейского Союза. Гарантия распространяется только на повреждения, возникшие по вине производителя, т.е. дефекты материала или ошибки сборки, но не распространяется на повреждения, вызванные по вине пользователя в результате неправильного обращения с устройством или его использования в целях, несовместимых с его предполагаемым использованием. Внимание: любая попытка переделки или разборки оборудования, выходящего за рамки его нормального использования и обслуживания, приведет к аннулированию гарантии! При обнаружении нарушений в работе устройства его следует отправить вместе с заполненным гарантийным талономв адрес продавца или производителя. Условием признания гарантии является соответствие даты изготовления, выбитой на изделии, дате, указанной в гарантийном талоне. Эти условия не исключают, не ограничивают и не приостанавливают права покупателя, вытекающие из несоответствия товара договору. Гарантия ограничивается только ремонтомили заменой самого устройства. Он не распространяется на последствия утраты или уничтожения любых других объектов

ES MANUAL DE USUARIO

Estimado señor/señora, Gracias por comprar el producto AQUAEL. Estamos convencidos de que usted estará satisfechocon su funcionamiento. Para evitar cualquier problema relacionado con su uso, lea las instrucciones a continuación.

USO PREVISTO DEL PRODUCTO Y PROPIEDADES.

HYPERMAX 4500 es un filtro de cartucho de alta tecnología con soluciones patentadas, diseñado para filtrar y airear el agua en acuarios de agua dulce. Garantiza una ergonomía de uso extraordinaria, cuida la perfecta pureza del agua en cada acuario. El prefiltro integrado en la cubierta del filtro limita la frecuencia de limpieza de los cartuchos, se puede quitar sin necesidad de demonizar eldispositivo. Las válvulas dobles garantizan una estanqueidad absoluta del filtro, y la forma sencilla de desconectar las mangueras garantiza la velocidad y la comodidad de la operación. El dispositivo también tiene un consumo de energía extremadamente bajo.

CONDICIONES DE USO SEGURO

El dispositivo adquirido por usted se ha fabricado de acuerdo con lasnormas de seguridad aplicables vigentes en la Unión Europea. Para su uso a largo plazo y seguro, le pedimos que se familiarice con las siguientes condiciones de seguridad:
1. ¡Importante! Lea atentamente antes de usar. Guárdelo para uso futuro. Antes de instalar y poner en marcha el dispositivo, lea atentamente este manual de usuario y el Ministerio de Uso (Fig. A).
2. El dispositivo es adecuado para su uso solo enespacios cerrados y solo para su propósito previsto (Fig. B).
3. El dispositivo solo puede ser alimentado por la fuente de alimentación incluida. La fuente de alimentación del dispositivo se puede conectar a la red eléctrica solo si la tensión de alimentaciónlocal coincide con la informaciónespecificada en la etiqueta de clasificación de la fuente de alimentación.
4. El cable de alimentación no desmontable no se puede reemplazar. Si el cable está dañado, el equipo queda inutilizable (Fig. C).
5. ADVERTENCIA: Desconecte siempre el aparato de la fuente de alimentación antes de montarlo, desmontarlo o limpiarlo (Fig. D). Siempredesconecte todos los aparatos del tanque de la fuente eléctrica antes de meter la mano en el agua.
6. Los niños mayores de 3 años y las personas con discapacidad física, sensorial o mental y que carezcan de experiencia o conocimientos adecuados podrán utilizar el producto bajo supervisión si se les proporciona orientación sobre el uso seguro del producto y comprenden los riesgos que entraña. Los niños no deben realizar la limpieza o el mantenimiento sin supervisión. Los niños no deben jugar con el dispositivo (Fig. E).

MONTAJE Y PUESTA EN MARCHA (FIG. 2-5A,B,C).

El filtro HYPERMAX 4500 debe colocarse SIEMPRE por debajo del nivel del agua en el acuario (altura máxima desde las válvulas de filtro hasta la superficie del agua del acuario 150 cm). Por razones estéticas, se recomienda ubicarlo en un gabinete de acuario especializado ubicado debajo del tanque. Antes de eso, inserte las válvulas de filtro en las aberturas de la tapa (consulte la figura 4c). Las válvulas del nuevo filtro están en la caja junto con las mangueras.
Para la primera conexión del filtro, los componentes que se muestran en la figura 1 deben ensamblarse de acuerdo con la figura 2. Las mangueras deben cortarse y su longitud debe adaptarse a las necesidades de un tanque determinado. ¡Comentario! Las mangueras colgantes demasiado largas en forma de letra "U" pueden causar un funcionamiento incorrecto y una ventilación difícil del filtro. Se recomienda que las serpientes sean lo más cortas posible.
Los extremos inferiores de las cuatro mangueras deben aplicarse a las boquillas de entrada del filtro y asegurarse contuercas de sujeción. Para garantizar la estanqueidad, los extremos de las mangueras deben empujarse hacia los extremos de los conectores. Antes de iniciar la propiedad, retire la tapa del filtro (véase la figura 3) abriendo todas las abrazaderas (i) y abrazaderas (k) que sujetan la tapa del filtro (l). A continuación, tire hacia arriba/tire de la tapa del filtro (l) fuera del contenedor del filtro (j). Retire las cestas del filtro (m) con los cartuchos filtrantes del interior del filtro. Se recomienda remojar las esponjas en agua.
TENGA EN CUENTA que dos de las cuatro cestas de cartuchos de filtro están vacías para que el usuario pueda elegir los cartuchos óptimos de acuerdo con sus preferencias. Antes de iniciar el filtro, deben llenarse con cualquier cartucho de filtración seleccionadopara filtración mecánica, biológica o química. El fabricante recomienda especialmente los cartuchos de cerámica de la línea BioCeraMax para este propósito (tenga en cuenta que los cartuchos de cerámica deben enjuagarse antes de colocarlos en el filtro paraeliminar el posible polvo; de lo contrario, este polvo puede causar turbidez temporal del agua del acuario). Para acelerar el inicio de la filtración biológica, se recomienda rociar tanto esponjas como cartuchos cerámicos con un biostarter que contenga cultivos bacterianos nitrificantes vivos (por ejemplo, AQUAEL ACTIBACTOL).
¡IMPORTANTE! LA JAULA SUPERIOR DENTRO DEL FILTRO HYPERMAX 4500 UBICADA DIRECTAMENTE DEBAJO DE LA CABEZA DEBE PERMANECER VACÍA (FIG. 8). ¡COLOCAR CUALQUIER MEDIO FILTRANTE EN ESTA CESTA PUEDE DAÑAR EL FILTRO!
Las jaulas filtrantes y los cartuchos se colocarán dentro del filtro y la tapa del filtro (l) se montará en la posiciónde acuerdo con la figura 1 cerrando las dos abrazaderas pequeñas (k) que sujetan la tapa del filtro y seis abrazaderas grandes (i).
Para llenar el filtro complejo con agua, antes de conectarlo a la red eléctrica con las válvulas de la manguera del filtro abiertas (ver Fig. 4a) y los extremos de las cuatro mangueras sumergidos en agua del acuario, tire del pistón de la tapa utilizado para inundar el filtro (o) y presiónelo hacia atrás (ver Fig. 5a, b) de la repetición. rzajacing estos tratamientos para que el agua se desborde en las mangueras (¡ATENCIÓN! ¡LAS VÁLVULAS DE ENTRADA (AZUL) Y SALIDA (ROJA) DEBEN MANTENERSE LO MÁS ABIERTAS POSIBLE! (Figura 4(a)). El vacío creado de esta manera dentro del filtro hará que se llene con agua del acuario automáticamente. La pérdida de agua en el tanque debe reponerse. Después de llenar el filtro con agua, es suficiente conectarlo a la red eléctrica. NOTA: en el primer período después del arranque, el dispositivo puede funcionar un poco más fuerte y expulsar grandes cantidades de burbujas de aire a través de la manguera de salida. Esto se debe a la ventilación automática del eje delfiltro. NOTA: si el pistón utilizado para inundar el filtro (o) está bloqueado, inserte el destornillador en el orificio en la parte delantera del pistón y utilícelo para deslizarlo hacia afuera (ver Figura 5 c). Nota: Utilice el destornillador sólo si no es posible expulsar el pistón manualmente.

DESCONEXIÓN DE VÁLVULAS DE MANGUERA FILTRANTE (FIG. 4A,B,C).

El filtro HYPERMAX 4500 está equipado con dos válvulas dobles independientes 2 x IN (en azul) y 2 x OUT (en rojo) utilizadas para desconectar las mangueras que suministran agua al filtro y drenan el agua de ella al acuario. Para ello, mueva la palanca de la válvula a la posición SERVICE (ver Fig. 4b) – en este punto, el cuerpo de la válvula se eleva ligeramente en la tapa del filtro. Luego tire de la válvula hacia arriba para desconectarla de la cubierta del filtro (ver Figura 4c). Para volver a conectar la válvula a la tapa, realice los pasos anteriores en orden inverso.
El agua puede permanecer en los asientos de la válvula, esto no indica ninguna fuga.
¡COMENTARIO! LA CAPACIDAD DEL FILTRO HYPERMAX 4500 SE AJUSTA SOLO MEDIANTE LOS BOTONES DE CONTROL DE CAPACIDAD DE LA BOMBA EN EL PANEL UBICADO EN LA TAPA DE LA BOMBA. ESTÁ PROHIBIDO UTILIZAR VÁLVULAS DE ENTRADA Y SALIDA PARA ESTE PROPÓSITO, QUE DEBEN PERMANECER LO MÁS ABIERTAS POSIBLE DURANTE EL FUNCIONAMIENTO NORMAL DEL FILTRO (EXCEPTO PARA LIMPIAR EL PREFILTRO Y EL MEDIO FILTRANTE, VER MÁS ABAJO).

LIMPIEZA DEL PREFILTRO Y DEL MEDIO FILTRANTE (FIG. 3-4A,B,C Y 6).

TENGA EN CUENTA QUE EL ÉMBOLO DEBE INSERTARSE COMPLETAMENTE ANTES DE ABRIR LA TAPA DEL PREFILTRO. SI LA TAPA DEL PREFILTRO SE ABRE CON EL PISTÓN EXTENDIDO, LAS BISAGRAS LATERALES DE LA CUBIERTA DEL PREFILTRO PUEDEN DAÑARSE.
El prefiltro de esponja ubicado en la cubierta del filtro se utiliza para capturar contaminantes mecánicos gruesos antes de que lleguen al interior del dispositivo. Esto le permite reducir significativamente la frecuencia de desmontaje de todo el filtro y la limpieza de los cartuchos de filtro contenidos en él. El prefiltro debe limpiarse si la capacidad del filtro se reduce visiblemente. Para ello, cierre la válvula "IN" (azul) de la manguera del filtro, espere de 2 a 3 segundos, cierre la válvula "OUT" (roja) de la manguera del filtro (consulte la figura 4b), desconecte el dispositivo de la red eléctrica, luego retire los tres soportes del prefiltro (i) que sujetan la tapa del prefiltro y levante la tapa del prefiltro hacia arriba (consulte la figura 6). Luego retire la cesta del prefiltro (p) con el cartucho de esponja (r) que contiene, retire el cartucho de esponja de la canasta y enjuáguelo bien con agua corriente, eliminando todas las impurezas mecánicas. Luego instale el prefiltro en la cubierta del filtro siguiendo los pasos anteriores en el orden inverso, abra las válvulas del filtro (consulte la figura 4a) y conecte el dispositivo desde la red eléctrica. Después de reiniciar, el filtro se ventila automáticamente y puede tardar unos minutos en esperar (aprox. 3 minutos) antes de que comience a bombear agua nuevamente. Al limpiar el recipiente del prefiltro, preste atención a la solapa de reflujo de agua dentro del recipiente de la esponja del prefiltro (véase la figura 6a). Si se extrae la solapa, debe colocarse nuevamente en su lugar en el contenedor. La limpieza del prefiltro lleva solo unos minutos y no requiere retirar el dispositivo del gabinete debajo del acuario. La necesidad de limpiar el prefiltro dependiendo de las condiciones en el acuario debe ocurrir al menos una vez cada 1-4 semanas. Al menos una vez cada 6 meses, la junta del prefiltro (u2) en la Fig. 6 también debe limpiarse y lubricarse con grasa de silicona AQUAEL y colocarse en la cubierta del filtro de acuerdo con la Fig. 3.
¡Comentario! Cuando se retira del filtro, el prefiltro no es hermético y puede tener fugas. Por qué durante la limpieza se recomienda preparar unrecipiente en el que colocaremos el prefiltro para transferirlo de forma segura al fregadero.
Los cartuchos de filtro dentro del filtro solo deben limpiarse con agua drenada del acuario (¡no agua del grifo!). La primera limpieza se recomienda después de observar una disminución visible en el rendimiento del dispositivo a pesar de la limpieza previa del filtro descrita anteriormente. Para un funcionamiento óptimo del filtro, se recomienda limpiar o reemplazar los cartuchos de filtro por otros nuevos al menos una vez cada 12 meses.
Para limpiar los cartuchos de filtro dentro del filtro: cierre las válvulas de las mangueras (ver Fig. 4b "SERVICIO" – ¡atención! se recomienda cerrar primero las válvulas IN (azul), esperar 5 segundos y luego cerrar lasválvulas OUT (rojo) – esto le permitirá bombear la mayor parte del agua desde el interior del filtro), apagar el motor, desconectar la válvula mangueras de filtro (consulte la figura 4c) y, a continuación, retire el dispositivo del armario del acuario. Para quitar la tapa del filtro (véase la figura 3): abra las seis hebillas grandes (i) que sujetan la tapa del filtro, abra las dos hebillas pequeñas (k) que mantienen unida la tapa del filtro y levante la tapa del filtro (l) hacia arriba. Dado que un poco de agua sucia puede derramarse fuera de la cubierta del filtro al retirarla, se recomienda colocar el dispositivo en el plato de baño o ducha de antemano. A continuación, retire las cestas de filtro (m) dentro de la unidad y sustituya o mantenga los cartuchos de filtro de llenado deacuerdo con las recomendaciones anteriores. Luego doble el dispositivo insertando las cestas del filtro (m) dentro del dispositivo, coloque la cubierta del filtro (l) en el recipiente (j) en la posición original de acuerdo con la Fig. 3 (tenga en cuenta que la posición de la cubierta en el contenedor es importante, porque la tapa encaja en el recipiente solo en una posición), cierre las abrazaderas (k e i) que sostienen la cubierta del filtro, conecte las válvulas de la manguera del filtro (consulte la figura 4c), Abra las válvulas de las mangueras (consulte la figura 4a) y conecte el dispositivo desde la red eléctrica. Si es necesario, las mangueras, los tubos y ambosfiltros se pueden limpiar de algas o incrustaciones y el polvo depositado sobre ellos con un paño suave o una esponja.
Tenga en cuenta que el sistema automático de ventilación del filtro puede no funcionar correctamente si el orificio en el eje del rotor responsable de la descarga del aire acumulado en el filtro está obstruido. La permeabilidad del orificio en el eje del rotor debe verificarse cada vez que se limpie el filtro. Si el orificio está tapado, empuje el orificio con un cable delgado.
La tapa del prefiltro está desmontada, debe extraerse suavemente pero firmemente en posición vertical de la carcasa, la insertamos en orden inverso.

LIMPIEZA DE LA CÁMARA DEL ROTOR Y MANTENIMIENTO DE LA JUNTA DE LA TAPA DEL FILTRO (FIG. 7-8).

Para garantizar un funcionamiento sin problemas del filtro, el rotor y la cámara en la que trabaja deben limpiarse regularmente. Para ello, voltee la tapa del filtro boca abajo (Fig. 7), retire la jaula (Fig. 8), desconecte el conector de goma roja (t) de la tapa de terminales de la cámara del rotor, retire la tapa de sujeción de la(s) cámara(s) del rotor girándola en el sentido de las agujas del reloj, retire el rotor (q) y lávelo bien con agua corriente. El interior de la cámara del rotor (w) debe limpiarse con lapotencia del cepillo suave. La permeabilidad del orificio en el eje del rotor debe verificarse cada vez que se limpia el filtro. Si el orificio del eje del rotor está cerrado, empuje el orificio con un cable delgado.
El sello del rotor (u1) también debe mantenerse lavándolo con agua corriente, secándolo y utilizandograsa de silicona AQUAEL. Luego debe ensamblar el dispositivo haciendo todo lo anterior en orden inverso.
¡Comentario! Al limpiar el filtro, retire con cuidado la junta (x) ubicada debajo de la cubierta del filtro (fig. 7), no la lave completamente con agua tibia, luego séquela con una toalla de papel y lubrique cuidadosamente con grasa de silicona AQUAEL. También es necesario limpiar a fondo la ranura en la que se encontraba la junta con la ayuda de una esponja suave o un paño para eliminar las incrustaciones y otras impurezas mecánicas. Luego debe colocar cuidadosamente en la ranura debajo de la cubierta del filtro. Este procedimiento garantiza el uso a largo plazo de la junta sin la necesidad de reemplazarla con más frecuencia que cada 4-5 años. Si la junta se rompe o está dañada, reemplácela por una nueva.

CONTROLE EL FILTRO HYPERMAX 4500.

El filtro HYPERMAX 4500 se controla a través de un panel de control intuitivo ubicado en la cubierta del filtro.
Primera aplicación del filtro HYPERMAX 4500. Cuando el dispositivo está conectado a la red eléctrica, siguen tres pitidos cortos. Los LED "POWER" y "STATUS" brillan continuamente. La línea de diodos de función blanca entra en un estado pulsado, hacia adentro y hacia afuera. El estado de espera del dispositivo tiene lugar después de unos 7 segundos (los LED de función blancos se apagan, solo el LED "POWER" permanece con luz continua, lo que indica la conexión del filtro a la fuente de alimentación). El inicio del filtro se inicia presionando cualquier botón del panel. El filtro parafuncionamiento activo con una eficiencia mínima especificada al 50% (configuración inicial). El LED "STATUS" se enciende, indicando el funcionamiento del filtro. En este modo, puede ajustar el rendimiento del filtro utilizando los botones marcados con "+" y "–". Después de configurar el rendimiento requerido, espere min. 5 segundos para que se recuerden los ajustes establecidos. Esto se indica mediante un pitido corto.
Soporta filtro HYPERMAX 4500. La bomba de filtro HYPERMAX 4500 se enciende y apaga presionando brevemente el botón central de encendido / apagado. La bomba se detiene (los diodos de función blanca entran en estado pulsado). Una breve pulsación del botón de encendido/apagado vuelve a encender la bomba y el filtro comienza a funcionar a la capacidad establecida antes de apagarse. Al presionar el botón de encendido / apagado durante mucho tiempo (más de 3 segundos) se detiene la bomba de filtro HYPERMAX 4500 (los LED de función blancos y el LED de "ESTADO" no están encendidos). Al presionar el botón de encendido / apagado durante mucho tiempo, se vuelve a iniciar la bomba con una capacidad mínima del 50% (ajustes iniciales). Los botones "+" y "–" se utilizan para aumentar y disminuir la eficiencia de la bomba de filtro HYPERMAX 4500, respectivamente. Una sola pulsación del botón "+" aumenta la productividad en un 5% (225 l/h) y el botón marcado "–" reduce la productividad en un 5% (225 l/h).
Indicación de error en el filtro HYPERMAX 4500. El dispositivo tiene la capacidad de detectar y señalar 2 tipos de errores:
- bloqueo del rotor (cuatro LED de función de color blanco extremo entran en modo de pulso, además, el dispositivo SYSeñala este estado con una señal de sonido)
- Sin rotor del motor (los tres diodos de función blancos medios entran en estado de pulso, además, el dispositivo de señalliza este estado con una señal de sonido)

Características adicionales
La activación / desactivación de pitidos se produce respectivamente al presionar y mantener presionados simultáneamenteno dos botones:
- inclusión de señales sonoras "+" y "on/off",
- Desactivación de los pitidos "–" y "on/off".

Cambiar la forma en que los LED de función blancos muestran el flujo de corriente presionando las teclas "+" y "–" al mismo tiempo.

DESMANTELAMIENTO Y CANCELACIÓN.

Los residuos de aparatos eléctricos y electrónicos no deben desecharse en la basura. La selección y eliminación adecuada de este tipo de residuos contribuye a la protección del medio ambiente natural. El usuario es responsable de entregar los residuos del equipo a un punto de recogida especializado, donde serán aceptados gratuitamente. La información sobre este punto se puede obtener de la autoridad local o del punto de compra.

CONDICIONES DE GARANTÍA.

El fabricante proporciona una garantía por un período de 24 meses a partir de la fecha de compra. La garantía es válidadentro de la Unión Europea. La garantía cubre solo los daños causados por culpa del fabricante, es decir, defectos materiales o errores de montaje, pero no cubre los daños causados por culpa del usuario como resultado de un manejo inadecuado del dispositivo o su uso para fines incompatibles con su uso previsto. Atención: ¡cualquier intento de volver a trabajar o desmontar el equipo más allá del alcance de su uso y mantenimiento normal anulará la garantía!
Si se encuentran irregularidades en el funcionamiento del dispositivo, debe enviarse junto con la tarjeta de garantía completaa la dirección del vendedor o fabricante. La condición para reconocer la garantía es el cumplimiento de la fecha de producción grabada en relieve en el producto con la fecha escrita en la tarjeta de garantía. Estas condiciones no excluyen, limitan o suspenden los derechos del comprador derivados de la no conformidad de los bienes con el contrato. La garantía se limita únicamente a la reparacióno sustitución del propio dispositivo. No cubre los efectos de la pérdida o destrucción de cualquier otro objeto

IT MANUALE D'USO

Caro signore/signora, Grazie per aver acquistato il prodotto AQUAEL. Siamo convinti che sarete soddisfattidel suo funzionamento. Per evitare problemi legati al suo utilizzo, si prega di leggere le istruzioni riportate di seguito.

DESTINAZIONE D'USO DEL PRODOTTO E PROPRIETÀ.

HYPERMAX 4500 è un filtro a canestro ad alta tecnologia con soluzioni brevettate, progettato per il filtraggio e l'aerazione dell'acqua in acquari d'acqua dolce. Garantisce una straordinaria ergonomia di utilizzo, cura la perfetta purezza dell'acqua in ogni acquario. Il prefiltro integrato nel coperchio del filtro limita la frequenza di pulizia delle cartucce, può essere rimosso senza la necessità di demonizzare ildispositivo. Le doppie valvole garantiscono l'assoluta tenuta del filtro e il modo semplice di scollegare i tubi garantisce velocità e praticità di funzionamento. Il dispositivo ha anche un consumo energetico estremamente basso.

CONDIZIONI D'USO SICURE

Il dispositivo da te acquistato è stato realizzato in conformità con lenorme di sicurezza applicabili in vigore nell'Unione Europea. Per il suo uso a lungo termine e sicuro, ti chiediamo di familiarizzare con le seguenti condizioni di sicurezza:
1. Importante! Leggere attentamente prima dell'uso. Tienilo per un uso futuro. Prima dell'installazione e di ogni messa in servizio del dispositivo, leggere attentamente il presente manuale d'uso e il Ministero dell'Uso (Fig. A).
2. Il dispositivo è adatto per l'uso solo inspazi chiusi e solo per lo scopo previsto (Fig. B).
3. Il dispositivo può essere alimentato solo dall'alimentatore incluso. L'alimentazione del dispositivo può essere collegata alla rete elettrica solo se la tensione dialimentazione locale corrisponde alle informazionispecificate sull'etichetta di classificazione dell'alimentatore.
4. Il cavo di alimentazione non rimovibile non può essere sostituito. Se il cavo è danneggiato, l'apparecchiatura diventa inutilizzabile (Fig. C).
5. AVVERTENZA: Scollegare sempre l'apparecchio dall'alimentazione prima del montaggio, dello smontaggio o della pulizia (Fig. D). Scollegare sempretutti gli apparecchi nel serbatoio dall'alimentazione elettrica prima di mettere la mano in acqua.
6. I bambini di età superiore ai 3 anni e le persone con menomazioni fisiche, sensoriali o mentali prive di esperienza o conoscenza adeguate possono utilizzare il dispositivo sotto supervisione se ricevono indicazioni sull'uso sicuro del dispositivo e comprendono i rischi connessi. I bambini non devono eseguire pulizie o manutenzioni incustodite. I bambini non devono giocare con il dispositivo (Fig. E).

MONTAGGIO E MESSA IN SERVIZIO (FIG. 2-5A, B, C).

Il filtro HYPERMAX 4500 deve essere posizionato SEMPRE sotto il livello dell'acqua nell'acquario (altezza massima dalle valvole del filtro alla superficie dell'acqua dell'acquario 150 cm). Per motivi estetici, si consiglia di posizionarlo in un armadietto acquario specializzato situato sotto il serbatoio. Prima di ciò, inserire le valvole del filtro nelle aperture del coperchio (vedere Figura 4c). Le valvole del nuovo filtro sono nella scatola insieme ai tubi.
Per il primo collegamento del filtro, i componenti mostrati nella figura 1 devono essere assemblati conformemente alla figura 2. I tubi dovrebbero essere tagliati e la loro lunghezza adattata alle esigenze di un determinato serbatoio. Osservazione! Tubi sporgenti troppo lunghi a forma di lettera "U" possono causare un funzionamento errato e una difficile ventilazione del filtro. Si raccomanda che i serpenti siano il più corti possibile.
Le estremità inferiori di tutti e quattro i tubi devono essere applicate agli ugelli di ingresso del filtro e fissate con dadi di morsetto. Per garantire la tenuta, le estremità dei tubi devono essere spinte alle estremità dei connettori. Prima di avviare la proprietà, rimuovere il coperchio del filtro (vedere la Figura 3) aprendo tutti i morsetti (i) e i morsetti (k) che tengono il coperchio del filtro (l). Quindi tirare su/tirare il coperchio del filtro (l) fuori dal contenitore del filtro (j). Rimuovere i cestelli filtranti (m) con le cartucce filtranti dall'interno del filtro. Si consiglia di immergere le spugne in acqua.
NOTA, due dei quattro cestelli delle cartucce filtranti sono vuoti in modo che l'utente possa scegliere le cartucce ottimali in base alle proprie preferenze. Prima di avviare il filtro, devono essere riempiti con eventuali cartucce di razione selezionataper la filtrazione meccanica, biologica o chimica. Il produttore raccomanda in particolare le cartucce ceramiche della linea BioCeraMax per questo scopo (nota, le cartucce ceramiche devono essere risciacquate prima di essere inserite nel filtro per rimuovere lapossibile polvere, altrimenti questa polvere potrebbe causare torbidità temporanea dell'acqua dell'acquario). Al fine di accelerare l'inizio della filtrazione biologica, si raccomanda di cospargere sia le spugne che le cartucce ceramiche con un biostarter contenente colture batteriche nitrificanti vive (ad esempio AQUAEL ACTIBACTOL).
IMPORTANTE! LA GABBIA SUPERIORE ALL'INTERNO DEL FILTRO HYPERMAX 4500 SITUATA DIRETTAMENTE SOTTO LA TESTA DEVE RIMANERE VUOTA (FIG. 8). POSIZIONARE QUALSIASI MEDIA FILTRANTE IN QUESTO CARRELLO POTREBBE DANNEGGIARE IL FILTRO!
Le gabbie e le cartucce filtranti devono essere collocate all'interno del filtro e il coperchio del filtro (l) deve essere montato nella posizioneconforme alla figura 1 chiudendo i due piccoli morsetti (k) che tengono il coperchio del filtro e sei grandi morsetti (i).
Per riempire d'acqua il filtro complesso, prima di collegarlo alla rete elettrica con le valvole del tubo del filtro aperte (vedi Fig. 4a) e le estremità di tutti e quattro i tubi immersi nell'acqua dell'acquario, tirare il pistone nel coperchio utilizzato per allagare il filtro (o) e ripremerlo (vedi Fig. 5a,b) della ripetizione rzajacing questi trattamenti in modo che l'acqua trabocchi nei tubi (ATTENZIONE! LE VALVOLE IN ENTRATA (BLU) E OUT (ROSSA) DEVONO ESSERE MANTENUTE IL PIÙ APERTE POSSIBILE! (Figura 4, lettera a)). Il vuoto creato in questo modo all'interno del filtro lo farà riempire automaticamente con l'acqua dell'acquario. La perdita d'acqua nel serbatoio deve quindi essere reintegrata. Dopo aver riempito il filtro con acqua, è sufficiente collegarlo alla rete elettrica. NOTA: nel primo periodo dopo l'avvio, il dispositivo potrebbe funzionare un po 'più forte ed espellere grandi quantità di bolle d'aria attraverso il tubo di uscita. Ciò è dovuto allo sfiato automatico dell'albero delfiltro. NOTA: se il pistone utilizzato per allagare il filtro (o) è bloccato, inserire il cacciavite nel foro nella parte anteriore del pistone e utilizzarlo per farlo scorrere fuori (vedere Figura 5 c). Nota: utilizzare il cacciavite solo se non è possibile espellere manualmente il pistone.

SCOLLEGAMENTO DELLE VALVOLE DEL TUBO DEL FILTRO (FIG. 4A,B,C).

Il filtro HYPERMAX 4500 è dotato di due doppie valvole indipendenti 2 x IN (in blu) e 2 x OUT (in rosso) utilizzate per scollegare i tubi che forniscono acqua al filtro e drenano l'acqua da esso all'acquario. Per fare ciò, spostare la leva della valvola nella posizione SERVICE (vedi Fig. 4b) – a questo punto il corpo valvola si alza leggermente nel coperchio del filtro. Quindi tirare la valvola verso l'alto per scollegarla dal coperchio del filtro (vedere Figura 4c). Per ricollegare la valvola al coperchio, eseguire i passaggi precedenti in ordine inverso.
L'acqua può rimanere sulle sedi delle valvole, questo non indica alcuna perdita.
OSSERVAZIONE! LA CAPACITÀ DEL FILTRO HYPERMAX 4500 VIENE REGOLATA SOLO UTILIZZANDO I PULSANTI DI CONTROLLO DELLA CAPACITÀ DELLA POMPA SUL PANNELLO SITUATO NEL COPERCHIO DELLA POMPA. È VIETATO UTILIZZARE VALVOLE DI INGRESSO E DI USCITA PER QUESTO SCOPO, CHE DEVONO RIMANERE IL PIÙ APERTE POSSIBILE DURANTE IL NORMALE FUNZIONAMENTO DEL FILTRO (AD ECCEZIONE DELLA PULIZIA DEL PREFILTRO E DEL MEDIA FILTRANTE – VEDI SOTTO).

PULIZIA DEL PREFILTRO E DEL MEDIA FILTRANTE (FIG. 3-4A,B,C E 6).

NOTA, LO STANTUFFO DEVE ESSERE INSERITO COMPLETAMENTE PRIMA DI APRIRE IL COPERCHIO DEL PREFILTRO. SE IL COPERCHIO DEL PREFILTRO VIENE APERTO CON IL PISTONE ESTESO, LE CERNIERE LATERALI DEL COPERCHIO DEL PREFILTRO POTREBBERO ESSERE DANNEGGIATE.
Il prefiltro in spugna situato nel coperchio del filtro viene utilizzato per catturare i contaminanti meccanici grossolani prima che raggiungano l'interno del dispositivo. Ciò consente di ridurre significativamente la frequenza di smontaggio dell'intero filtro e di pulizia delle cartucce filtranti in esso contenute. Il prefiltro deve essere pulito se la capacità del filtro è visibilmente ridotta. Per fare ciò, chiudere la valvola "IN" (blu) del tubo del filtro, attendere da 2 a 3 secondi, chiudere la valvola "OUT" (rossa) del tubo del filtro (vedere Figura 4b), scollegare il dispositivo dalla rete, quindi rimuovere le tre staffe di prefiltro (i) che tengono il coperchio del prefiltro e sollevare il coperchio del prefiltro verso l'alto (vedere Figura 6). Quindi rimuovere il cestello del prefiltro (p) con la cartuccia di spugna (r) contenuta in esso, rimuovere la cartuccia di spugna dal cestello e sciacquarla abbondantemente sotto l'acqua corrente, rimuovendo tutte le impurità meccaniche da esso. Quindi installare il prefiltro nel coperchio del filtro utilizzando i passaggi precedenti nell'ordine inverso, aprire le valvole del filtro (vedere Figura 4a) e collegare il dispositivo dalla rete. Dopo il riavvio, il filtro si sfiata automaticamente e potrebbero essere necessari alcuni minuti di attesa (circa 3 minuti) prima che inizi a pompare nuovamente acqua. Quando si pulisce il contenitore del prefiltro, prestare attenzione allo sportello di riflusso dell'acqua all'interno del contenitore della spugna del prefiltro (vedere Figura 6a). Se il lembo viene estratto, deve essere riposto al suo posto nel contenitore. La pulizia del prefiltro richiede solo pochi minuti e non richiede la rimozione del dispositivo dall'armadio sotto l'acquario. La necessità di pulire il prefiltro in base alle condizioni dell'acquario dovrebbe verificarsi almeno una volta ogni 1-4 settimane. Almeno una volta ogni 6 mesi, anche la guarnizione del prefiltro (u2) in Fig. 6 deve essere pulita e lubrificata con grasso siliconico AQUAEL e collocata nelcoperchio del filtro secondo la Fig. 3.
Osservazione! Quando viene rimosso dal filtro, il prefiltro non è ermetico e potrebbe perdere. Perché durante la pulizia si consiglia di preparare unanave in cui posizioneremo il prefiltro per trasferirlo in sicurezza nel lavandino.
Le cartucce filtranti all'interno del filtro devono essere pulite solo in acqua scaricata dall'acquario (non acqua del rubinetto!). La prima pulizia è consigliata dopo aver osservato una diminuzione visibile delle prestazioni del dispositivo nonostante la pulizia del prefiltro sopra descritta. Per un funzionamento ottimale del filtro, si consiglia di pulire o sostituire le cartucce filtranti con quelle nuove almeno una volta ogni 12 mesi.
Per pulire le cartucce filtranti all'interno del filtro: chiudere le valvole sui tubi flessibili (vedi Fig. 4b "SERVIZIO" – attenzione! si consiglia di chiudere prima le valvole IN (blu), attendere 5 secondi e quindi chiudere levalvole OUT (rosso) – questo vi permetterà di pompare fuori la maggior parte dell'acqua dall'interno del filtro), spegnere il motore, scollegare la valvola tubi filtranti (vedere Figura 4c), quindi rimuovere il dispositivo dall'armadio dell'acquario. Per rimuovere il coperchio del filtro (vedere la figura 3): aprire le sei grandi fibbie (i) che tengono il coperchio del filtro, aprire le due piccole fibbie (k) che tengono insieme il coperchio del filtro e sollevare il coperchio del filtro (l) verso l'alto. Poiché dall'acqua sporca potrebbe fuoriuscire dal coperchio del filtro durante la rimozione, si consiglia di posizionare preventivamente il dispositivo nel piatto da bagno o doccia. Quindi rimuovere i cestelli filtranti (m) all'interno dell'unità e sostituire o mantenere le cartucce del filtro di riempimentoin conformità con le raccomandazioni di cui sopra. Quindi piegare il dispositivo inserendo i cestelli filtranti (m) all'interno del dispositivo, posizionare il coperchio del filtro (l) sul contenitore (j) nella posizione originale secondo la Fig. 3 (nota, la posizione del coperchio sul contenitore è importante, perché il coperchio si inserisce nel contenitore solo in una posizione), chiudere i morsetti (k e i) che tengono il coperchio del filtro, collegare le valvole del tubo del filtro (vedere Figura 4c), Aprire le valvole sui tubi flessibili (vedere Figura 4a) e collegare il dispositivo dalla rete elettrica. Se necessario, tubi, tubi ed entrambi ifiltri possono essere puliti da alghe o incrostazioni e polvere depositata su di essi utilizzando un panno morbido o una spugna.
Nota, il sistema di sfiato automatico del filtro potrebbe non funzionare correttamente se il foro nell'asse del rotore responsabiledello scarico dell'aria accumulata nel filtro è ostruito. La pervietà del foro nell'asse del rotore deve essere controllata ogni volta che il filtro viene pulito. Se il foro è tappato, spingere il foro con un filo sottile.
Il coperchio del prefiltro è smontato, deve essere estratto delicatamente ma saldamente in posizione verticale dall'alloggiamento, lo inseriamo nell'ordine inverso.

PULIZIA DELLA CAMERA DEL ROTORE E MANUTENZIONE DELLA GUARNIZIONE DEL COPERCHIO DEL FILTRO (FIG. 7-8).

Al fine di garantire un funzionamento senza problemi del filtro, il rotore e la camera in cui funziona devono essere puliti regolarmente. Per fare ciò, capovolgere il coperchio del filtro (Fig. 7), rimuovere la gabbia (Fig. 8), scollegare il connettore in gomma rossa (t) dal coperchio terminale della camera del rotore, rimuovere il coperchio di serraggio della camera del rotore ruotandolo in senso orario, rimuovere il rotore (q) e lavarlo accuratamente sotto l'acqua corrente. L'interno della camera del rotore (w) deve essere pulito con lapotenza della spazzola morbida. La pervietà del foro nell'asse del rotore deve essere controllata ogni volta che il filtro viene pulito. Se il foro dell'asse del rotore è chiuso, spingere il foro con un filo sottile.
Anche la tenuta del rotore (u1) deve essere mantenuta lavandola sotto l'acqua corrente, asciugandola e utilizzandograsso siliconico AQUAEL. Quindi è necessario assemblare il dispositivo eseguendo tutto quanto sopra in ordine inverso.
Osservazione! Quando si pulisce il filtro, rimuovere con attenzione la guarnizione (x) situata sotto il coperchio del filtro (fig. 7), non lavarla accuratamente in acqua tiepida, quindi asciugarla con un tovagliolo di carta e lubrificare accuratamente con grasso siliconico AQUAEL. È inoltre necessario pulire a fondo la scanalatura in cui si trovava la guarnizione con l'aiuto di una spugna morbida o di un panno per rimuovere incrostazioni e altre impurità meccaniche da esso. Quindi è necessario posizionare con attenzione la scanalatura sotto il coperchio del filtro. Questa procedura garantisce un utilizzo a lungo termine della guarnizione senza la necessità di sostituirla più spesso di ogni 4-5 anni. Se la guarnizione si rompe o è danneggiata, sostituirla con una nuova.

CONTROLLARE IL FILTRO HYPERMAX 4500.

Il filtro HYPERMAX 4500 è controllato tramite un pannello di controllo intuitivo situato nel coperchio del filtro.
Prima applicazione del filtro HYPERMAX 4500. Quando il dispositivo è collegato alla rete elettrica, seguono tre brevi segnali acustici. I LED "POWER" e "STATUS" si illuminano continuamente. La linea di diodi a funzione bianca entra in uno stato pulsato - verso l'interno e verso l'esterno. Lo stato di standby del dispositivo avviene dopo circa 7 secondi (i LED di funzione bianchi sono spenti – solo il LED "POWER" rimane con luce continua, segnalando il collegamento del filtro all'alimentazione). L'avvio del filtro viene avviato premendo un pulsante qualsiasi sul pannello. Il filtro peril funzionamento attivo ad un'efficienza minima specificata al 50% (impostazioni iniziali). Il LED "STATUS" si accende, indicando il funzionamento del filtro. In questa modalità, è possibile regolare le prestazioni del filtro utilizzando i pulsanti contrassegnati con "+" e "–". Dopo aver impostato le prestazioni richieste, attendere min. 5 secondi per ricordare le impostazioni impostate. Questo è indicato da un breve segnale acustico.
Supporta il filtro HYPERMAX 4500. La pompa filtrante HYPERMAX 4500 si accende e si spegne premendo brevemente il pulsante centrale di accensione/spegnimento. La pompa si arresta (i diodi a funzione bianca entrano in uno stato pulsato). Una breve pressione del pulsante di accensione/spegnimento riavvia la pompa e il filtro inizia a funzionare alla capacità impostata prima di spegnersi. Premendo a lungo il pulsante di accensione/spegnimento (più di 3 secondi) si arresta la pompa filtrante HYPERMAX 4500 (i LED di funzione bianchi e il LED "STATUS" non sono accesi). Premendo nuovamente a lungo il pulsante di accensione/spegnimento si avvia nuovamente la pompa con una capacità minima del 50% (impostazioni iniziali). I pulsanti "+" e "–" vengono utilizzati rispettivamente per aumentare e diminuire l'efficienza della pompa filtro HYPERMAX 4500. Una sola pressione del pulsante "+" aumenta la produttività del 5% (225 l/h) e il pulsante contrassegnato con "–" riduce la produttività del 5% (225 l/h).
Indicazione di errore nel filtro HYPERMAX 4500. Il dispositivo ha la capacità di rilevare e segnalare 2 tipi di errori:
- blocco del rotore (quattro LED con funzione bianca estrema entrano in modalità a impulsi, inoltre il dispositivo SYsegnala questo stato con un segnale sonoro)
- nessun rotore del motore (i tre diodi di funzione bianchi centrali entrano in stato di impulso, inoltre, il dispositivo di segnalelizza questo stato con un segnale sonoro)

Caratteristiche aggiuntive
L'attivazione / disabilitazione dei segnali acustici avviene rispettivamente premendo e tenendo premuti contemporaneamentenon due pulsanti:
- inserimento di segnali sonori "+" e "on/off",
- disabilitare i segnali acustici "–" e "on/off".

Modifica del modo in cui il flusso di corrente viene visualizzato dai LED funzione bianchi premendo contemporaneamente i tasti "+" e "–".

SMANTELLAMENTO E CANCELLAZIONE.

I rifiuti di apparecchiature elettriche ed elettroniche non devono essere smaltiti nella spazzatura. La selezione e il corretto smaltimento di questo tipo di rifiuti contribuisce alla protezione dell'ambiente naturale. L'utente è responsabile della consegna delle apparecchiature di scarto a un punto di raccolta specializzato, dove saranno accettate gratuitamente. Informazioni su questo punto possono essere ottenute presso l'autorità locale o presso il punto di acquisto.

CONDIZIONI DI GARANZIA.

Il produttore fornisce una garanzia per un periodo di 24 mesi dalla data di acquisto. La garanzia è validaall'interno dell'Unione Europea. La garanzia copre solo i danni causati da colpa del produttore, ovvero difetti materiali o errori di montaggio, ma non copre i danni causati da colpa dell'utente a seguito di un uso improprio del dispositivo o del suo utilizzo per scopi incompatibili con l'uso previsto. Attenzione: qualsiasi tentativo di rielaborare o smontare apparecchiature oltre l'ambito del suo normale utilizzo e manutenzione invaliderà la garanzia!
Se vengono rilevate irregolarità nel funzionamento del dispositivo, è necessario inviarlo insieme alla scheda di garanzia compilataall'indirizzo del venditore o del produttore. La condizione per il riconoscimento della garanzia è la conformità della data di produzione impressa sul prodotto con la data scritta sulla scheda di garanzia. Queste condizioni non escludono, limitano o sospendono i diritti dell'acquirente derivanti dalla non conformità dei beni al contratto. La garanzia è limitata alla sola riparazioneo sostituzione del dispositivo stesso. Non copre gli effetti della perdita o della distruzione di altri oggetti

GUARANTEE CARD • KARTA GWARANCYJNA
GARANTIESCHEIN • FICHE DE GARANTIE
ГАРАНТИЙНЫЙ ЛИСТ • HOJA DE GARANTÍA
GARANZIA • ГАРАНЦИОННА КАРТА
ZÁRUČNÍ LIST • ΕΓΓΥΗΣΗ • JAMSTVENI LIST
GARANCIALAP • GARANTIEBEWIJS
FICHA DE GARANTIA • GARANŢIE
GARANTIKORT • ZÁRUČNÝ LIST
ГАРАНТІЙНИЙ ТАЛОН

Date of selling • Data sprzedaży • Verkaufsdatum • Date de vente • Дата продажи • Fecha de venta
Data vendita • Дата на продажба • Datum prodeje • Ημερομηνίαπώλησης • Datum prodaje • Eladás dátuma
Verkoopdatum • Data de venda • Data vânzării • Försäljningsdatum • Dátum predaja • Дата продажу

Stamp & signature of seller • Stempel i podpis sprzedawcy • Stempel und Unterschrift des Händlers
Cachet et signature du vendur • Печать и подпись продавца • Sello y firma del vendedor
Timbro e firma del venditore • Печат и подпис на продавача • Razítko a podpis prodejce
Σφραγίδα και υπογραφή του πολήτη • Peat i potpis prodavca • Az eladó pecsétje és aláírása
Stempel en handtekening van de verkoper • Carimbo e assinatura do vendedor
Ştampila şi semnătura vânzătorului • Säljares stämpel och namnteckning • Pečiatka a podpis predajcu
Підпис та печатка продавця

CLIENT REMARKS • UWAGI KLIENTA • BEMERKUNGEN DES KUNDEN • REMARQUES DU CLIENT
ЗАМЕЧАНИЯ КЛИЕНТА • COMENTARIOS DEL CLIENTE • COMMENTI DEL CLIENTE
ЗАБЕЛЕЖКИ НА КЛИЕНТА • POZNÁMKY ZÁKAZNÍKA • ΠΑΡΑΤΗΡΗΣΕΙΣ ΠΕΛΑΤΗ • NAPOMENE KLIJENTA
A FELHASZNÁLÓ MEGJEGYZÉSEI • OPMERKING VAN DE KLANT • OBSERVAÇÕES DO CLIENTE
OBSERVAŢIILE CLIENTULUI • KUNDANMÄRKNINGAR • POZNÁMKY ZÁKAZNÍKA • ПРИМІТКИ КЛІЄНТА
Defect description: • Opis usterki: • Beschreibung des Fehlers: • Description du défaut:
Описание неисправности: • Descripción de avería: • Descrizione del guasto: • Описание на повредата:
Popis závady: • Περιγραφή της βλάβης: • Opis mane: • A hiba leírása: • Beschrijving van het defect:
Descrição da falha: • Descrierea defecţiunii: • Felbeskrivning: • Popis poruchy: • Опис браку:

Gwarancja jest udzielana na okres dwóch lat od daty sprzedaży i obowiązuje na terenie Unii Europejskiej.

HYPERMAX 4500

CE EAC

PL EN DE FR CZ RU ES IT

AQUAEL sp. z o.o.
PL, 02-849 Warszawa, ul. Krasnowolska 50
www.aquael.com, e-mail: service@aquael.com

A/MULTI-1/2023-05-24

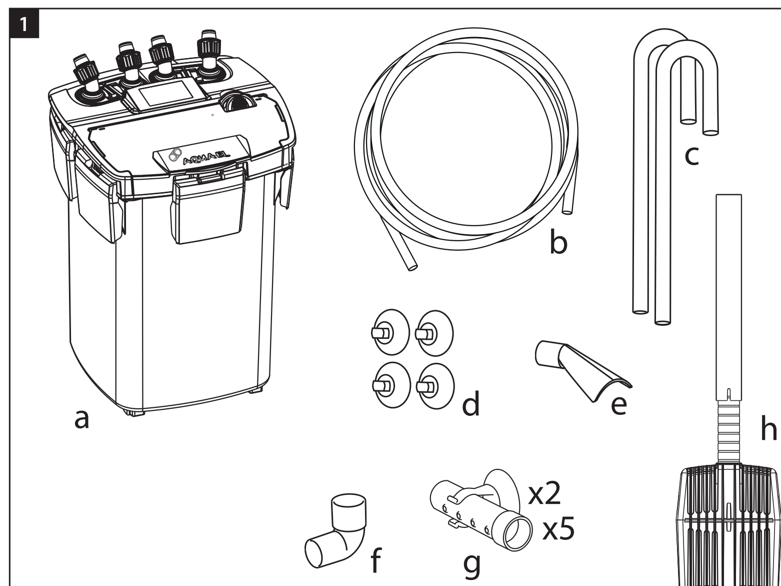

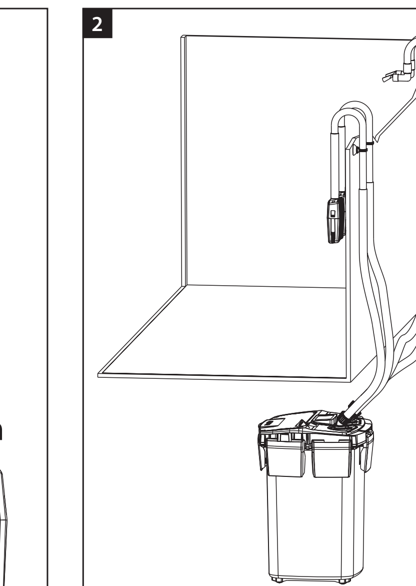

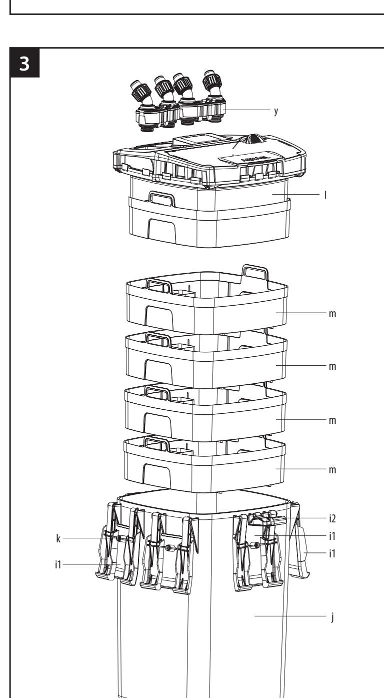

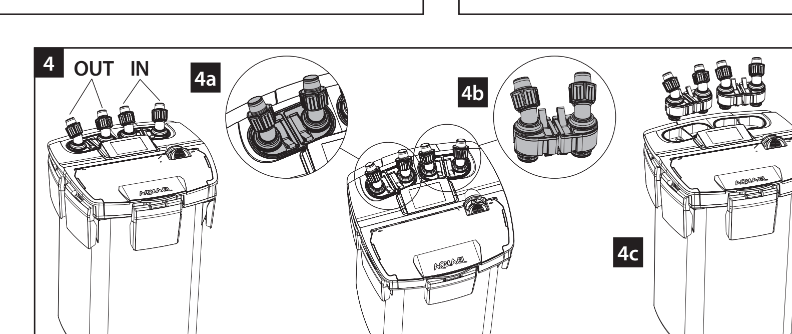

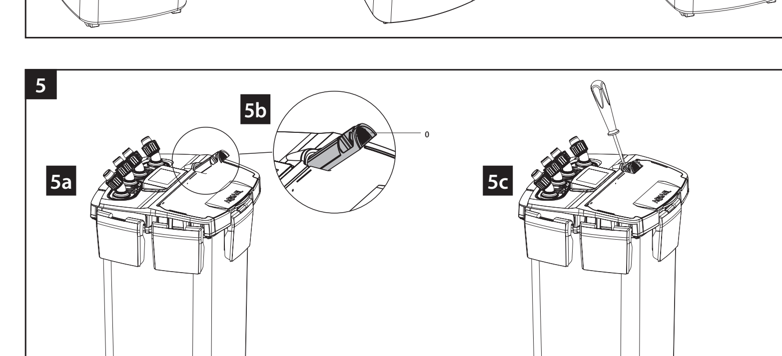

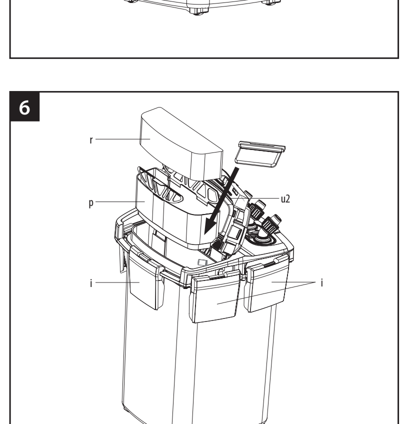

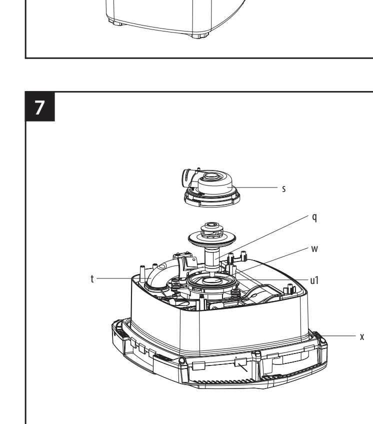

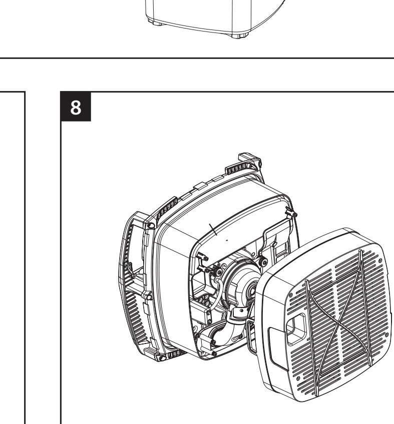

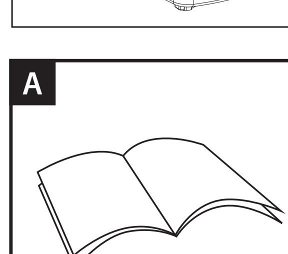

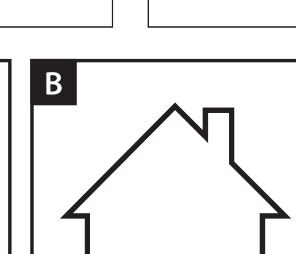

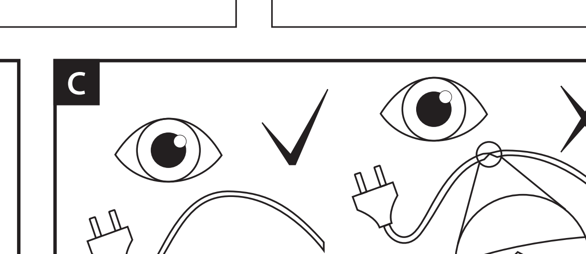

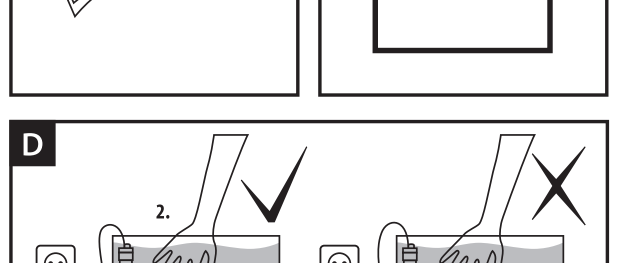

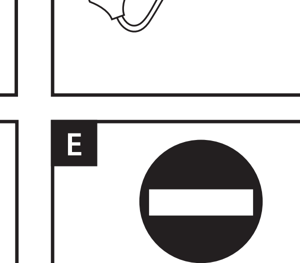

DANE TECHNICZNE / TECHNICAL SPECIFICATIONS / TECHNISCHE DATEN / SPÉCIFICATIONS TECHNIQUES / TECHNICKÉ SPECIFIKACE / ТЕХНИЧЕСКИЕ ХАРАКТЕРИСТИКИ / ESPECIFICACIONES TÉCNICAS / SPECIFICHE TECNICHE

HYPERMAX 4500		
Napięcie / Tension / Spannung / Tension / Napětí / Напряжение / Tensión / Tensione	V	24 DC
Maksymalna wysokość podnoszenia / Maximum lifting height / Maximale Hubhöhe / Hauteur de levage maximale / Maximální výška zdvihu / Максимальная высота подъема / Altura máxima de elevación / Altezza massima di sollevamento	cm	200
Moc / Power / Macht / Pouvoir / Moc / Сила / Poder / Potenza	W	36
Maksymalna wydajność pompy/ Maximum pump capacity / Maximale Pumpenleistung / Capacité maximale de la pompe / Maximální výkon čerpadla / Максимальная производительность насоса / Capacidad máxima de la bomba / Capacità massima della pompa	l/h	4500
Maksymalna wydajność z mediami / Maximum performance with media / Maximale Leistung mit Medien / Performances maximales avec les médias / Maximální výkon s médii / Максимальная производительность с носителями / Máximo rendimiento con medios / Massime prestazioni con i supporti	l/h	2600
Liczba koszyków 1,9 l / Number of baskets 1,9 l / Anzahl der Körbe 1,9 l / Nombre de paniers 1,9 l / Počet košů 1,9 l / Количество корзин 1,9 л / Número de cestas 1,9 l / Numero di cesti 1,9 l	szt. / pcs./ Pcs./ Pc./ Ks./ Шт./ Pc./ Pc.	4
Zalecana pojemność akwarium / Recommended aquarium capacity / Empfohlenes Fassungsvermögen des Aquariums / Capacité recommandée de l'aquarium / Doporučená kapacita akvária / Рекомендуемая вместимость аквариума / Capacidad recomendada del acuario / Capacità dell'acquario consigliata	l	200-1500
Średnica węży / Hose diameter / Schlauchdurchmesser / Diamètre du tuyau / Průměr hadice / Диаметр шланга / Diámetro de la manguera / Diametro del tubo	mm	19/25

LISTA CZĘŚCI (RYS.1–2) / PARTS LIST (FIG.1–2) / STÜCKLISTE (ABB.1–2) / LISTE DES PIÈCES (FIG.1–2) / SEZNAM DÍLŮ (OBR.1–2) / ПЕРЕЧЕНЬ ДЕТАЛЕЙ (РИС.1–2) / LISTA DE PIEZAS (FIG.1–2) / ELENCO PARTI (FIG.1–2)

a)	korpus filtra HYPERMAX 4500 wraz z pokrywą / HYPERMAX 4500 filter body with cover / HYPERMAX 4500 Filtergehäuse mit Deckel / Corps de filtre HYPERMAX 4500 avec couvercle / Těleso filtru HYPERMAX 4500 s krytem / Корпус фильтра HYPERMAX 4500 с крышкой / Cuerpo filtrante HYPERMAX 4500 con tapa / Corpo filtro HYPERMAX 4500 con coperchio
b)	wąż przyłączeniowy – 4 × 1,5 m / connection hose – 4 × 1,5 m / Anschlussschlauch – 4 × 1,5 m / tuyau de raccordement – 4 × 1,5 m / připojovací hadice – 4 × 1,5 m / соединительный шланг – 4 × 1,5 м / Manguera de cone×ión – 4 × 1,5 m / tubo di collegamento – 4 × 1,5 m
c)	komplet rurek przyłączeniowych × 4 / set of connection tubes × 4 / Satz Verbindungsrohre × 4 / Jeu de tubes de raccordement × 4 / sada připojovacích trubek × 4 / комплект соединительных трубок × 4 / Juego de tubos de cone×ión × 4 / set di tubi di collegamento × 4
d)	komplet przyssawek × 8 / set of suction cups × 8 / Satz Saugnäpfe × 8 / Jeu de ventouses × 8 / sada přísavek × 8 / комплект присосок × 8 / juego de ventosas × 8 / set di ventose × 8
e)	końcówka kierująca × 2 / steering tip × 2 / Lenkspitze × 2 / Embout de direction × 2 / Špička řízení × 2 / Рулевой наконечник × 2 / punta de dirección × 2 / Punta dello sterzo × 2
f)	kolanko × 4 / elbow piece × 4 / Rohrbogen × 4 / un coude × 4 / koleno × 4 / codo × 4 / gomito × 4
g)	deszczownia × 2 / sprinkler × 2 / Berieseler × 2 / arroseur × 2 / sprinklerový systém × 2 / флейта -дождеватель × 2 / la maquina de riego por aspersion × 2 / irrigatore a pioggia × 2
h)	teleskopowa rurka zasysająca z koszykiem × 2 / Telescopic suction tube with cage × 2 / Teleskop-Saugrohr mit Käfig × 2 / Tube d'aspiration télescopique avec cage × 2 / Teleskopická sací trubice s klecí × 2 / Телескопическая всасывающая трубка с сепаратором × 2 / Tubo de aspiración telescópico con jaula × 2 / Tubo di aspirazione telescopico con gabbia × 2

SPIS RYSUNKÓW / LIST OF DRAWINGS / LISTE DER ZEICHNUNGEN / LISTE DES DESSINS / SEZNAM VÝKRESŮ / LISTA DE DIBUJOS / ELENCO DEI DISEGNI

Rys. 1.	Części składowe filtra HYPERMAX 4500
Fig. 1.	Filter components HYPERMAX 4500
Abb. 1.	Filterkomponenten HYPERMAX 4500
Fig. 1.	Composants filtrants HYPERMAX 4500
Obr. 1.	Filtrační komponenty HYPERMAX 4500
Рис.1.	Компоненты фильтра HYPERMAX 4500
Figura 1.	Componentes del filtro HYPERMAX 4500
Fig. 1.	Componenti filtranti HYPERMAX 4500
Rys. 2.	Sposób podłączenia filtra HYPERMAX 4500 w akwarium
Fig. 2.	How to connect the HYPERMAX 4500 filter in the aquarium
Abb. 2.	So schließen Sie den HYPERMAX 4500 Filter im Aquarium an
Fig. 2.	Comment connecter le filtre HYPERMAX 4500 dans l'aquarium
Obr. 2.	Jak připojit filtr HYPERMAX 4500 v akváriu
Рис.2.	Как подключить фильтр HYPERMAX 4500 в аквариуме
Figura 2.	Cómo conectar el filtro HYPERMAX 4500 en el acuario
Fig. 2.	Come collegare il filtro HYPERMAX 4500 nell'acquario
Rys. 3.	Budowa korpusu filtra HYPERMAX 4500
Fig. 3.	Construction of the filter body HYPERMAX 4500
Abb. 3.	Aufbau des Filterkörpers HYPERMAX 4500
Fig. 3.	Construction du corps filtrant HYPERMAX 4500
Obr. 3.	Konstrukce tělesa filtru HYPERMAX 4500
Рис.3.	Конструкция корпуса фильтра HYPERMAX 4500
Figura 3.	Construcción del cuerpo del filtro HYPERMAX 4500
Fig. 3.	Costruzione del corpo filtrante HYPERMAX 4500
Rys. 4, 4a-c.	Sposób działania zaworów filtra HYPERMAX 4500
Fig. 4, 4a-c.	How HYPERMAX 4500 filter valves work
Abb. 4, 4a-c.	So funktionieren HYPERMAX 4500 Filterventile
Fig. 4, 4a-c.	Comment fonctionnent les vannes filtrantes HYPERMAX 4500
Obr. 4, 4a-c.	Jak fungují filtrační ventily HYPERMAX 4500
Рис.4, 4а-в.	Как работают фильтрующие клапаны HYPERMAX 4500
Fig. 4, 4a-c.	Cómo funcionan las válvulas de filtro HYPERMAX 4500
Fig. 4, 4a-c.	Come funzionano le valvole filtranti HYPERMAX 4500
Rys. 5a-c.	Sposób samoczynnego zalewania filtra HYPERMAX 4500
Fig. 5a-c.	How to automatically flood the HYPERMAX 4500 filter
Abb. 5a-c.	So fluten Sie den HYPERMAX 4500 Filter automatisch
Fig. 5a-c.	Comment inonder automatiquement le filtre HYPERMAX 4500
Obr. 5a-c.	Jak automaticky zaplavit filtr HYPERMAX 4500
Рис.5а-в.	Как автоматически залить фильтр HYPERMAX 4500
Fig. 5a-c.	Cómo inundar automáticamente el filtro HYPERMAX 4500
Fig. 5a-c.	Come inondare automaticamente il filtro HYPERMAX 4500
Rys. 6.	Sposób konserwacji prefiltra w pokrywie filtra HYPERMAX 4500
Fig. 6.	How to maintain the prefilter in the HYPERMAX 4500 filter cover
Abb. 6.	So pflegen Sie den Vorfilter im HYPERMAX 4500 Filterdeckel
Fig. 6.	Comment maintenir le préfiltre dans le couvercle du filtre HYPERMAX 4500
Obr. 6.	Jak udržovat předfiltr v krytu filtru HYPERMAX 4500
Рис.6.	Как обслуживать предварительный фильтр в крышке фильтра HYPERMAX 4500
Figura 6.	Cómo mantener el prefiltro en la tapa del filtro HYPERMAX 4500
Fig. 6.	Come mantenere il prefiltro nel coperchio del filtro HYPERMAX 4500
Rys. 7.	Sposób demontażu wirnika w pokrywie filtra HYPERMAX 4500
Fig. 7.	How to remove the impeller in the HYPERMAX 4500 filter cover
Abb. 7.	So entfernen Sie das Laufrad im HYPERMAX 4500 Filterdeckel
Fig. 7.	Comment retirer la roue dans le couvercle du filtre HYPERMAX 4500
Obr. 7.	Jak vyjmout oběžné kolo v krytu filtru HYPERMAX 4500
Рис.7.	Как снять крыльчатку в крышке фильтра HYPERMAX 4500
Figura 7.	Cómo quitar el impulsor en la cubierta del filtro HYPERMAX 4500
Fig. 7.	Come rimuovere la girante nel coperchio del filtro HYPERMAX 4500
Rys. 8.	Mocowanie pustego kosza na głowicy filtra HYPERMAX 4500
Fig. 8.	Mounting an empty basket on the HYPERMAX 4500 filter head
Abb. 8.	Montage eines leeren Korbes am HYPERMAX 4500 Filterkopf
Fig. 8.	Montage d'un panier vide sur la tête filtrante HYPERMAX 4500
Obr. 8.	Montáž prázdného koše na filtrační hlavu HYPERMAX 4500
Рис.8.	Установка пустой корзины на головку фильтра HYPERMAX 4500
Fig. 8.	Montaje de una cesta vacía en el cabezal filtrante HYPERMAX 4500
Fig. 8.	Montaggio di un cestello vuoto sulla testa del filtro HYPERMAX 4500

PL INSTRUKCJA OBSŁUGI

Szanowni Państwo, dziękujemy za zakup produktu AQUAEL. Jesteśmy przekonani, że będą Państwo usatysfakcjonowani z jego działania. Aby uniknąć jakichkolwiek problemów związanych z jego użytkowaniem prosimy o zapoznanie się z poniższą instrukcją.

PRZEZNACZENIE PRODUKTU I WŁAŚCIWOŚCI.

HYPERMAX 4500 to zaawansowany technicznie filtr kanistrowy z opatentowanymi rozwiązaniami, przeznaczony do filtrowania, napowietrzania wody w akwariach słodkowodnych. Gwarantuje niezwykłą ergonomię użytkowania, dba o idealną czystość wody w każdym akwarium. Zastosowany prefiltr wbudowany w pokrywie filtra ogranicza częstotliwość czyszczenia wkładów, można wyjąć go bez konieczności demontażu urządzenia. Podwójne zawory gwarantują absolutną szczelność filtra, zaś prosty sposób odłączania węży zapewnia szybkość i wygodę obsługi. Urządzenie odznacza się poza tym wyjątkowo niskim zużyciem energii.

WARUNKI BEZPIECZNEGO UŻYTKOWANIA

Zakupione przez Państwa urządzenie zostało wykonane zgodnie z aktualnymi normami bezpieczeństwa obowiązującymi na terenie Unii Europejskiej. Dla jego długotrwałego i bezpiecznego użytkowania prosimy o zapoznanie się z poniższymi warunkami bezpieczeństwa:

1. Ważne! Przeczytać uważnie przed użyciem. Zachować do wykorzystania w przyszłości. Przed instalacją i każdym uruchomieniem urządzenia należy dokładnie zapoznać się z niniejszą instrukcją obsługi i montażu (rys. A).
2. Urządzenie przystosowane jest do użytkowania tylko w pomieszczeniach zamkniętych i wyłącznie zgodnie z przeznaczeniem (rys. B).
3. Urządzenie może być zasilane tylko poprzez dołączony zasilacz. Zasilacz urządzenia można podłączyć do sieci zasilania tylko pod warunkiem, że lokalne napięcie zasilania jest zgodne z danymi wyszczególnionymi na etykiecie znamionowej zasilacza.
4. Przewód zasilający nieodłączalny nie może być wymieniony. Jeżeli przewód ulegnie uszkodzeniu, sprzęt staje się bezużyteczny (rys. C).
5. OSTRZEŻENIE: Należy zawsze odłączyć urządzenie od zasilania przed montażem, demontażem lub czyszczeniem (rys. D). Przed włożeniem ręki do wody zawsze należy odłączyć od zasilania elektrycznego wszystkie urządzenia znajdujące się w zbiorniku.
6. Dzieci w wieku powyżej 3 lat oraz osoby o ograniczonych możliwościach fizycznych, sensorycznych bądź umysłowych i nieposiadające odpowiedniego doświadczenia lub wiedzy mogą korzystać z urządzenia pod nadzorem, jeśli zapewniono im wskazówki dotyczące bezpiecznego użytkowania urządzenia oraz rozumieją związane z tym zagrożenia. Dzieci nie mogą wykonywać czyszczenia ani konserwacji bez nadzoru. Dzieci nie powinny bawić się urządzeniem (rys. E).

MONTAŻ I URUCHOMIENIE (RYS. 2-5A,B,C).

Filtr HYPERMAX 4500 musi być umieszczony ZAWSZE poniżej poziomu wody w akwarium (max. wysokość od zaworów filtra do lustra wody w akwarium 150 cm). Ze względów estetycznych zaleca się jego usytuowanie w specjalistycznej szafce akwariowej znajdującej się pod zbiornikiem. Wcześniej należy włożyć zawory filtra w otwory pokrywy (patrz rys. 4c). Zawory w nowym filtrze znajdują się w pudełku razem z wężami. W celu pierwszego podłączenia filtra należy złożyć elementy składowe przedstawione na rys. 1 zgodnie z rys. 2. Węże należy przyciąć i dostosować ich długość do potrzeb danego zbiornika. Uwaga! Zbyt długie węże zwisające w kształcie litery „U" mogą być przyczyną nieprawidłowej pracy i utrudnionego odpowietrzania filtra. Zaleca się, aby węże były tak krótkie, jak to tylko możliwe.
Dolne końce wszystkich czterech węży należy do oporu nałożyć na króćce wlotowe filtra i zabezpieczyć nakrętkami zaciskowymi (y). W celu zapewnienia szczelności końcówki węży powinny być nasunięte do oporu na króćce. Przed uruchomieniem należy zdjąć pokrywę filtra (patrz rys. 3) poprzez otwarcie wszystkich klamer (i) i klamer (k) przytrzymujących pokrywę filtra (l). Następnie należy wyciągnąć/wysunąć do góry pokrywę filtra (l) z pojemnika filtra (j). Z wnętrza filtra należy wyjąć koszyki filtracyjne (m) wraz z wkładami filtracyjnymi. Gąbki zaleca się namoczyć w wodzie.
UWAGA, dwa z czterech koszyków na wkłady filtracyjne są puste tak, aby użytkownik mógł dobrać optymalne wkłady zgodnie ze swoimi preferencjami. Przed uruchomieniem filtra należy wypełnić je dowolnie wybranymi wkładami filtracyjnymi przeznaczonymi do filtracji mechanicznej, biologicznej lub chemicznej. Producent rekomenduje w tym celu zwłaszcza wkłady ceramiczne linii BioCeraMax (uwaga, wkłady ceramiczne przed umieszczeniem w filtrze należy przepłukać w celu usunięcia ewentualnego pyłu – w przeciwnym razie pył ten może spowodować przejściowe zmętnienie wody w akwarium). W celu przyspieszenia zainicjowania filtracji biologicznej zarówno gąbki jak i wkłady ceramiczne zaleca się skropić za pomocą biostartera zawierającego żywe kultury bakterii nitryfikacyjnych (np. AQUAEL ACTIBACTOL).
WAŻNE! GÓRNY KOSZYK WE WNĘTRZU FILTRA HYPERMAX 4500 ZNAJDUJĄCY SIĘ BEZPOŚREDNIO POD GŁOWICĄ POWINIEN POZOSTAĆ PUSTY (RYS.8). UMIESZCZENIE JAKICHKOLWIEK MEDIÓW FILTRACYJNYCH W TYM KOSZU MOŻE DOPROWADZIĆ DO USZKODZENIA FILTRA!
Koszyki filtracyjne wraz z wkładami należy umieścić we wnętrzu filtra oraz zamontować pokrywę filtra (l) w pozycji zgodnej z rys. 1 poprzez zamknięcie dwóch małych klamer (k) przytrzymujących pokrywę filtra oraz sześciu dużych klamer (i).
W celu napełnienia złożonego filtra wodą należy przed podłączeniem go do sieci elektrycznej przy otwartych zaworach węży filtracyjnych (patrz rys. 4a) i końcówkach wszystkich czterech węży zanurzonych w wodzie akwariowej wyciągnąć do oporu znajdujący się w pokrywie tłok służący do zalewania filtra (o), wcisnąć go z powrotem (patrz rys. 5a,b) powtarzając te zabiegi tak by woda przelała się do węży (UWAGA! ZAWORY IN (niebieski) I OUT (czerwony) MUSZĄ BYĆ MAKSYMALNIE OTWARTE! (rys. 4a)). Wytworzone w ten sposób we wnętrzu filtra podciśnienie spowoduje jego samoczynne napełnienie się wodą z akwarium. Ubytek wody w zbiorniku należy następnie uzupełnić. Po napełnieniu filtra wodą wystarczy podłączyć go do sieci elektrycznej. UWAGA: w pierwszym okresie po uruchomieniu urządzenie może pracować nieco głośniej i wyrzucać wężem wylotowym duże ilości pęcherzyków powietrza. Jest to spowodowane automatycznym odpowietrzaniem wnętrza filtra. UWAGA: w przypadku zablokowania tłoka służącego do zalewania filtra (o) należy wsunąć śrubokręt w otwór znajdujący się w przedniej części tłoka i za jego pomocą wysunąć ją na zewnątrz (patrz rys. 5 c). Uwaga śrubokręta należy użyć tylko wtedy, kiedy nie ma możliwości wysunięcia tłoka ręcznie.

ODŁĄCZANIE ZAWORÓW WĘŻY FILTRACYJNYCH (RYS. 4A,B,C).

Filtr HYPERMAX 4500 wyposażony jest w dwa niezależne, podwójne zawory 2 x IN (w kolorze niebieskim) i 2 x OUT (w kolorze czerwonym) służące do odłączania węży doprowadzających wodę do filtra i odprowadzających z niego wodę z powrotem do akwarium. W tym celu należy przesunąć dźwignię zaworu do pozycji SERVICE (patrz rys. 4b) – w tym momencie korpus zaworu nieznacznie unosi się w pokrywie filtra. Następnie należy pociągnąć zawór do góry w celu odłączenia go od pokrywy filtra (patrz rys. 4c). W celu ponownego podłączenia zaworu do pokrywy należy wykonać powyższe czynności w odwrotnej kolejności. Na gniazdach zaworów może zostać woda, nie świadczy to o żadnym przecieku.
UWAGA! REGULACJI WYDAJNOŚCI FILTRA HYPERMAX 4500 DOKONUJE SIĘ WYŁĄCZNIE ZA POMOCĄ PRZYCISKÓW STERUJĄCYCH WYDAJNOŚCIA POMPY NA PANELU ZNAJDUJĄCYM SIĘ W JEGO POKRYWIE. ZABRANIA SIĘ UŻYWANIA W TYM CELU ZAWORÓW IN I OUT KTÓRE POWINNY POZOSTAWAĆ MAKSYMALNIE OTWARTE PRZEZ CAŁY CZAS NORMALNEJ PRACY FILTRA (POMIJAJĄC CZYNNOŚCI CZYSZCZENIA PREFILTRA I MEDIÓW FILTRACYJNYCH – PATRZ NIŻEJ).

CZYSZCZENIE PREFILTRA I MEDIÓW FILTRACYJNYCH (RYS. 3-4A,B,C I 6).

UWAGA, TŁOK PRZED OTWARCIEM POKRYWY PREFILTRA MUSI BYĆ WSUNIĘTY DO KOŃCA. W PRZYPADKU OTWIERANIA POKRYWY PREFILTRA PRZY WYSUNIETYM TŁOKU MOŻE DOJŚĆ DO USZKODZENIA ZAWIASÓW BOCZNYCH POKRYWY PREFILTRA.
Prefiltr gąbkowy znajdujący się w pokrywie filtra służy do wychwytywania grubszych zanieczyszczeń mechanicznych zanim trafią one do wnętrza urządzenia. Pozwala to na znaczące ograniczenie częstotliwości demontażu całego filtra i czyszczenia znajdujących się w nim wkładów filtracyjnych. Prefiltr trzeba oczyścić w przypadku widocznego zmniejszenia wydajności filtra. W tym celu należy zamknąć zawór "IN" (w kolorze niebieskim) węża filtra, odczekać 2-3 sekundy, zamknąć zawór "OUT" (w kolorze czerwonym) węża filtra (patrz rys. 4b), odłączyć urządzenie od sieci elektrycznej, otworzyć trzy klamry prefiltra (i) przytrzymujące pokrywę prefiltra po czym unieść do góry pokrywę prefiltra (patrz. rys. 6). Następnie należy wyjąć koszyk prefiltra (p) wraz ze znajdującym się w nim wkładem gąbkowym (r), wyjąć z koszyka wkład gąbkowy i dokładnie wypłukać go pod bieżącą wodą usuwając z niego wszystkie zanieczyszczenia mechaniczne. Następnie należy zamontować prefiltr w pokrywie filtra wykonując powyższe czynności w odwrotnej kolejności, otworzyć zawory filtra (patrz rys. 4a) po czym podłączyć urządzenie od sieci elektrycznej. Po ponownym uruchomieniu filtr odpowietrza się automatycznie i zanim ponownie zacznie pompować wodę może minąć kilka minut które trzeba odczekać (ok. 3 min.). Podczas czyszczenia pojemnika prefiltra należy zwrócić uwagę na klapkę zabezpieczającą cofaniu się wody znajdująca się wewnatrz pojemnika gąbki prefiltra (patrz rys 6a). W przypadku wysunięcia klapki należy ją umiejscowić ja z powrotem na swoim miejscu w pojemniku. Czyszczenie prefiltra zabiera zaledwie kilka minut i nie wymaga wyjmowania urządzenia z szafki pod akwarium. Konieczność czyszczenia prefiltra w zależności od warunków panujących w akwarium powinna zachodzić nie rzadziej niż raz na 1-4 tygodnie. Co najmniej raz na 6 miesięcy należy oczyścić również uszczelkę prefiltra (u2) rys. 6 oraz nasmarować ją smarem silikonowym AQUAEL po czym umieścić w pokrywie filtra zgodnie z rys. 3. Uwaga! Po wyjęciu z filtra prefiltr nie jest szczelny i może przeciekać. Dlaczego w czasie czyszczenia zaleca się przygotowanie naczynia, w którym umieścimy prefiltr w celu bezpiecznego przeniesienia go do umywalki. Wkłady filtracyjne znajdujące się we wnętrzu filtra należy czyścić wyłącznie w wodzie spuszczonej z akwarium (nie w wodzie kranowej!). Pierwszego czyszczenia zaleca się dokonać po zaobserwowaniu widocznego spadku wydajności urządzenia mimo dokonania opisanego wyżej czyszczenia prefiltra. W celu optymalnej pracy filtra zaleca się czyszczenie lub wymianę wkładów filtracyjnych na nowe nie rzadziej niż raz na 12 miesięcy.
W celu oczyszczenia wkładów filtracyjnych znajdujących się we wnętrzu filtra należy: zamknąć zawory na wężach (patrz rys. 4b "SERVICE" – uwaga! zaleca się zamknięcie w pierwszej kolejności zaworów IN (niebieskie), odczekanie 5 sekund, po czym zamknięcie zaworów OUT (czerwone) – pozwoli to na wypompowanie większości wody z wnętrza filtra), wyłączyć silnik, odłączyć zawory węży filtra (patrz rys. 4c), po czym wyjąć urządzenie z szafki akwariowej. W celu zdjęcia pokrywy filtra należy (patrz rys. 3): otworzyć sześć dużych klamer (i) przytrzymujących pokrywę filtra, otworzyć dwie małe klamry (k) przytrzymujące pokrywę filtra po czym unieść do góry pokrywę filtra (l). Ponieważ podczas zdejmowania pokrywy filtra może wylać się z niego nieco brudnej wody zaleca się umieścić uprzednio urządzenie w wannie lub w brodziku prysznica. Następnie należy wyjąć koszyki filtracyjne (m) znajdujące się we wnętrzu urządzenia i dokonać wymiany wypełniających je wkładów filtracyjnych lub ich konserwacji zgodnie z powyższymi zaleceniami. Następnie należy złożyć urządzenie wkładając koszyki filtracyjne (m) do wnętrza urządzenia, umieścić pokrywę filtra (l) na pojemniku (j) w pierwotnej pozycji zgodnej z rys. 3 (uwaga, pozycja pokrywy na pojemniku ma znaczenie, bowiem pokrywa pasuje do pojemnika tylko w jednej pozycji), zamknąć klamry (k oraz i) przytrzymujące pokrywę filtra, podłączyć zawory węży filtra (patrz rys. 4c), otworzyć zawory na wężach (patrz rys. 4a) po czym podłączyć urządzenie od sieci elektrycznej. W razie potrzeby węże, rurki i obudowę filtra można oczyścić z glonów lub osadzającego się na nich kamienia i kurzu używając miękkiej szmatki lub gąbki.
Uwaga, układ automatycznego odpowietrzania filtra może nie działać poprawnie, jeżeli otwór w osce wirnika odpowiadający za odprowadzanie nagromadzonego w filtrze powietrza będzie niedrożny. Drożność otworu w osce wirnika trzeba sprawdzać przy każdorazowym czyszczeniu filtra. W przypadku zatkania otworu należy przepchać otwór cienkim drucikiem.
Pokrywka prefiltra jest demontowana, należy ją delikatnie ale stanowczo wyciągnąć w pozycji pionowej z obudowy, wkładamy ją w odwrotnej kolejności.

CZYSZCZENIE KOMORY WIRNIKA I KONSERWACJA USZCZELKI POKRYWY FILTRA (RYS. 7-8).

W celu zapewnienia bezawaryjnej pracy filtra należy regularnie czyścić wirnik oraz komorę, w której on pracuje. W tym celu należy odwrócić pokrywę filtra do góry dnem (rys. 7), zdjąć koszyk (rys. 8), odłączyć czerwony gumowy łącznik (t) od pokrywy zaciskowej komory wirnika, zdjąć pokrywę zaciskową komory wirnika (s) przekręcając ją ruchem zgodnym z ruchem wskazówek zegara, wyjąć wirnik (q) i dokładnie umyć go pod bieżącą wodą. Wnętrze komory wirnika (w) należy wyczyścić przy pomocy miękkiej szczoteczki. Drożność otworu w osce wirnika trzeba sprawdzać przy każdorazowym czyszczeniu filtra. W przypadku zatkania otworu osi wirnika należy przepchać otwór cienkim drucikiem.
Należy również dokonać konserwacji uszczelki wirnika (u1) poprzez jej umycie pod bieżącą wodą, wysuszenie i nasmarowanie smarem silikonowym AQUAEL. Następnie należy złożyć urządzenie wykonując wszystkie powyższe czynności w odwrotnej kolejności.
Uwaga! Podczas czyszczenia filtra należy ostrożnie wyjąć uszczelkę (x) znajdującą się pod pokrywą filtra (rys. 7), dokładnie umyć ją w ciepłej wodzie po czym wysuszyć przy pomocy papierowego ręcznika i starannie nasmarować smarem silikonowym AQUAEL. Należy również przy pomocy miękkiej gąbki lub szmatki dokładnie oczyścić rowek w którym znajdowała się uszczelka w celu usunięcia z niego kamienia i innych zanieczyszczeń mechanicznych. Następnie należy ostrożnie umieścić w rowku pod pokrywą filtra. Postępowanie takie gwarantuje długotrwałe użytkowanie uszczelki bez konieczności jej wymieniania częściej niż co 4-5 lat. W przypadku gdy uszczelka ulegnie przerwaniu lub uszkodzeniu należy wymienić ją na nową.

STEROWANIE FILTREM HYPERMAX 4500.

Sterowanie filtrem HYPERMAX 4500 odbywa się za pomocą intuicyjnego panelu sterującego umieszczonego w pokrywie filtra.
Pierwsze uruchomienie filtra HYPERMAX 4500. Po podłączeniu urządzenia do sieci elektrycznej następują trzy krótkie sygnały dźwiękowe. Diody „POWER" i „STATUS" świecą światłem ciągłym. Linia białych diod funkcyjnych przechodzi w stan pulsacyjny - do środka i na zewnątrz. Stan gotowości urządzenia do pracy następuje po około 7 sekundach (następuję wygaszenie białych diod funkcyjnych – pozostaje tylko dioda „POWER" świecąca światłem ciągłym, sygnalizująca podłączenie filtra do zasilania). Uruchomienie filtra inicjujemy naciśnięciem dowolnego przycisku na panelu. Filtr zaczyna pracę z minimalną wydajnością określona na poziomie 50% (ustawienia początkowe). Zapala się dioda „STATUS", sygnalizująca pracę filtra. W tym trybie można regulować wydajność filtra za pomocą przycisków oznaczonych „+" i „–". Po ustawieniu wymaganej wydajności należy odczekać min. 5 sekund aby zadane nastawy zostały zapamiętane. Sygnalizuję to krótki sygnał dźwiękowy.
Obsługa filtra HYPERMAX 4500. Włączanie i wyłączanie pompy filtra HYPERMAX 4500 następuje poprzez krótkie naciśnięcie środkowego przycisku on/off. Następuje zatrzymanie pompy (białe diody funkcyjne przechodzą w stan pulsacyjny). Ponowne krótkie naciśnięcie przycisku on/off uruchamia pompę i filtr zaczyna pracować z wydajnością ustawioną przed wyłączeniem. Dłuższe naciśnięcie przycisku on/off (powyżej 3 sekund) powoduje zatrzymanie pompy filtra HYPERMAX 4500 (białe diody funkcyjne oraz dioda „STATUS" nie świecą). Ponowne dłuższe naciśnięcie przycisku on/off uruchamia pompę z minimalną wydajnością określona na poziomie 50% (ustawienia początkowe). Przyciski „+" i „–" służą odpowiednio do zwiększania i zmniejszania wydajności pompy filtra HYPERMAX 4500. Pojedyncze naciśnięcie przycisku „+" zwiększa wydajność o 5% (225 l/h), a przycisku oznaczonego „–" zmniejsza wydajność o 5% (225 l/h).
Sygnalizacja błędów w filtrze HYPERMAX 4500. Urządzenie posiada możliwość wykrywania i sygnalizacji 2 rodzajów błędów:
- zablokowanie wirnika (cztery skrajne białe diody funkcyjne przechodzą w tryb pulsacyjny, dodatkowo urządzenie sygnalizuje ten stan sygnałem dźwiękowym)
- brak wirnika silnika (trzy środkowe białe diody funkcyjne przechodzą w stan pulsacyjny, dodatkowo urządzenie sygnalizuje ten stan sygnałem dźwiękowym)

Funkcje dodatkowe
Włączenie / wyłączenie sygnałów dźwiękowych następuje odpowiednio poprzez równoczesne naciśniecie i przytrzymanie dwóch przycisków:
- włączenie sygnałów dźwiękowych „+" i „on / off",
- wyłączenie sygnałów dźwiękowych „–" i „on / off".

Zmiana sposobu wyświetlania aktualnego przepływu przez białe diody funkcyjne następuję poprzez jednoczesne naciśnięcie klawiszy "+" i "–".

DEMONTAŻ I KASACJA.

Zużytego sprzętu elektrycznego i elektronicznego nie należy wyrzucać do śmietnika. Selekcjonowanie i prawidłowa utylizacja tego typu odpadów przyczynia się do ochrony środowiska naturalnego. Użytkownik jest odpowiedzialny za dostarczenie zużytego sprzętu do wyspecjalizowanego punktu zbiorki, gdzie będzie on przyjęty bezpłatnie. Informację o takim punkcie można uzyskać u władz lokalnych lub w punkcie zakupu.

WARUNKI GWARANCJI.

Producent udziela gwarancji na okres 24 miesięcy licząc od daty zakupu. Gwarancja obowiązuje na terenie Unii Europejskiej. Gwarancja obejmuje wyłącznie uszkodzenia powstałe z winy producenta, tj. wady materiałowe lub błędy montażowe, nie obejmuje natomiast uszkodzeń powstałych z winy użytkownika na skutek niewłaściwego obchodzenia się z urządzeniem lub też wykorzystania go do celów niezgodnych z jego przeznaczeniem. Uwaga: jakiekolwiek próby przeróbek lub demontażu sprzętu wykraczające poza zakres jego normalnego użytkowania i konserwacji powodują utratę gwarancji!
W przypadku stwierdzenia nieprawidłowości działania urządzenia należy przesłać je wraz z wypełnioną kartą gwarancyjną na adres sprzedawcy lub producenta. Warunkiem uznania gwarancji jest zgodność daty produkcji wytłoczonej na produkcie z datą wypisaną na karcie gwarancyjnej. Niniejsze warunki nie wyłączają, nie ograniczają ani nie zawieszają uprawnień kupującego wynikających z niezgodności towaru z umową. Gwarancja jest ograniczona wyłącznie do naprawy lub wymiany samego urządzenia. Nie obejmuje ona skutków utraty lub zniszczenia jakichkolwiek innych obiektów

EN MANUAL

Dear Sir/Madam, Thank you for purchasing the AQUAEL product. We are convinced that you will be satisfied with its operation. To avoid any problems related to its use, please read the instructions below.

INTENDED USE OF THE PRODUCT AND PROPERTIES.

HYPERMAX 4500 is a high-tech canister filter with patented solutions, designed for filtering and aeration of water in freshwater aquariums. It guarantees extraordinary ergonomics of use, takes care of the perfect purity of water in each aquarium. The pre-filter built into the filter cover limits the frequency of cleaning the cartridges, it can be removed without the need to daemon the device. Double valves guarantee absolute tightness of the filter, and the simple way of disconnecting the hoses ensures speed and convenience of operation. The device also has extremely low energy consumption.

CONDITIONS OF SAFE USE

The device purchased by you has been made in accordance with the applicable safety standards in force in the European Union. For its long-term and safe use, we ask you to familiarize yourself with the following safety conditions:

1. Important! Read carefully before use. Keep it for future use. Before installing and each commissioning of the device, carefully read this user manual and the Ministry of Use (Fig. A).
2. The device is suitable for use only in enclosed spaces and only for its intended purpose (Fig. B).
3. The device can only be powered by the included power supply. The power supply of the device can be connected to the mains only if the local supply voltage matches the information specified on the PSU rating label.
4. The non-detachable power cord cannot be replaced. If the cable is damaged, the equipment becomes unusable (Fig. C).
5. WARNING: Always disconnect the appliance from the power supply before assembly, disassembly or cleaning (Fig. D). Always disconnect all appliances in the tank from the electrical supply before putting your hand in the water.
6. Children over 3 years of age and persons with physical, sensory or mental impairment and lack adequate experience or knowledge may use the device under supervision if they are provided with guidance on the safe use of the device and understand the risks involved. Children must not perform cleaning or maintenance unattended. Children should not play with the device (Fig. E).

ASSEMBLY AND COMMISSIONING (FIG. 2-5A,B,C).

The HYPERMAX 4500 filter must be placed ALWAYS below the water level in the aquarium (max. height from the filter valves to the aquarium water surface 150 cm). For aesthetic reasons, it is recommended to locate it in a specialized aquarium cabinet located under the tank. Before that, insert the filter valves into the lid openings (see Figure 4c). The valves in the new filter are in the box together with the hoses. For the first connection of the filter, the components shown in Figure 1 must be assembled in accordance with Figure 2. Hoses should be cut and their length adapted to the needs of a given tank. Remark! Too long overhanging hoses in the shape of the letter "U" may cause incorrect operation and difficult venting of the filter. It is recommended that snakes be as short as possible.
The lower ends of all four hoses should be applied to the filter inlet nozzles and secured with clampnuts (s). In order to ensure tightness, the ends of the hoses should be pushed to the ends on the connectors. Before starting the property, remove the filter cover (see Figure 3) by opening all clamps (i) and clamps (k) holding the filter cover (l). Then pull up/pull the filter cover (l) out of the filter container (j). Remove the filter baskets (m) with the filter cartridges from the inside of the filter. Sponges are recommended to be soaked in water.
NOTE, two of the four filter cartridge baskets are empty so that the user can choose the optimal cartridges according to his preferences. Before starting the filter, they should be filled with any selected fil ration cartridges for mechanical, biological or chemical filtration. The manufacturer recommends especially ceramic cartridges of the BioCeraMax line for this purpose (note, ceramic cartridges should be rinsed before placing in the filter to remove possible dust – otherwise this dust may cause temporary turbidity of the aquarium water). In order to accelerate the initiation of biological filtration, both sponges and ceramic cartridges are recommended to be sprinkled with a biostarter containing live nitrifying bacterial cultures (e.g. AQUAEL ACTIBACTOL).
IMPORTANT! THE UPPER CAGE INSIDE THE HYPERMAX 4500 FILTER LOCATED DIRECTLY UNDER THE HEAD SHOULD REMAIN EMPTY (FIG. 8). PLACING ANY FILTER MEDIA IN THIS BASKET MAY DAMAGE THE FILTER!
The filter cages and cartridges shall be placed inside the filter and the filter cover (l) shall be mounted in the positionin accordance with Figure 1 by closing the two small clamps (k) holding the filter cover and six large clamps (i).
In order to fill the complex filter with water, before connecting it to the electrical network with the filter hose valves open (see Fig. 4a) and the ends of all four hoses immersed in aquarium water, pull the piston in the lid used to flood the filter (o) and press it back (see Fig. 5a,b) of the repetition rzajacing these treatments so that the water overflows into the hoses (ATTENTION! THE IN (BLUE) AND OUT (RED) VALVES MUST BE KEPT AS OPEN AS POSSIBLE! (Figure 4(a)). The vacuum created in this way inside the filter will cause it to fill with water from the aquarium automatically. The water loss in the tank must then be replenished. After filling the filter with water, it is enough to connect it to the electrical network. NOTE: in the first period after start-up, the device may work a little louder and eject large amounts of air bubbles through the outlet hose. This is due to the automatic venting of the filter shaft. NOTE: if the piston used to flood the filter (o) is blocked, insert the screwdriver into the hole in the front of the piston and use it to slide it out (see Figure 5 c). Note: Use the screwdriver only if it is not possible to eject the piston manually.

DISCONNECTION OF FILTER HOSE VALVES (FIG. 4A, B, C).

The HYPERMAX 4500 filter is equipped with two independent dual valves 2 x IN (in blue) and 2 x OUT (in red) used to disconnect the hoses supplying water to the filter and draining water from it back to the aquarium. To do this, move the valve lever to the SERVICE position (see Fig. 4b) – at this point the valve body rises slightly in the filter cover. Then pull the valve upwards to disconnect it from the filter cover (see Figure 4c). To reconnect the valve to the cover, perform the above steps in reverse order.
Water may remain on the valve seats, this does not indicate any leakage.
REMARK! THE CAPACITY OF THE HYPERMAX 4500 FILTER IS ADJUSTED ONLY USING THE PUMP CAPACITY CONTROL BUTTONS ON THE PANEL LOCATED IN THE PUMP COVER. IT IS FORBIDDEN TO USE IN AND OUT VALVES FOR THIS PURPOSE, WHICH SHOULD REMAIN AS OPEN AS POSSIBLE THROUGHOUT NORMAL OPERATION OF THE FILTER (EXCEPT FOR CLEANING THE PRE-FILTER AND FILTER MEDIA – SEE BELOW).

CLEANING OF THE PRE-FILTER AND FILTER MEDIA (FIG. 3-4A, B, C AND 6).

NOTE, THE PLUNGER MUST BE INSERTED ALL THE WAY BEFORE OPENING THE PREFILTER COVER. IF THE PREFILTER COVER IS OPENED WITH THE PISTON EXTENDED, THE SIDE HINGES OF THE PREFILTER COVER MAY BE DAMAGED.
The sponge pre-filter located in the filter cover is used to capture coarse mechanical contaminants before they reach the inside of the device. This allows you to significantly reduce the frequency of dismantling the entire filter and cleaning the filter cartridges contained in it. The pre-filter must be cleaned if the filter capacity is visibly reduced. To do this, close the "IN" (blue) valve of the filter hose, wait 2 to 3 seconds, close the "OUT" (red) valve of the filter hose (see Figure 4b), disconnect the device from the mains, then remove the three prefilter brackets (i) holding the prefilter cover and lift the prefilter cover upwards (see Figure 6). Then remove the prefilter basket (p) with the sponge cartridge (r) contained in it, remove the sponge cartridge from the basket and rinse it thoroughly under running water, removing all mechanical impurities from it. Then install the pre-filter in the filter cover using the above steps in the reverse order, open the filter valves (see Figure 4a) and connect the device from the mains. After restarting, the filter vents automatically and it may take a few minutes to wait (approx. 3 minutes) before it starts pumping water again. When cleaning the pre-filter container, pay attention to the water backflow flap inside the pre-filter sponge container (see Figure 6a). If the flap is pulled out, it should be placed back in its place in the container. Cleaning the prefilter takes only a few minutes and does not require removing the device from the cabinet under the aquarium. The need to clean the prefilter depending on the conditions in the aquarium should occur at least once every 1-4 weeks. At least once every 6 months, the pre-filter gasket (u2) in Fig. 6 should also be cleaned and lubricated with AQUAEL silicone grease and placed in the filter cover according to Fig. 3.
Remark! When removed from the filter, the prefilter is not airtight and may leak. Why during cleaning it is recommended to prepare a vessel in which we will place the pre-filter in order to safely transfer it to the sink. Filter cartridges inside the filter should only be cleaned in water drained from the aquarium (not tap water!). The first cleaning is recommended after observing a visible decrease in the performance of the device despite the prefilter cleaning described above. For optimal operation of the filter, it is recommended to clean or replace the filter cartridges with new ones at least once every 12 months.
In order to clean the filter cartridges inside the filter: close the valves on the hoses (see Fig. 4b "SERVICE" – attention! it is recommended to first close the IN valves (blue), wait 5 seconds, and then close the OUT valves (red) – this will allow you to pump out most of the water from the inside of the filter), turn off the engine, disconnect the valve filter hoses (see Figure 4c), then remove the device from the aquarium cabinet. To remove the filter cover (see Figure 3): open the six large buckles (i) holding the filter cover, open the two small buckles (k) holding the filter cover together, and lift the filter cover (l) upwards. Since some dirty water may spill out of the filter cover when removing it, it is recommended to place the device in the bath or shower tray beforehand. Then remove the filter baskets (m) inside the unit and replace or maintain the filling filter cartridges in accordance with the above recommendations. Then fold the device by inserting the filter baskets (m) inside the device, place the filter cover (l) on the container (j) in the original position according to Fig. 3 (note, the position of the cover on the container is important, because the lid fits into the container only in one position), close the clamps (k and i) holding the filter cover, connect the filter hose valves (see Figure 4c), Open the valves on the hoses (see Figure 4a) and connect the device from the mains. If necessary, hoses, tubes and both filters can be cleaned of algae or scale and dust deposited on them using a soft cloth or sponge.
Note, the automatic filter venting system may not work properly if the hole in the rotor axle responsible for the discharge of accumulated air in the filter is obstructed. The patency of the hole in the rotor axle must be checked each time the filter is cleaned. If the hole is plugged, push the hole with a thin wire.
The prefilter cover is disassembled, it should be gently but firmly pulled out in a vertical position from the housing, we insert it in the reverse order.

CLEANING THE ROTOR CHAMBER AND MAINTENANCE OF THE FILTER COVER GASKET (FIG. 7-8).

In order to ensure trouble-free operation of the filter, the rotor and the chamber in which it works should be cleaned regularly. To do this, turn the filter cover upside down (Fig. 7), remove the cage (Fig. 8), disconnect the red rubber connector (t) from the terminal cover of the rotor chamber, remove the clamping cover of the rotor chamber (s) by turning it clockwise, remove the rotor (q) and wash it thoroughly under running water. The inside of the rotor chamber (w) should be cleaned with the power of the soft brush. The patency of the hole in the rotor axle must be checked each time the filter is cleaned. If the hole of the rotor axis is closed, push the hole with a thin wire.
The rotor seal (u1) should also be maintained by washing it under running water, drying it and using AQUAEL silicone grease. Then you need to assemble the device by doing all of the above in reverse order.
Remark! When cleaning the filter, carefully remove the gasket (x) located under the filter cover (fig. 7),thoroughly do not wash it in warm water, then dry it with a paper towel and carefully lubricate with AQUAEL silicone grease. It is also necessary to thoroughly clean the groove in which the gasket was located with the help of a soft sponge or cloth in order to remove scale and other mechanical impurities from it. Then you need to carefully place in the groove under the filter cover. This procedure guarantees long-term use of the gasket without the need to replace it more often than every 4-5 years. If the gasket breaks or is damaged, replace it with a new one.

CONTROL THE HYPERMAX 4500 FILTER.

The HYPERMAX 4500 filter is controlled via an intuitive control panel located in the filter cover.
First application of the HYPERMAX 4500 filter. When the device is connected to the electrical network, three short beeps follow. The "POWER" and "STATUS" LEDs glow continuously. The line of white function diodes goes into a pulsed state - inward and outward. The standby state of the device takes place after about 7 seconds (white function LEDs are extinguished – only the "POWER" LED remains with continuous light, signaling the connection of the filter to the power supply). Starting the filter is initiated by pressing any button on the panel. The filter for active operation at a minimum efficiency specified at 50% (initial settings). The "STATUS" LED lights up, indicating the filter operation. In this mode, you can adjust the filter performance using the buttons marked "+" and "–". After setting the required performance, wait min. 5 seconds for the set settings to be remembered. This is indicated by a short beep.
Supports HYPERMAX 4500 filter. The HYPERMAX 4500 filter pump is switched on and off by briefly pressing the middle on/off button. The pump stops (the white function diodes go into a pulsed state). A short press of the on/off button starts the pump again and the filter starts working at the capacity set before shutting down. Pressing the on/off button for a long time (more than 3 seconds) stops the HYPERMAX 4500 filter pump (white function LEDs and "STATUS" LED are not lit). Pressing the on/off button for a long time again starts the pump with a minimum capacity of 50% (initial settings). The "+" and "–" buttons are used to increase and decrease the efficiency of the HYPERMAX 4500 filter pump, respectively. A single press of the "+" button increases productivity by 5% (225 l/h) and the button marked "–" reduces productivity by 5% (225 l/h).
Error indication in the HYPERMAX 4500 filter. The device has the ability to detect and signal 2 types of errors:
- rotor locking (four extreme white function LEDs go into pulse mode, additionally the SY device signals this state with a sound signal)
- no motor rotor (the three middle white function diodes go into pulse state, in addition, the signal devocalizes this state with a sound signal)

Additional features
Activation / disabling of beeps occurs respectively by simultaneously pressing and holding not two buttons:
• inclusion of sound signals "+" and "on / off",
• disabling the beeps "–" and "on/off".
Changing the way the current flow is displayed by the white function LEDs by pressing the "+" and "–" keys at the same time.

DISMANTLING AND CANCELLATION.

Waste electrical and electronic equipment should not be disposed of in the trash. Selection and proper disposal of this type of waste contributes to the protection of the natural environment. The user is responsible for delivering the waste equipment to a specialized collection point, where it will be accepted free of charge. Information about this point can be obtained from the local authority or from the point of purchase.

WARRANTY CONDITIONS.

The manufacturer provides a warranty for a period of 24 months from the date of purchase. The guarantee is valid within the European Union. The warranty covers only damage caused by the fault of the manufacturer, i.e. material defects or assembly errors, but does not cover damage caused by the fault of the user as a result of improper handling of the device or its use for purposes incompatible with its intended use. Attention: any attempt to rework or disassemble equipment beyond the scope of its normal use and maintenance will void the warranty!
If irregularities in the operation of the device are found, it should be sent together with the completed warranty card to the address of the seller or manufacturer. The condition for recognizing the warranty is the compliance of the production date embossed on the product with the date written on the warranty card. These conditions do not exclude, limit or suspend the buyer's rights arising from the non-conformity of the goods with the contract. The warranty is limited only to the repair or replacement of the device itself. It does not cover the effects of the loss or destruction of any other objects.

DE MANUELL

Sehr geehrte Damen und Herren, wir bedanken uns für den Kauf des AQUAEL Produktes. Wir sind überzeugt, dass Sie mit seiner Leistung zufrieden sein werden. Um jegliche Probleme bei der Nutzung zu vermeiden, bitten wir Sie, die folgende Anleitung sorgfältig zu lesen.

BESTIMMUNGSGEMÄSSE VERWENDUNG DES PRODUKTS UND EIGENSCHAFTEN

Der HYPERMAX 4500 ist ein technisch fortgeschrittener Kanisterfilter mit patentierten Lösungen, konzipiert für die Filtration und Belüftung von Wasser in Süßwasseraquarien. Er garantiert eine außergewöhnliche Benutzerfreundlichkeit und sorgt für optimale Wasserqualität in jedem Aquarium. Der im Filterdeckel eingebaute Vorfilter, welcher ohne Demontage des Gerätes entfernt werden kann, reduziert die Häufigkeit der Reinigung der Filtereinsätze. Doppelte Ventile sorgen für absolute Dichtheit des Filters, während die einfache Art der Schlauchentfernung Schnelligkeit und Bedienkomfort gewährleistet. Darüber hinaus zeichnet sich das Gerät durch einen besonders geringen Energieverbrauch aus.

BEDINGUNGEN FÜR DIE SICHERE VERWENDUNG

Das von Ihnen gekaufte Gerät wurde in Übereinstimmung mit den geltenden Sicherheitsstandards in der Europäischen Union hergestellt. Für eine langfristige und sichere Verwendung ¬bitten wir Sie, sich mit den folgenden Sicherheitsbedingungen vertraut zu machen:

1. Wichtig! Lesen Sie diese Anleitung sorgfältig durch, bevor Sie das Gerät verwenden. Bewahren Sie sie für die zukünftige Verwendung auf. Vor der Installation und jedem Start des Geräts sollten Sie sich gründlich mit dieser Bedienungs- und Montageanleitung vertraut machen (Abb. A).
2. Das Gerät ist nur für den Gebrauch in Innenräumen und ausschließlich für den vorgesehenen Zweck geeignet (Abb. B).
3. Das Gerät darf nur über das mitgelieferte Netzteil betrieben werden. Das Netzteil des Geräts darf nur an das Stromnetz angeschlossen werden, wenn die lokale Netzspannung mit den Angaben auf dem Typenschild des Netzteils übereinstimmt.
4. Das fest installierte Netzkabel kann nicht ausgetauscht werden. Wenn das Kabel beschädigt ist, wird das Gerät unbrauchbar (Abb. C).
5. WARNUNG: Vor dem Aufbau, dem Abbau oder der Reinigung sollte das Gerät immer vom Stromnetz getrennt werden (Abb. D). Bevor Sie Ihre Hand in das Wasser tauchen, sollten Sie alle Geräte im Aquarium vom Stromnetz trennen.
6. Kinder über 3 Jahre sowie Personen mit eingeschränkten physischen, sensorischen oder geistigen Fähigkeiten und ohne ausreichende Erfahrung oder Wissen dürfen das Gerät nur unter Aufsicht und nach Anleitung zur sicheren Benutzung des Geräts verwenden, wenn sie die damit verbundenen Risiken verstehen. Kinder dürfen Reinigungs- oder Wartungsarbeiten nicht ohne Aufsicht durchführen. Kinder sollten nicht mit dem Gerät spielen (Abb. E).

MONTAGE UND INBETRIEBNAHME (ABB. 2-5A,B,C)

Der HYPERMAX 4500 Filter muss IMMER unterhalb des Wasserspiegels im Aquarium platziert werden (max. Höhe von den Filterventilen zum Wasserspiegel im Aquarium: 150 cm). Aus ästhetischen Gründen wird empfohlen, ihn in einem speziellen Aquariumschrank unter dem Aquarium zu platzieren. Zuvor müssen die Filterventile in die Löcher des Deckels eingesetzt werden (siehe Abb. 4c). Die Ventile im neuen Filter befinden sich zusammen mit den Schläuchen in der Box. Um den Filter zum ersten Mal anzuschließen, müssen die in Abb. 1 dargestellten Komponenten gemäß Abb. 2 montiert werden. Die Schläuche müssen zugeschnitten und auf die Bedürfnisse des jeweiligen Aquariums angepasst werden. Achtung! Zu lange, in Form eines "U" hängende Schläuche können eine fehlerhafte Funktion und eine schwierige Entlüftung des Filters verursachen. Es wird empfohlen, dass die Schläuche so kurz wie möglich sind. Die unteren Enden aller vier Schläuche müssen vollständig auf die Einlassstutzen des Filters aufgesetzt und mit den Klemmmuttern (y) gesichert werden. Um die Dichtigkeit zu gewährleisten, sollten die Schlauchenden vollständig auf die Stutzen aufgesetzt werden. Vor dem Starten müssen Sie den Filterdeckel abnehmen (siehe Abb. 3), indem Sie alle Klemmen (i) und Klemmen (k) öffnen, die den Filterdeckel (l) halten. Dann ziehen Sie den Filterdeckel (l) aus dem Filterbehälter (j) heraus. Entfernen Sie die Filterkörbe (m) mit den Filtereinsätzen aus dem Inneren des Filters. Es wird empfohlen, die Schwämme in Wasser einzuweichen. **Beachten Sie**, dass zwei der vier Filtereinsatzkörbe leer sind, so dass der Benutzer optimale Einsätze nach seinen Vorlieben auswählen kann. Vor dem Starten des Filters müssen sie mit beliebigen Filtereinsätzen für mechanische, biologische oder chemische Filtration gefüllt werden. Der Hersteller empfiehlt insbesondere keramische Einsätze der BioCeraMax-Linie (Achtung, keramische Einsätze sollten vor dem Einsetzen in den Filter gespült werden, um eventuellen Staub zu entfernen - andernfalls kann dieser Staub eine vorübergehende Trübung des Aquarienwassers verursachen). Um die Einleitung der biologischen Filtration zu beschleunigen, wird empfohlen, sowohl die Schwämme als auch die keramischen Einsätze mit einem Biostarter zu besprühen, der lebende Kulturen von Nitrifikationsbakterien enthält (z.B. AQUAEL ACTIBACTOL).
WICHTIG! DER OBERE KORB IM INNEREN DES HYPERMAX 4500 FILTERS, DER SICH DIREKT UNTER DEM KOPF BEFINDET, SOLLTE LEER BLEIBEN (ABB. 8). DAS PLATZIEREN VON FILTERMEDIEN IN DIESEM KORB KANN ZUR BESCHÄDIGUNG DES FILTERS FÜHREN!
Die Filterkörbe zusammen mit den Einsätzen sollten im Inneren des Filters platziert und der Filterdeckel (l) in der Position gemäß Abb. 1 montiert werden, indem die beiden kleinen Klammern (k) geschlossen werden, die den Filterdeckel und die sechs großen Klammern (i) halten. Um den zusammengesetzten Filter mit Wasser zu füllen, sollten Sie vor dem Anschluss an das Stromnetz bei geöffneten Filterrohrventilen (siehe Abb. 4a) und den Enden aller vier in das Aquarienwasser eingetauchten Schläuche den im Deckel befindlichen Kolben zum Füllen des Filters (o) vollständig herausziehen, ihn wieder eindrücken (siehe Abb. 5a,b) und diesen Vorgang wiederholen, damit das Wasser in die Schläuche fließt.
(ACHTUNG! Die IN (blau) und OUT (rot) Ventile MÜSSEN vollständig geöffnet sein! (Abb. 4a)). Das auf diese Weise im Inneren des Filters erzeugte Vakuum führt dazu, dass er sich selbstständig mit Wasser aus dem Aquarium füllt. Der Wasserverlust im Becken muss dann ausgeglichen werden. Nach dem Befüllen des Filters mit Wasser genügt es, ihn an das Stromnetz anzuschließen. HINWEIS: In der Anfangsphase kann das Gerät etwas lauter arbeiten und große Mengen von Luftblasen durch den Auslassschlauch ausstoßen. Dies ist auf das automatische Entlüften des Innenraums des Filters zurückzuführen. HINWEIS: Bei Blockierung des Kolbens zum Befüllen des Filters (o) sollten Sie einen Schraubenzieher in das Loch in der Vorderseite des Kolbens stecken und ihn mit Hilfe dessen nach außen ziehen (siehe Abb. 5 c). Der Schraubenzieher sollte nur dann verwendet werden, wenn es nicht möglich ist, den Kolben manuell herauszuziehen.

ABKOPPELUNG DER FILTERSCHLAUCHVENTILE (ABB. 4A,B,C)

Der Hypermax 4500 Filter ist mit zwei unabhängigen, doppelten 2 x IN Ventilen (blau) und 2 x OUT Ventilen (rot) ausgestattet, die zum Abtrennen der das Wasser zum Filter führenden und es von dort zurück ins Aquarium leitenden Schläuche dienen. Zu diesem Zweck sollten Sie den Ventilhebel in die Position SERVICE (siehe Abb. 4b) schieben - in diesem Moment hebt sich der Ventilkörper leicht in der Filterabdeckung an. Dann sollte der Ventil nach oben gezogen werden, um ihn von der Filterabdeckung zu trennen (siehe Abb. 4c). Um das Ventil wieder an den Deckel anzuschließen, führen Sie die oben genannten Schritte in umgekehrter Reihenfolge aus.
An den Ventilbuchsen kann Wasser zurückbleiben, dies weist jedoch auf keinen Leck hin!
ACHTUNG! DIE LEISTUNGSEINSTELLUNG DES HYPERMAX 4500 FILTERS WIRD AUSSCHLIESSLICH MIT DEN LEISTUNGSSTEUERTASTEN DER PUMPE AUF DEM PANEL IN SEINEM DECKEL DURCHGEFÜHRT. ES IST VERBOTEN, DIE IN- UND OUT-VENTILE ZU DIESEM ZWECK ZU BENUTZEN, DIE WÄHREND DER GESAMTEN NORMALEN FILTERBETRIEBSZEIT VOLLSTÄNDIG GEÖFFNET BLEIBEN SOLLTEN (AUSSER BEI DEN REINIGUNGSARBEITEN DES VORFILTERS UND DER FILTERMEDIEN - SIEHE UNTEN).

REINIGUNG DES VORFILTERS UND DER FILTERMEDIEN (ABB. 3-4A, B, C UND 6).

ACHTUNG, DER KOLBEN MUSS VOR DEM ÖFFNEN DES VORFILTERDECKELS VOLLSTÄNDIG EINGESCHOBEN SEIN. BEIM ÖFFNEN DES VORFILTERDECKELS MIT HERAUSGEZOGENEM KOLBEN KANN ES ZU SCHÄDEN AN DEN SEITLICHEN SCHARNIEREN DES VORFILTERDECKELS KOMMEN.
Der im Filterdeckel befindliche Schwammvorfilter dient dazu, gröbere mechanische Verunreinigungen abzufangen, bevor sie in das Innere des Geräts gelangen. Dies reduziert die Häufigkeit der Demontage des gesamten Filters und die Reinigung der in ihm befindlichen Filtereinsätze erheblich. Der Vorfilter muss gereinigt werden, wenn eine sichtbare Leistungsminderung des Filters festgestellt wird. Dazu müssen Sie das "IN"-Ventil (in Blau) des Filterschlauchs schließen, 2-3 Sekunden warten, das "OUT"-Ventil (in Rot) des Filterschlauchs schließen (siehe Abb. 4b), das Gerät vom Stromnetz trennen, die drei Vorfilterklammern (i) öffnen, die den Vorfilterdeckel halten, und dann den Vorfilterdeckel (siehe Abb. 6) anheben. Dann müssen Sie den Vorfilterkorb (p) zusammen mit dem darin befindlichen Schwammeinsatz (r) herausnehmen, den Schwammeinsatz aus dem Korb nehmen und ihn gründlich unter fließendem Wasser abspülen, um alle mechanischen Verunreinigungen zu entfernen. Dann müssen Sie den Vorfilter im Filterdeckel montieren, indem Sie die oben beschriebenen Schritte in umgekehrter Reihenfolge ausführen, die Filterventile öffnen (siehe Abb. 4a) und dann das Gerät wieder an das Stromnetz anschließen. Nach dem erneuten Starten entlüftet sich der Filter automatisch und es kann einige Minuten dauern, bis er wieder Wasser pumpt, was Sie abwarten müssen (ca. 3 Min.). Achten Sie beim Reinigen des Vorfilterbehälters auf die Rückschlagklappe im Inneren des Vorfilter-Schwammbehälters (siehe Abb. 6a). Im Falle einer ausgeklappten Lasche sollte diese wieder an ihren ursprünglichen Platz im Behälter gebracht werden. Das Reinigen des Vorfilters dauert nur wenige Minuten und erfordert nicht das Entfernen des Geräts aus dem Schrank unter dem Aquarium. Abhängig von den Bedingungen im Aquarium sollte die Reinigung des Vorfilters mindestens einmal alle 1-4 Wochen durchgeführt werden. Mindestens einmal alle sechs Monate sollte auch die Vorfilterdichtung (u2) Abbildung 6 gereinigt und mit AQUAEL Silikonschmierstoff behandelt werden, bevor sie gemäß Abbildung 3 in den Filterdeckel eingesetzt wird.
Achtung! Nach dem Entfernen aus dem Filter ist der Vorfilter nicht dicht und kann undicht sein. Daher wird empfohlen, während der Reinigung ein Gefäß bereitzustellen, in dem wir den Vorfilter für den sicheren Transport zur Spüle platzieren können.
Die im Inneren des Filters befindlichen Filtereinsätze sollten nur im abgelassenen Aquariumwasser (nicht im Leitungswasser!) gereinigt werden. Die erste Reinigung sollte durchgeführt werden, sobald ein sichtbarer Leistungsabfall des Gerätes trotz der oben beschriebenen Vorfilterreinigung festgestellt wird. Für eine optimale Filterleistung wird empfohlen, die Filtereinsätze mindestens einmal alle 12 Monate zu reinigen oder durch neue zu ersetzen.
Um die im Inneren des Filters befindlichen Filtereinsätze zu reinigen, sollten Sie die Ventile an den Schläuchen schließen (siehe Abb. 4b "SERVICE" - ACHTUNG! Es wird empfohlen, zuerst die IN-Ventile (blau) zu schließen, 5 Sekunden zu warten und dann die OUT-Ventile (rot) zu schließen - dies ermöglicht das Abpumpen des größten Teils des Wassers aus dem Inneren des Filters), den Motor ausschalten, die Filter-Schlauchventile trennen (siehe Abb. 4c), dann das Gerät aus dem Aquarienschrank entfernen. Um den Filterdeckel zu entfernen, sollten Sie (siehe Abb. 3) die sechs großen Klemmen (i) öffnen, die den Filterdeckel halten, die beiden kleinen Klemmen (k) öffnen, die den Filterdeckel halten und dann den Filterdeckel (l) anheben. Da beim Entfernen des Filterdeckels etwas schmutziges Wasser auslaufen kann, empfiehlt es sich, das Gerät vorher in eine Badewanne oder eine Duschwanne zu stellen. Dann sollten Sie die Filterkörbe (m) aus dem Inneren des Gerätes entfernen und die darin enthaltenen Filtereinsätze austauschen oder sie gemäß den obigen Empfehlungen warten. Danach sollten Sie das Gerät wieder zusammensetzen, indem Sie die Filterkörbe (m) wieder in das Innere des Geräts einsetzen, den Filterdeckel (l) in seine ursprüngliche Position auf dem Behälter (j) gemäß Abbildung 3 setzen (Achtung, die Position des Deckels auf dem Behälter ist wichtig, da der Deckel nur in einer Position auf den Behälter passt), die Klemmen (k und i) schließen, die den Filterdeckel halten, die Filter-Schlauchventile anschließen (siehe Abb. 4c), die Ventile an den Schläuchen öffnen (siehe Abb. 4a) und dann das Gerät an das Stromnetz anschließen. Bei Bedarf können die Schläuche, Rohre und das Filtergehäuse mit einem weichen Tuch oder Schwamm von Algen oder auf ihnen abgelagertem Stein und Staub gereinigt werden.
Beachten Sie, dass das das automatische Entlüftungssystem des Filters möglicherweise nicht korrekt funktioniert, wenn die Öffnung in der Rotorachse, die für die Ableitung der im Filter angesammelten Luft zuständig ist, blockiert ist. Die Durchgängigkeit der Öffnung in der Rotorachse sollte bei jeder Filterreinigung überprüft werden. Wenn die Öffnung verstopft ist, sollte sie mit einem dünnen Draht durchstoßen werden.
Die Durchgängigkeit des Lochs in der Rotorachse muss bei jeder Reinigung des Filters überprüft werden. Wenn das Loch verstopft ist, drücken Sie das Loch mit einem dünnen Draht.
Die Vorfilterabdeckung wird demontiert, sie sollte vorsichtig, aber fest in vertikaler Position aus dem Gehäuse herausgezogen werden, wir setzen sie in umgekehrter Reihenfolge ein.

REINIGUNG DER ROTORKAMMER UND WARTUNG DER FILTERDECKELDICHTUNG (ABB. 7-8)

Um einen störungsfreien Betrieb des Filters zu gewährleisten, sollten der Rotor und die Kammer, in der er arbeitet, regelmäßig gereinigt werden. Dazu sollten Sie den Filterdeckel umdrehen (Abb. 7), den Korb (Abb. 8) entfernen, den roten Gummiverbinder (t) von der Klemmabdeckung der Rotorkammer trennen, die Klemmabdeckung der Rotorkammer (s) durch Drehen im Uhrzeigersinn entfernen, den Rotor (q) herausnehmen und gründlich unter fließendem Wasser reinigen. Das Innere der Rotorkammer (w) sollte mit einer weichen Bürste gereinigt werden. Die Durchgängigkeit des Lochs in der Rotorachse sollte bei jeder Reinigung des Filters überprüft werden. Wenn das Loch in der Rotorachse verstopft ist, sollte es mit einem dünnen Draht durchgestochen werden.
Sie sollten auch die Wartung der Rotordichtung (u1) durchführen, indem Sie sie unter fließendem Wasser reinigen, trocknen und mit AQUAEL Silikonschmierstoff schmieren. Dann sollten Sie das Gerät wieder zusammenbauen, indem Sie alle obigen Schritte in umgekehrter Reihenfolge durchführen.
ACHTUNG! Bei der Reinigung des Filters sollten Sie die Dichtung (x) vorsichtig unter der Filterabdeckung (Abb. 7) herausnehmen, sie gründlich in warmem Wasser reinigen, dann mit einem Papiertuch trocknen und sorgfältig mit AQUAEL Silikonschmierstoff schmieren. Sie sollten auch die Nut, in der die Dichtung lag, gründlich mit einem weichen Schwamm oder Lappen reinigen, um Steine und andere mechanische Verunreinigungen zu entfernen. Dann sollten Sie die Dichtung vorsichtig in die Nut unter der Filterabdeckung einsetzen. Eine solche Vorgehensweise garantiert eine langfristige Nutzung der Dichtung ohne die Notwendigkeit, sie öfter als alle 4-5 Jahre zu wechseln. Wenn die Dichtung bricht oder beschädigt ist, sollte sie durch eine neue ersetzt werden.

BEDIENUNG DES HYPERMAX 4500 FILTERS

Der HYPERMAX 4500 Filter wird über ein intuitives Bedienfeld in der Filterabdeckung gesteuert.
ERSTE INBETRIEBNAHME DES HYPERMAX 4500 FILTERS. Nach dem Anschluss des Geräts an das Stromnetz ertönen drei kurze akustische Signale. Die "POWER" und "STATUS" LEDs leuchten kontinuierlich. Die Linie der weißen Funktions-LEDs wechselt in den Pulsmodus - innen und außen. Der Standby-Zustand des Gerätes wird nach etwa 7 Sekunden erreicht (die weißen Funktions-LEDs erlöschen - nur die "POWER"-LED leuchtet kontinuierlich und signalisiert, dass der Filter an das Netz angeschlossen ist). Das Einschalten des Filters erfolgt durch Drücken einer beliebigen Taste auf dem Bedienfeld. Der Filter beginnt mit einer minimalen Leistung, die auf 50% (Standardeinstellungen) festgelegt ist. Die "STATUS"-LED leuchtet auf und signalisiert den Betrieb des Filters. In diesem Modus kann die Leistung des Filters mit den Tasten "+" und "-" eingestellt werden. Nach dem Einstellen der gewünschten Leistung sollten Sie mindestens 5 Sekunden warten, damit die eingestellten Werte gespeichert werden. Dies wird durch ein kurzes akustisches Signal angezeigt.
BEDIENUNG DES HYPERMAX 4500 FILTERS. Das Ein- und Ausschalten des HYPERMAX 4500 erfolgt durch kurzes Drücken der mittleren ON/OFF-Taste. Die Pumpe stoppt (die weißen Funktions-LEDs wechseln in den Pulsmodus). Ein erneutes kurzes Drücken der ON/OFF-Taste startet die Pumpe und der Filter beginnt mit der Leistung, die vor dem Ausschalten eingestellt war. Ein längerer Druck auf die ON/OFF-Taste (länger als 3 Sekunden) stoppt die HYPERMAX 4500 Filterpumpe (die weißen Funktions-LEDs und die "STATUS"-LED leuchten nicht). Ein erneutes langes Drücken der ON/OFF-Taste startet die Pumpe mit einer minimalen Leistung, die auf 50% (Standardeinstellungen) festgelegt ist. Die Tasten "+" und "-" dienen zum Erhöhen und Verringern der Leistung des HYPERMAX 4500 Filters. Ein einzelner Druck auf die Taste "+" erhöht die Leistung um 5% (225 l/h), und die Taste "-" verringert die Leistung um 5% (225 l/h).
FEHLERANZEIGE BEIM HYPERMAX 4500 FILTER. Das Gerät hat die Fähigkeit, 2 Arten von Fehlern zu erkennen und zu signalisieren:
- Blockierung des Rotors (die vier äußeren weißen Funktions-LEDs wechseln in den Pulsmodus, zusätzlich signalisiert das Gerät diesen Zustand mit einem akustischen Signal)
- Fehlen des Motorrotors (die drei mittleren weißen Funktions-LEDs wechseln in den Pulsmodus, zusätzlich signalisiert das Gerät diesen Zustand mit einem akustischen Signal)

ZUSÄTZLICHE FUNKTIONEN. Das Ein- / Ausschalten der akustischen Signale erfolgt durch gleichzeitiges Drücken und Halten von zwei Tasten:
- Aktivieren der akustischen Signale: "+" und ON/OFF"
- Deaktivieren der akustischen Signale: "+" und ON/OFF"
- Änderung der Anzeige des aktuellen Durchflusses durch die weißen Funktions-LEDs: "+" und "–".

DEMONTAGE UND ENTSORGUNG.

Alte elektrische und elektronische Geräte sollten nicht in den Müll geworfen werden. Das Sortieren und korrekte Entsorgen solcher Abfälle trägt zum Umweltschutz bei. Der Benutzer ist verantwortlich, alte Geräte zu einer spezialisierten Sammelstelle zu bringen, wo sie kostenlos angenommen werden. Informationen über solche Sammelstellen können bei den örtlichen Behörden oder am Verkaufsort eingeholt werden.

GARANTIEBEDINGUNGEN

Der Hersteller gewährt eine Garantie von 24 Monaten ab dem Kaufdatum. Die Garantie gilt in der gesamten Europäischen Union. Die Garantie deckt nur Schäden ab, die auf Herstellerfehler zurückzuführen sind, z.B. Materialfehler oder Montagefehler, nicht aber Schäden, die durch unsachgemäße Handhabung des Geräts durch den Benutzer oder durch Verwendung des Geräts für andere als seine vorgesehenen Zwecke entstanden sind. Achtung: Jeder Versuch, das Gerät über den normalen Gebrauch und die Wartung hinaus zu modifizieren oder zu zerlegen, führt zum Verlust der Garantie!

FR MANUEL D'UTILISATION

Monsieur/Madame, Merci d'avoir acheté le produit AQUAEL. Nous sommes convaincus que vous serez satisfaitde son fonctionnement. Pour éviter tout problème lié à son utilisation, veuillez lire les instructions ci-dessous.

UTILISATION PRÉVUE DU PRODUIT ET PROPRIÉTÉS.

HYPERMAX 4500 est un filtre à cartouche de haute technologie avec des solutions brevetées, conçu pour la filtration et l'aération de l'eau dans les aquariums d'eau douce. Il garantit une ergonomie d'utilisation extraordinaire, prend soin de la pureté parfaite de l'eau dans chaque aquarium. Le préfiltre intégré dans le couvercle du filtre limite la fréquence de nettoyage des cartouches, il peut être retiré sans avoir besoin de démonter l'appareil. Les doubles vannes garantissent une étanchéité absolue du filtre et la manière simple de déconnecter les tuyaux garantit la rapidité et la commodité de fonctionnement. L'appareil a également une consommation d'énergie extrêmement faible.

CONDITIONS D'UTILISATION EN TOUTE SÉCURITÉ

L'appareil que vous avez acheté a été fabriqué conformément auxnormes de sécurité applicables en vigueur dans l'Union européenne. Pour son utilisation à long terme et sûre, nous vous demandons de vous familiariser avec les conditions de sécurité suivantes:

1. Important! À lire attentivement avant utilisation. Conservez-le pour une utilisation future. Avant l'installation et chaque mise en service de l'appareil, lisez attentivement ce manuel d'utilisation et le ministère de l'Utilisation (Fig. A).
2. Le dispositif ne convient qu'à une utilisation dansdes espaces clos et uniquement pour l'usage auquel il est destiné (Fig. B).
3. L'appareil ne peut être alimenté que par l'alimentation incluse. L'alimentation de l'appareil ne peut être connectée au secteur que si latension d'alimentation locale correspond aux informationsspécifiées sur l'étiquette nominale du bloc d'alimentation.
4. Le cordon d'alimentation non détachable ne peut pas être remplacé. Si le câble est endommagé, l'équipement devient inutilisable (Fig. C).
5. AVERTISSEMENT : Débranchez toujours l'appareil de l'alimentation électrique avant de le monter, de le démonter ou de le nettoyer (Fig. D). Débranchez toujours tous les appareils du réservoir de l'alimentation électrique avant de mettre la main dans l'eau.
6. Les enfants de plus de 3 ans et les personnes présentant une déficience physique, sensorielle ou mentale et manquant d'expérience ou de connaissances adéquates peuvent utiliser le dispositif sous surveillance s'ils reçoivent des conseils sur l'utilisation sûre du dispositif et comprennent les risques encourus. Les enfants ne doivent pas effectuer le nettoyage ou l'entretien sans surveillance. Les enfants ne doivent pas jouer avec l'appareil (Fig. E).

MONTAGE ET MISE EN SERVICE (FIG. 2-5A,B,C).

Le filtre HYPERMAX 4500 doit être placé TOUJOURS sous le niveau de l'eau dans l'aquarium (hauteur max. des vannes filtrantes à la surface de l'eau de l'aquarium 150 cm). Pour des raisons esthétiques, il est recommandé de le placer dans une armoire d'aquarium spécialisée située sous le réservoir. Avant cela, insérez les vannes filtrantes dans les ouvertures du couvercle (voir Figure 4c). Les vannes du nouveau filtre sont dans la boîte avec les tuyaux.
Pour le premier raccordement du filtre, les composants représentés à la figure 1 doivent être assemblés conformément à la figure 2. Les tuyaux doivent être coupés et leur longueur adaptée aux besoins d'un réservoir donné. Remarque! Des tuyaux en surplomb trop longs en forme de lettre « U » peuvent entraîner un fonctionnement incorrect et une ventilation difficile du filtre. Il est recommandé que les serpents soient aussi courts que possible.
Les extrémités inférieures des quatre tuyaux doivent être appliquées sur les buses d'entrée du filtre et fixées avec desécrous de serrage. Afin d'assurer l'étanchéité, les extrémités des tuyaux doivent être poussées vers les extrémités des connecteurs. Avant de démarrer la propriété, retirez le couvercle du filtre (voir Figure 3) en ouvrant toutes les pinces (i) et les pinces (k) qui maintiennent le couvercle du filtre (l). Ensuite, tirez vers le haut/tirez le couvercle du filtre (l) hors du récipient filtrant (j). Retirez les paniers filtrants (m) avec les cartouches filtrantes de l'intérieur du filtre. Il est recommandé de tremper les éponges dans l'eau.
NOTEZ QUE deux des quatre paniers de cartouches filtrantes sont vides afin que l'utilisateur puisse choisir les cartouches optimales en fonction de ses préférences. Avant de démarrer le filtre, ils doivent être remplis avec toutes les cartouches de filtration sélectionnéespour la filtration mécanique, biologique ou chimique. Le fabricant recommande en particulier les cartouches en céramique de la gamme BioCeraMax à cet effet (notez que les cartouches en céramique doivent être rincées avant d'être placées dans le filtrepour éliminer la poussière éventuelle – sinon cette poussière peut provoquer une turbidité temporaire de l'eau de l'aquarium). Afin d'accélérer l'initiation de la filtration biologique, il est recommandé de saupoudrer les éponges et les cartouches céramiques d'un biodémarreur contenant des cultures bactériennes nitrifiantes vivantes (par exemple AQUAEL ACTIBACTOL).
IMPORTANT! LA CAGE SUPÉRIEURE À L'INTÉRIEUR DU FILTRE HYPERMAX 4500 SITUÉ DIRECTEMENT SOUS LA TÊTE DOIT RESTER VIDE (FIG. 8). PLACER UN MÉDIA FILTRANT DANS CE PANIER PEUT ENDOMMAGER LE FILTRE!
Les cages filtrantes et les cartouches doivent être placées à l'intérieur du filtre et le couvercle du filtre (l) doit être monté dans la positionconforme à la figure 1 en fermant les deux petites pinces (k) qui maintiennent le couvercle du filtre et les six grandes pinces (i).
Afin de remplir le filtre complexe avec de l'eau, avant de le connecter au réseau électrique avec les vannes de tuyau de filtre ouvertes (voir Fig. 4a) et les extrémités des quatre tuyaux immergés dans l'eau de l'aquarium, tirez le piston dans le couvercle utilisé pour inonder le filtre (o) et appuyez dessus (voir Fig. 5a,b) de la répétition rzajacing ces traitements pour que l'eau déborde dans les tuyaux (ATTENTION! LES VANNES D'ENTRÉE (BLEUE) ET DE SORTIE (ROUGE) DOIVENT ÊTRE MAINTENUES AUSSI OUVERTES QUE POSSIBLE! (Figure 4(a)). Le vide ainsi créé à l'intérieur du filtre le fera se remplir automatiquement d'eau de l'aquarium. La perte d'eau dans le réservoir doit ensuite être reconstituée. Après avoir rempli le filtre avec de l'eau, il suffit de le connecter au réseau électrique. REMARQUE: dans la première période après le démarrage, l'appareil peut fonctionner un peu plus fort et éjecter de grandes quantités de bulles d'air à travers le tuyau de sortie. Cela est dû à la ventilation automatique de l'arbre dufiltre. NOTE: si le piston utilisé pour inonder le filtre (o) est bloqué, insérez le tournevis dans le trou situé à l'avant du piston et utilisez-le pour le faire glisser (voir figure 5 c). Remarque : Utilisez le tournevis uniquement s'il n'est pas possible d'éjecter le piston manuellement.

DÉCONNEXION DES ROBINETS DE TUYAUTERIE FILTRANTE (FIG. 4A, B, C).

Le filtre HYPERMAX 4500 est équipé de deux vannes doubles indépendantes 2 x IN (en bleu) et 2 x OUT (en rouge) utilisées pour déconnecter les tuyaux fournissant de l'eau au filtre et drainant l'eau de celui--ci vers l'aquarium. Pour ce faire, déplacez le levier de vanne sur la position SERVICE (voir Fig. 4b) – à ce stade, le corps de la vanne se soulève légèrement dans le couvercle du filtre. Tirez ensuite la vanne vers le haut pour la déconnecter du couvercle du filtre (voir Figure 4c). Pour reconnecter la vanne au couvercle, effectuez les étapes ci-dessus dans l'ordre inverse.
De l'eau peut rester sur les sièges des soupapes, cela n'indique aucune fuite.
REMARQUE! LA CAPACITÉ DU FILTRE HYPERMAX 4500 EST AJUSTÉE UNIQUEMENT À L'AIDE DES BOUTONS DE CONTRÔLE DE LA CAPACITÉ DE LA POMPE SITUÉS SUR LE PANNEAU SITUÉ DANS LE COUVERCLE DE LA POMPE. IL EST INTERDIT D'UTILISER DES VANNES D'ENTRÉE ET DE SORTIE À CETTE FIN, QUI DOIVENT RESTER AUSSI OUVERTES QUE POSSIBLE PENDANT LE FONCTIONNEMENT NORMAL DU FILTRE (SAUF POUR LE NETTOYAGE DU PRÉFILTRE ET DU MÉDIA FILTRANT – VOIR CI-DESSOUS).

NETTOYAGE DU PRÉFILTRE ET DU MÉDIA FILTRANT (FIG. 3-4A, B, C ET 6).

NOTEZ QUE LE PISTON DOIT ÊTRE INSÉRÉ COMPLÈTEMENT AVANT D'OUVRIR LE COUVERCLE DU PRÉFILTRE. SI LE COUVERCLE DU PRÉFILTRE EST OUVERT AVEC LE PISTON DÉPLOYÉ, LES CHARNIÈRES LATÉRALES DU COUVERCLE DU PRÉFILTRE PEUVENT ÊTRE ENDOMMAGÉES.
Le préfiltre éponge situé dans le couvercle du filtre est utilisé pour capturer les contaminants mécaniques grossiers avant qu'ils n'atteignent l'intérieur de l'appareil. Cela vous permet de réduire considérablement la fréquence de démontage de l'ensemble du filtre et de nettoyage des cartouches filtrantes qu'il contient. Le préfiltre doit être nettoyé si la capacité du filtre est visiblement réduite. Pour ce faire, fermez la vanne « IN » (bleue) du tuyau filtrant, attendez 2 à 3 secondes, fermez la vanne « OUT » (rouge) du tuyau filtrant (voir Figure 4b), débranchez l'appareil du secteur, puis retirez les trois supports de préfiltre (i) maintenant le couvercle du préfiltre et soulevez le couvercle du préfiltre vers le haut (voir Figure 6). Ensuite, retirez le panier de préfiltre (p) contenant la cartouche d'éponge (r), retirez la cartouche d'éponge du panier et rincez-la abondamment à l'eau courante, en éliminant toutes les impuretés mécaniques. Installez ensuite le préfiltre dans le couvercle du filtre en suivant les étapes ci-dessus dans l'ordre inverse, ouvrez les vannes filtrantes (voir Figure 4a) et connectez l'appareil au secteur. Après le redémarrage, le filtre se libère automatiquement et il peut prendre quelques minutes d'attente (environ 3 minutes) avant de recommencer à pomper de l'eau. Lorsque vous nettoyez le récipient de préfiltrage, faites attention au clapet anti-refoulement d'eau à l'intérieur du récipient en éponge préfiltre (voir la figure 6a). Si le rabat est retiré, il doit être remis à sa place dans le récipient. Le nettoyage du préfiltre ne prend que quelques minutes et ne nécessite pas de retirer l'appareil de l'armoire sous l'aquarium. La nécessité de nettoyer le préfiltre en fonction des conditions de l'aquarium devrait se produire au moins une fois toutes les 1 à 4 semaines. Au moins une fois tous les 6 mois, le joint de préfiltre (u2) de la Fig. 6 doit également être nettoyé et lubrifié avec de la graisse silicone AQUAEL et placé dans lecouvercle du filtre conformément à la Fig. 3.
Remarque! Lorsqu'il est retiré du filtre, le préfiltre n'est pas étanche à l'air et peut fuir. Pourquoi pendant le nettoyage, il est recommandé de préparer unrécipient dans lequel nous placerons le préfiltre afin de le transférer en toute sécurité dans l'évier.
Les cartouches filtrantes à l'intérieur du filtre ne doivent être nettoyées que dans de l'eau drainée de l'aquarium (pas de l'eau du robinet!). Le premier nettoyage est recommandé après avoir observé une diminution visible des performances de l'appareil malgré le nettoyage du préfiltre décrit ci-dessus. Pour un fonctionnement optimal du filtre, il est recommandé de nettoyer ou de remplacer les cartouches filtrantes par de nouvelles au moins une fois tous les 12 mois.
Pour nettoyer les cartouches filtrantes à l'intérieur du filtre: fermez les vannes sur les tuyaux (voir Fig. 4b « SERVICE » – attention! il est recommandé de fermer d'abord les vannes IN (bleues), d'attendre 5 secondes, puis de fermerles vannes OUT (rouge) – cela vous permettra de pomper la majeure partie de l'eau de l'intérieur du filtre), éteignez le moteur, débranchez la vanne filtrer les tuyaux (voir Figure 4c), puis retirez l'appareil de l'armoire de l'aquarium. Pour retirer le couvercle du filtre (voir Figure 3) : ouvrez les six grandes boucles (i) qui maintiennent le couvercle du filtre, ouvrez les deux petites boucles (k) qui maintiennent le couvercle du filtre ensemble et soulevez le couvercle du filtre (l) vers le haut. Étant donné que de l'eau sale peut s'écouler du couvercle du filtre lors de son retrait, il est recommandé de placer l'appareil dans le bac de bain ou de douche au préalable. Ensuite, retirez les paniers filtrants (m) à l'intérieur de l'appareil et remplacez ou entretenez les cartouches filtrantes de remplissageconformément aux recommandations ci-dessus. Pliez ensuite l'appareil en insérant les paniers filtrants (m) à l'intérieur du dispositif, placez le couvercle du filtre (l) sur le récipient (j) dans la position d'origine conformément à la Fig. 3 (notez que la position du couvercle sur le récipient est importante, car le couvercle ne s'insère dans le récipient que dans une seule position), fermez les colliers de serrage (k et i) tenant le couvercle du filtre, connectez les vannes du tuyau filtrant (voir figure 4c), Ouvrez les vannes des tuyaux (voir Figure 4a) et connectez l'appareil au secteur. Si nécessaire, les tuyaux, les tubes et les deuxfiltres peuvent être nettoyés des algues ou du tartre et de la poussière déposée sur eux à l'aide d'un chiffon doux ou d'une éponge.
Notez que le système de ventilation automatique du filtre peut ne pas fonctionner correctement si le trou de l'essieu du rotor responsable del'évacuation de l'air accumulé dans le filtre est obstrué. La perméabilité du trou dans l'essieu du rotor doit être vérifiée chaque fois que le filtre est nettoyé. Si le trou est bouché, poussez-le avec un fil mince.
Le couvercle du préfiltre est démonté, il doit être retiré doucement mais fermement en position verticale du boîtier, nous l'insérons dans l'ordre inverse.

NETTOYAGE DE LA CHAMBRE DU ROTOR ET ENTRETIEN DU JOINT DE COUVERCLE DU FILTRE (FIG. 7-8).

Afin d'assurer un fonctionnement sans problème du filtre, le rotor et la chambre dans laquelle il fonctionne doivent être nettoyés régulièrement. Pour ce faire, tournez le couvercle du filtre à l'envers (Fig. 7), retirez la cage (Fig. 8), déconnectez le connecteur en caoutchouc rouge (t) du couvercle terminal de la chambre