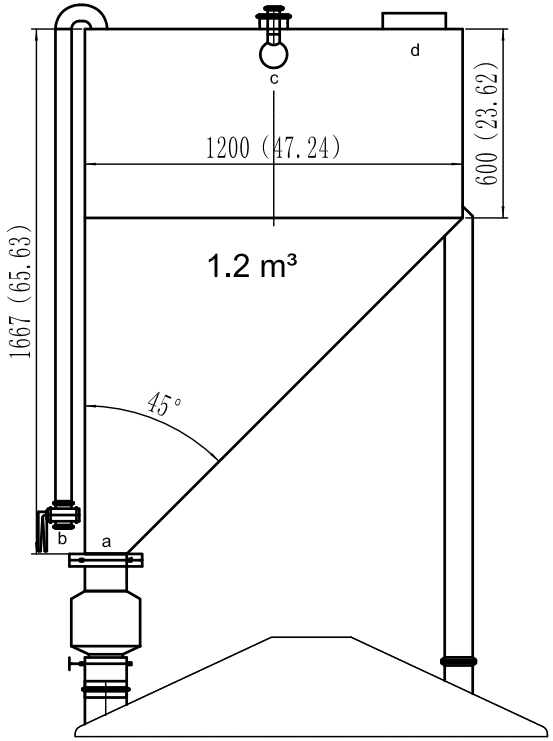

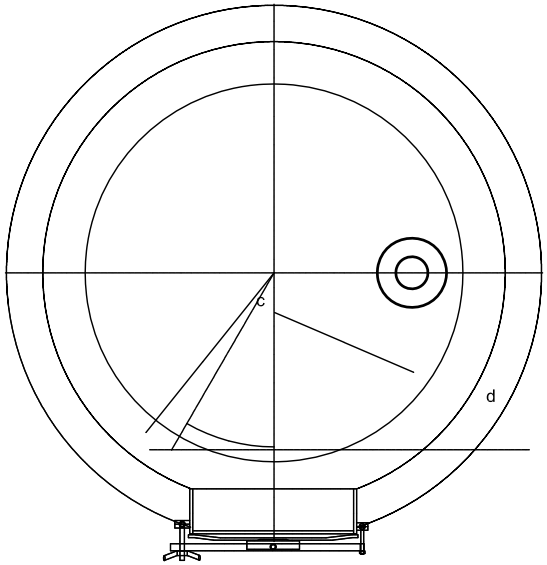

Port table

Symbol	Nominal size	Connection mode	Use
a	Ø133	Clamp	Hydrator port
b	Ø51		Vent
c	Ø38	Clamp	CIP inlet
d	Ø200		Feeding port

1.2m³ Grist hopper					
Design		Stage remark	Weight	scale	
Check					
Audit					
Approve		Total page			

盾（通）用件登记	
旧底图总号	
底图总号	
签字	
日期	
档案员	日期