www.ajckids.com

märklin
H0

Bedienungsanleitung
Manual
Notice d'utilisation
Gebruiksaanwijzing
Instrucciones
Istruzioni di impiego
Bruksanvisningen
Betjeningsvejledningen
Manual de instruções
Εγχειρίδιο
Utasítás
Navodila

D GB F NL E I
S DK P GR H SLO

Modell einer Diesellokomotive Di 3

29660

D

1. Sicherheitshinweise 3
2. Wichtige Hinweise 3
3. Lieferumfang 3
4. Aufbau 3
5. Funktionen des Modells 3
6. Reinigung und Wartung 3
7. Entsorgung 3
7. Wartung und Instandhaltung 15
8. Ersatzteile 19

GB

1. Safety Notes 4
2. Important Notes 4
3. Contents 4
4. Setup 4
5. Functions 4
6. Cleaning and Maintenance 4
7. Disposing 4
8. Service and maintenance 15
9. Spare parts 19

F

1. Remarques importantes sur la sécurité 5
2. Information importante 5
3. Matériel fourni 5
4. Montage 5
5. Fonctionnement 5
6. Nettoyage et entretien 5
7. Elimination 5
8. Entretien et maintien 15
9. Pièces de rechange 19

NL

1. Veiligheidsvoorschriften 6
2. Belangrijke aanwijzing 6
3. Leveringsomvang: 6
4. Opbouwen 6
5. Functies 6
6. Reinigen en onderhoud 6
7. Afdanken 6
8. Onderhoud en handhaving 15
9. Onderdelen 19

E

1. Aviso de seguridad 7
2. Notas importantes 7
3. Alcance de suministro 7
4. Montaje 7
5. Funciones 7
6. Limpieza y mantenimiento 7
7. Eliminación 7
8. El mantenimiento 15
9. Recambios 19

I

1. Avvertenze per la sicurezza 8
2. Avvertenze importanti 8
3. Corredo di fornitura 8
4. Montaggio 8
5. Funzioni 8
6. Pulizia e manutenzione 8
7. Smaltimento 8
8. Manutenzione ed assistere 15
9. Pezzi di ricambio 19

S

1. Säkerhetsanvisningar 9
2. Viktig information 9
3. Satsens innehåll 9
4. Montering 9
5. Funktioner 9
6. Rengöring och underhåll 9
7. Hantering som avfall 9
8. Underhåll och reparation 15
9. Reservdelar 19

DK

1. Vink om sikkerhed 10
2. Generelle oplysninger 10
3. Leverancens omfang: 10
4. Forsamling 10
5. Funktioner 10
6. Rengøring og vedligeholdelse 10
7. Bortskafning 10
8. Underhåll och reparation 15
9. Reservedele 19

P

1. Instruções de Segurança 11
2. Informações Importante 11
3. Conteúdo entregue 11
4. Estrutura 11
5. Função 11
6. Limpeza e manutenção 11
7. Eliminação de resíduos 11
8. Manutenção e reparação 15
9. Peças de substituição 19

GR

1. Υποδείξεις ασφάλειας: 12
2. Σημαντικές Οδηγίες 12
3. Περιεχόμενο πακέτου 12
4. δομή 12
5. Λειτουργία: 12
6. Καθαρισμός και συντήρηση 12
7. Διάθεση 12
8. Συντήρηση και Επισκευή 15
9. Ανταλλακτικά 19

H

1. Biztonsági előírások 13
2. Fontos utalások 13
3. Csomag tartalma 13
4. Struktúra 13
5. Működés 13
6. Tisztítás és karbantartás 13
7. Hulladékkezelés 13
8. Karbantartási munkák 15
9. Pótalkatrészek 19

SLO

1. Varnostna navodila 14
2. Splošna informacija 14
3. Obseg dobave 14
4. Strukture 14
5. Funkcija 14
6. Čiščenje in vzdrževanje 14
7. Odlaganje med odpadke 14
8. Vzdrževanje in servisiranje 15
9. Nadomestni deli 19

1. Sicherheitshinweise

- Die Lok darf nur mit einem dafür bestimmten Betriebssystem (Märklin Wechselstrom, Märklin Digital oder Märklin Systems) eingesetzt werden.
- Nur Schaltnetzteile verwenden, die Ihrer örtlichen Netzspannung entsprechen.
- Die Lok darf nur aus einer Leistungsquelle versorgt werden.
- Beachten Sie unbedingt die Sicherheitshinweise in der Bedienungsanleitung zu Ihrem Betriebssystem.
- Setzen Sie das Modell keiner direkten Sonneneinstrahlung, starken Temperaturschwankungen oder hoher Luftfeuchtigkeit aus.
- **ACHTUNG!** Funktionsbedingte scharfe Kanten und Spitzen.

2. Wichtige Hinweise

Die Bedienungsanleitung ist Bestandteil des Produktes und muss deshalb aufbewahrt sowie bei Weitergabe des Produktes mitgegeben werden.

Für Reparaturen oder Ersatzteile wenden Sie sich bitte an Ihren Märklin-Fachhändler.

Gewährleistung und Garantie gemäß der beiliegenden Garantieurkunde.

3. Lieferumfang

Zug 4-teilig
14 gebogene C-Gleise 24130
9 gerade C-Gleise 188 mm 24188
9 gerade C-Gleise 172 mm 24172
1 Weiche C-Gleis links 24671
1 Weiche C-Gleis rechts 24672
1 Schaltnetzteil 66361
1 Anschlussbox 60113
1 Mobile Station 60653
1 Bedienungsanleitung Lok
1 Bedienungsanleitung Mobile Station
1 Bedienungsanleitung Schaltnetzteil
1 Broschüre „Einsteigen“
1 Garantieurkunde

4. Aufbau

Aufbau und Anschluss der Gleisanlage entnehmen Sie der beiliegenden Broschüre:
„Einsteigen • Enter • Entrer • Invoeren“.

5. Funktionen des Modells

- Erkennung der Betriebsart: automatisch.
- Mfx-Technologie für Mobile Station / Central Station.
  Name ab Werk: **Di 3 607 NSB**
- Veränderbare Anfahrverzögerung (ABV).
- Veränderbare Bremsverzögerung (ABV).
- Veränderbare Höchstgeschwindigkeit.
- Einstellen der Lokparameter (Anfahr-/Bremsverzögerung, Höchstgeschwindigkeit) über die Mobile Station. Siehe Anleitung der Mobile Station.
- Fahrtrichtungsabhängige Stirnbeleuchtung.

Schaltbare Funktionen	f0 - f3 f4 - f7
Stirnbeleuchtung	Funktion f0
Betriebsgeräusch	Funktion f2
Geräusch: Horn	Funktion f3
ABV aus	Funktion f4
Geräusch: Druckluft	Funktion f5
Geräusch: Bremsenquietschen aus	Funktion f6

6. Reinigung und Wartung

- Kontrollieren Sie, ob sich Haare oder Schmutz an den Achsen befinden und entfernen Sie diese Verunreinigung gegebenenfalls mit Hilfe einer Pinzette von den Achsen.
- Der Zug kann mit einem trockenen, fusselfreien Tuch abgerieben werden.
- Weitere Wartungshinweise finden Sie unter Punkt 8.

7. Entsorgung

Hinweise zum Umweltschutz: Produkte, die mit dem durchgestrichenen Mülleimer gekennzeichnet sind, dürfen am Ende ihrer Lebensdauer nicht über den normalen Haushaltsabfall entsorgt werden, sondern müssen an einem Sammelpunkt für das Recycling von elektrischen und elektronischen Geräten abgegeben werden. Das Symbol auf dem Produkt, der Bedienungsanleitung oder der Verpackung weist darauf hin. Die Werkstoffe sind gemäß ihrer Kennzeichnung wiederverwertbar. Mit der Wiederverwendung, der stofflichen Verwertung oder anderen Formen der Verwertung von Altgeräten leisten Sie einen wichtigen Beitrag zum Schutze unserer Umwelt. Bitte erfragen Sie bei Ihrer Gemeindeverwaltung die zuständige Entsorgungsstelle.
www.maerklin.com/en/imprint.html

1. Safety Notes

- This locomotive is to be used only with an operating system designed for it (Märklin AC transformer, Märklin Digital or Märklin Systems).
- Use only switched mode power supply units and transformers that are designed for your local power system.
- This locomotive must never be supplied with power from more than one power pack.
- Pay close attention to the safety notes in the instructions for your operating system.
- Do not expose the model to direct sunlight, extreme changes in temperature, or high humidity.
- **WARNING!** Sharp edges and points required for operation.

2. Important Notes

The operating instructions are a component part of the product and must therefore be kept in a safe place as well as included with the product, if the latter is given to someone else.

Please see your authorized Märklin dealer for repairs or spare parts.

The warranty card included with this product specifies the warranty conditions.

3. Contents

4-part train
14 no. 24130 sections curved C Track
9 no. 24188 sections straight C Track 188 mm
9 no. 24172 sections straight C Track 172 mm
1 no. 24671 tournout left C Track
1 no. 24672 tournout right C Track
1 no. 66361 switched power pack
1 no. 60113 connector box
1 no. 60653 Mobile Station
1 set of instructions for the locomotive
1 set of instructions for the Mobile Station
1 set of instructions for the switched mode power supply
1 brochure „Einsteigen“
1 warranty card

4. Setup

Setup and connections for the track layout can be found in the brochure included with this set: “Einsteigen • Enter • Entrer • Invoeren“.

5. Functions

- Recognition of the mode of operation: automatic.
- Mfx technology for the Mobile Station / Central Station.
  Name set at the factory: **Di 3 607 NSB**
- Adjustable Acceleration delay (ABV).
- Adjustable Braking delay (ABV).
- Adjustable maximum speed.
- Setting the locomotive parameters (address, acceleration/braking delay, maximum speed): with the Mobile Station. See manual of the Mobile Station.
- Headlights, changing over with the direction of travel.

Controllable Functions	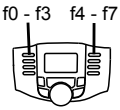
Headlights	Function f0
Sound effect: Operating sounds	Function f2
Sound effect: Horn	Function f3
ABV, off	Function f4
Sound effect: Compressed air	Function f5
Sound effect: Squealing brakes off	Function f6

6. Cleaning and Maintenance

- Check to see if hair or dirt gets on the axles on the train and remove this hair or dirt from the axles with the help of a pair or tweezers so that the train runs correctly.
- The train can be wiped with a dry, lint-free cloth.
- Additional maintenance information can be found in Section 8.

7. Disposing

Products marked with a trash container with a line through it may not be disposed of at the end of their useful life in the normal household trash. They must be taken to a collection point for the recycling of electrical and electronic devices. There is a symbol on the product, the operating instructions, or the packaging to this effect. The materials in these items can be used again according to this marking. By reusing old devices, materially recycling, or recycling in some other form of old devices such as these you make an important contribution to the protection of our environment. Please ask your city, town, community, or county authorities for the location of the appropriate disposal site.

Disposing: www.maerklin.com/en/imprint.html

1. Remarques importantes sur la sécurité

- La locomotive ne peut être mise en service qu'avec un système d'exploitation adéquat (Märklin AC, Märklin Digital ou Märklin Systems).
- Utiliser uniquement des convertisseurs et transformateurs correspondant à la tension du secteur local.
- La locomotive ne peut être alimentée en courant que par une seule source de courant.
- Veuillez impérativement respecter les remarques sur la sécurité décrites dans le mode d'emploi de votre système d'exploitation.
- Ne pas exposer le modèle à un ensoleillement direct, à de fortes variations de température ou à un taux d'humidité important.
- **ATTENTION!** Pointes et bords coupants lors du fonctionnement du produit.

2. Information importante

La notice d'utilisation fait partie intégrante du produit ; elle doit donc être conservée et, le cas échéant, transmise avec le produit.

Pour toute réparation ou remplacement de pièces, adressez-vous à votre détaillant-spécialiste Märklin.

Garantie légale et garantie contractuelle conformément au certificat de garantie ci-joint.

3. Matériel fourni

Train à 4 éléments
14 éléments courbes de voie C 24130
9 éléments droit de voie C 188 mm 24188
9 éléments droit de voie C 172 mm 24172
1 aiguillage à gauche 24671
1 aiguillage à droite 24672
1 bloc d'alimentation 66361
1 boîte de raccordement numérique 60113
1 Mobile Station 60653
1 mode d'emploi locomotive
1 mode d'emploi Mobile Station
1 mode d'emploi convertisseurs
1 brochure „Einsteigen"
1 bon de garantie

4. Montage

Vous trouverez les instructions de montage et de connexion dans la brochure ci-jointe : «Einsteigen • Enter • Entrer • Invoeren».

5. Fonctionnement

- Détection du mode d'exploitation : automatique.
- Technologie mfx pour Mobile Station / Central Station. Nom encodée en usine : **Di 3 607 NSB**
- Temporisation d'accélération réglable (ABV).
- Temporisation de freinage réglable (ABV).
- Vitesse maximale réglable.
- Réglage des paramètres de la loco (adresse, temporisation accélér.-freinage, vitesse maximale) : via Mobile Station. Voir le manuel de la Mobile Station.
- Feux de signalisation avec inversion selon sens de marche.

Fonctions commutables	f0 - f3 f4 - f7
Fanal	Fonction f0
Bruitage : Bruit d'exploitation	Fonction f2
Bruitage : Trompe	Fonction f3
Sound effect: Compressed air	Fonction f4
Bruitage : Air comprimé	Fonction f5
Bruitage : Grincement de freins désactivé	Fonction f6

6. Nettoyage et entretien

- Vérifiez que les essieux ne soient pas encrassés (cheveux ou poussière) et nettoyez-les, au besoin à l'aide d'une pincette.
- Le train peut être nettoyé à l'aide d'un chiffon sec et lisse.
- Vous trouverez d'autres indications relatives à l'entretien au paragraphe 8.

7. Elimination

Indications relatives à la protection de l'environnement : Les produits marqués du signe représentant une poubelle barrée ne peuvent être éliminés en fin de vie via les ordures ménagères normales, mais doivent être remis à un centre de collecte pour le recyclage des appareils électriques et électroniques. Le symbole figurant sur le produit lui-même, la notice d'utilisation ou l'emballage l'indique. Les matériaux sont recyclables selon leur marquage. Avec le recyclage, la récupération des matériaux ou autres formes de valorisation de vieux appareils, vous contribuez sensiblement à la protection de notre environnement. Renseignez-vous auprès de votre municipalité sur les centres compétents pour le traitement des déchets.
Elimination : www.maerklin.com/en/imprint.html

1. Veiligheidsvoorschriften

- De loc mag alleen met een daarvoor bestemd bedrijfssysteem (Märklin wisselstroom, Märklin digitaal of Märklin Systems) gebruikt worden.
- Alleen net-adapters en transformatoren gebruiken waarvan de aangegeven netspanning overeenkomt met de netspanning ter plaatse.
- De loc mag niet vanuit meer dan één stroomvoorziening gelijktijdig gevoed worden.
- Lees ook aandachtig de veiligheidsvoorschriften in de gebruiksaanwijzing van uw bedrijfssysteem.
- Stel het model niet bloot aan in directe zonnestraling, sterke temperatuurwisselingen of hoge luchtvochtigheid.
- **OPGEPAST!** Functionele scherpe kanten en punten.

2. Belangrijke aanwijzing

De gebruiksaanwijzing is een essentieel onderdeel van het product en dient daarom bewaard te worden en bij het overdragen van het product meegegeven te worden.

Voor reparatie of onderdelen kunt u zich tot uw Märklin handelaar wenden.

Vrijwaring en garantie overeenkomstig het bijgevoegde garantiebewijs.

3. Leveringsomvang:

treinstel, 4-delig
14 gebogen C-rails 24130
9 rechte C-rails 188 mm 24188
9 rechte C-rails 172 mm 24172
1 wissel links C-Gleis 24671
1 wissel rechts C-Gleis 24672
1 netvoedingsadapter 66361
1 aansluitbox 60113
1 Mobile Station 60653
1 gebruiksaanwijzing loc
1 gebruiksaanwijzingg Mobile Station
1 gebruiksaanwijzing net-adapters
1 brochure „Einsteigen“
1 garantiebewijs

4. Opbouwen

Informatie voor het opbouwen en aansluiten van het railplan vindt u in de bijgevoede brochure “Einsteigen • Enter • Entrer • Invoeren“.

5. Functies

- Herkenning van het bedrijfssysteem: automatisch.
- Mfx-technologie voor het Mobile Station / central Station
  Naam af de fabriek: **Di 3 607 NSB**
- Instelbare optrekvertraging (ABV).
- Instelbare afremvertraging (ABV).
- Instelbare maximumsnelheid.
- Instellen van de locomotiefparameters (adres, optrek-/ afremvertraging, maximumsnelheid): d.m.v. Mobile Station. Zie handleiding van het Mobile Station.
- Rijrichtingafhankelijke frontseinen.

Schakelbare functies	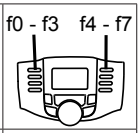
Frontverlichting	Functie f0
Geluid: bedrijfsgeluiden	Functie f2
Geluid: signaalhoorn	Functie f3
ABV, uit	Functie f4
Geluid: perslucht	Functie f5
Geluid: piepende remmen uit	Functie f6

6. Reinigen en onderhoud

- Controleer of er geen haren of vuil op de wielassen zit en verwijder deze eventuele verontreiniging met behulp van een pincet van de assen.
- De trein kan met een droge, niet pluizende doek afgenomen worden.
- Verdere onderhoudsaanwijzingen vindt u onder punt 8.

7. Afdanken

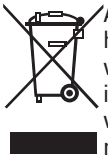

Aanwijzing voor de bescherming van het milieu: Producten die voorzien zijn van een merkteken met een doorgekruiste afvalcontainer, mogen aan het eind van hun levensduur niet met het normale huisafval afgevoerd worden. Deze moeten op een inzamelpunt voor het recyclen van elektrische- en elektronische apparaten ingeleverd worden. Het symbool op het product, de verpakking of de gebruiksaanwijzing wijst daarop. De grondstoffen zijn vanwege hun kwaliteiten opnieuw te gebruiken. Met het hergebruik, recyclen van grondstoffen of andere vormen voor het benutten van oude apparaten levert u een belangrijke bijdrage aan de bescherming van ons milieu. Vraag bij uw gemeente naar de daarvoor bestemde inzamelplaats.
Afdanken: www.maerklin.com/en/imprint.html

1. Aviso de seguridad

- La locomotora solamente debe funcionar en un sistema de corriente propio (Märklin corriente alterna – transformador AC – Märklin Digital o Märklin Systems).
- Emplear únicamente fuentes de alimentación conmutadas y transformadores que sean de la tensión de red local.
- La alimentación de la locomotora deberá realizarse desde una sola fuente de suminitro.
- Observe bajo todos los conceptos, las medidas de seguridad indicadas en las instrucciones de su sistema de funcionamiento.
- No exponer el modelo en miniatura a la radiación solar directa, a oscilaciones fuertes de temperatura o a una humedad del aire elevada.
- **¡ATENCIÓN!** Esquinas y puntas afiladas condicionadas a la función.

2. Notas importantes

Las instrucciones de empleo forman parte íntegra del producto y, por este motivo, deben conservarse y entregarse al nuevo usuario, si se transmite el producto a otra persona.

Para reparaciones o recambios contacte con su proveedor Märklin especializado.

Responsabilidad y garantía conforme al documento de garantía que se adjunta.

3. Alcance de suministro

Tren de 4 coches
14 vías C en curva 24130
9 vías C rectas 188 mm 24188
9 vías C rectas 172 mm 24172
1 desvío a la izquierda 24671
1 desvío a la derecha 24672
1 fuente de alimentación
1 caja de conexión 60113
1 Mobile Station 60653
1 instrucciones de empleo de locomotora
1 instrucciones de empleo de Mobile Station
1 instrucciones de empleo y transformadores
1 folleto „Einsteigen“
1 documento de garantía

4. Montaje

En el folleto adjunto se describen el montaje y la conexión de la instalación de vías:
“Einsteigen • Enter • Entrer • Invoeren“.

5. Funciones

- Reconocimiento del sistema: automático.
- Tecnología mfx para la Mobile Station/ Central Station.
  Nombre de fábrica: **Di 3 607 NSB**
- Arranque lento variable (ABV).
- Frenado lento variable (ABV).
- Velocidad máxima variable.
- Fijar parámetros de la locomotora (código, arranque y frenado, velocidad máxima): por el Mobile Station. Consulte el manual de la Mobile Station.
- Faros frontales dependendientes del sentido de marcha.

Funciones posibles	f0 - f3 f4 - f7
Faros frontales	Función f0
Ruido: Ruido de explotación	Función f2
Ruido: Bocina	Función f3
ABV, apagado	Función f4
Ruido: Aire comprimido	Función f5
Ruido: Chirrido de los frenos	Función f6

6. Limpieza y mantenimiento

- Compruebe si hay cabello o suciedad acumulados en los ejes y, en su caso, elimine esta suciedad de los ejes con ayuda de unas pinzas.
- El tren puede frotarse con un paño sin hilachas seco.
- Encontrará indicaciones adicionales sobre mantenimiento en el punto 15.

7. Eliminación

Indicaciones para la protección del medio ambiente: Los productos identificados con el contenedor de basura tachado no deben eliminarse como basura doméstica normal y corriente al final de la vida útil, sino que deben entregarse en un punto de recogida para reciclado de aparatos eléctricos y electrónicos. El símbolo en el producto, las instrucciones de empleo o el embalaje hace referencia a este hecho. Los materiales son reaprovechables en función de la identificación que lleven. Con el reaprovechamiento, la reutilización de materiales u otras formas de aprovechamiento de aparatos viejos contribuimos de manera importante a la protección del medio ambiente. Consulte a su Ayuntamiento para conocer la ubicación del punto de evacuación competente.

Eliminación: www.maerklin.com/en/imprint.html

1. Avvertenze per la sicurezza

- Tale locomotiva deve essere impiegata soltanto con un sistema di funzionamento adeguato per questa (trasformatore Märklin AC, Märklin Digital oppure Märklin Systems).
- Impiegare soltanto alimentatori “switching“ e trasformatori che corrispondono alla Vostra tensione di rete locale.
- La locomotiva non deve venire alimentata nello stesso tempo con più di una sorgente di potenza.
- Vogliate prestare assolutamente attenzione alle avvertenze di sicurezza nelle istruzioni di impiego per il Vostro sistema di funzionamento.
- Non esponete tale modello ad alcun irraggiamento solare diretto, a forti escursioni di temperatura oppure a elevata umidità dell’aria.
- **AVVERTENZA!** Per motivi funzionali i bordi e le punte sono spigolosi.

2. Avvertenze importanti

Le istruzioni di impiego costituiscono parte integrante del prodotto e devono pertanto venire conservate, nonché consegnate insieme in caso di cessione del prodotto ad altri.

Per le riparazioni o le parti di ricambio, contrattare il rivenditore Märklin.

Prestazioni di garanzia e garanzia in conformità all’accluso certificato di garanzia.

3. Corredo di fornitura

Treno a 4 elementi
14 binari C curvi 24130
9 binari C da 188 mm 24188
9 binari C da 172 mm 24172
1 deviatoio sinistro 24671
1 deviatoio destro 24672
1 alimentatore “switching“ 66361
1 scatola di connessione 60113
1 Mobile Station 60653
1 istruzioni di azionamento della locomotiva
1 istruzioni di azionamento della Mobile Station
1 listruzioni di azionamento della “switching“l
1 opuscolo „Einsteigen“
1 Certificato di garanzia

4. Montaggio

Il montaggio e i collegamenti dell’impianto di binario potete desumerlo dall’accluso opuscolo: “Einsteigen • Enter • Entrer • Invoeren“.

5. Funzioni

- Riconoscimento del tipo di funzionamento: automatico.
- Tecnologia Mfx per Mobile Station / Central Station.

  Nome di fabbrica: **Di 3 607 NSB**
- Ritardo di avviamento modificabile (ABV).
- Ritardo di frenatura modificabile (ABV).
- Velocità massima modificabile.
- Regolazione dei parametri della locomotiva (indirizzo, ritardo di avviamento/frenatura, velocità massima): tramite Mobile Station. Consultare il manuale della Mobile Station.
- Illuminazione di testa dipendente dalla direzione di marcia.

Funzioni commutabili	f0 - f3 f4 - f7
Illuminazione di testa	Funzione f0
Rumore: rumori di esercizio	Funzione f2
Rumore: tromba	Funzione f3
ABV, spento	Funzione f4
Rumore: aria compressa	Funzione f5
Rumore: stridore dei freni escluso	Funzione f6

6. Pulizia e manutenzione

- Vogliate controllare se sugli assi si trovano capelli oppure sporcizia ed eliminate dagli assi questi contaminanti se necessario con l’aiuto di una pinzetta.
- Il treno può venire pulito con un panno asciutto esente da lanugine.
- Ulteriori avvertenze di manutenzione potete trovarle sotto il Punto 8.

7. Smaltimento

Avvertenze per la protezione ambientale: I prodotti che sono contraddistinti con il bidone della spazzatura cancellato alla fine della loro durata di vita non possono venire eliminati mediante i normali rifiuti domestici, bensì devono essere conferiti ad un apposito punto di raccolta per il riciclaggio di apparecchi elettrici ed elettronici. Il simbolo su tale prodotto, le istruzioni di impiego oppure la confezione dà avviso riguardo a ciò. I materiali costituenti sono riutilizzabili in conformità al loro contrassegno. Con il riutilizzo, la valorizzazione delle sostanze oppure altre forme di valorizzazione delle vecchie apparecchiature Voi fornite un importante contributo alla protezione del nostro ambiente. Vi preghiamo di richiedere i punti di smaltimento autorizzati presso la Vostra amministrazione municipale.

www.maerklin.com/en/imprint.html

1. Säkerhetsanvisningar

- Loket får endast köras med ett därtill avsett driftsystem (Märklin Växelström, Märklin Digital eller Märklin Systems).
- Använd endast nätadaptrar och transformatorer anpassade för det lokala elnätet.
- Loket får inte samtidigt försörjas av mer än en kraftkälla.
- Beakta alltid säkerhetsanvisningarna i bruksanvisningen som hör till respektive driftsystemet.
- Modellen får inte utsättas för direkt solljus, häftiga temperaturväxlingar eller hög luftfuktighet.
- **VARNING!** Funktionsbetingade vassa kanter och spetsar.

2. Viktig information

Bruksanvisningen räknas som en del av produkten och skall alltid medfölja denna vid ägarbyte.

Kontakta din Märklinfackhandlare för reparationer och reservdelar.

Garantivillkor framgår av bifogade garantibevis.

3. Satsens innehåll

Tåg bestående av 4 delar
14 Böjda C-skenor 24130
9 Raka C-skenor 188 mm 24188
9 Raka C-skenor 172 mm 24172
1 Valdeltagandet 24671
1 Valdeltagandet 24672
1 Nätenhet 66361
1 Anslutningsbox 60113
1 Mobile Station 60653
1 Bruksanvisning Lok
1 Bruksanvisning Mobile Station
1 Bruksanvisning Schaltnetzteil
1 Broschyr „Einsteigen“
1 Garantisedel

4. Montering

Uppbyggnad och anslutning av spåranläggningen visas i medföljande broschyr:
”Einsteigen • Enter • Entrer • Invoeren“.

5. Funktioner

- Driftsättet igenkänns automatiskt.
- Mfx-teknologi för Mobile Station / Central Station.
  Namn från tillverkaren: **Di 3 607 NSB**
- Accelerationsfördröjning kan ändras (ABV).
- Bromsfördröjning kan ändras (ABV).
- Toppfart kan ändras.
- Inställning av lokparametrar (Adress, acceleration/bromsfördröjning, toppfart): Via Mobile Station. Se bruksanvisningen till Mobile Station.
- Körriktningsberoende frontbelysning.

Kopplingsbara funktioner	f0 - f3 f4 - f7 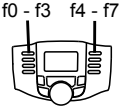
Frontstrålkastare	Funktion f0
Ljud: Trafikljud	Funktion f2
Ljud: Signalhorn	Funktion f3
ABV, från	Funktion f4
Ljud: Tryckluft	Funktion f5
Ljud: Bromsgnissel, från	Funktion f6

6. Rengöring och underhåll

- Kontrollera hjulaxlarna så att inte smuts, hårstrån, damm eller annat belastar hjul och hjulaxlar. Hjul och hjulaxlar rensas enklast med en pincett.
- Tåget kan torkas av med en torr, luddfri duk.
- Ytterligare information om skötsel och underhåll återfnns under Punkt 15.

7. Hantering som avfall

Tänk på miljön: Produkter markerade med den överkorsade soptunnan får efter att de förbrukats inte kastas tillsammans med vanliga hushållssopor. De måste lämnas till en återvinningscentral för elavfall och elektronik.
Symbolen återfinns på själva produkten, på förpackningen eller i bruksanvisningen. Materialet i de markerade produkterna är återvinningsbart. Genom att lämna dem till återvinning lämnar vi alla ett viktigt bidrag till skyddet och bevarandet av vår egen miljö. Du kan vända Dig till de miljöansvariga på Din hemkommun för vidare upplysningar om närmsta återvinningscentral.

Mer information:
www.maerklin.com/en/imprint.html

1. Vink om sikkerhed

- Lokomotivet må kun bruges med et driftssystem (Märklin vekselstrøm, Märklin Digital eller Märklin Systems), der er beregnet dertil.
- Anvend kun DC-DC-omformere, der passer til den lokale netspænding.
- Lokomotivet må ikke forsynes fra mere end én strømkilde ad gangen.
- Vær under alle omstændigheder opmærksom på de vink om sikkerhed, som findes i brugsanvisningen for Deres driftssystem.
- Modellen må ikke udsættes for direkte sollys, store temperaturudsving eller høj luftfugtighed.
- **ADVARSEL!** Skarpe kanter og spidser pga. funktionen.

2. Generelle oplysninger

Betjeningsvejledning hører til produktet og skal derfor gemmes og medfølge, hvis produktet gives videre til andre.

For reparation eller reservedele bedes De henvende Dem til Deres Märklinforhandler.

Garanti ifølge vedlagte garantibevis.

Bortskafning: www.maerklin.com/en/imprint.html

3. Leverancens omfang:

Tog i 4 dele
14 buede C-spor 24130
9 lige C-spor 188 mm 24188
9 lige C-spor 172 mm 24172
1 sporskifte venstre 24671
1 sporskifte højre 24672
1 DC-DC-omformer 66361
1 Tilslutningsboks 60113
1 Mobile Station 60653
1 Betjeningsvejledning Lok
1 Betjeningsvejledning Mobile Station
1 Betjeningsvejledning Schaltnetzteil
1 Brochure „Einsteigen“
1 Garantibevise

4. Forsamling

Opbygning og tilslutning af sporanlægget beskrives i den vedlagte brochure:
”Einsteigen • Enter • Entrer • Invoeren“.

5. Funktioner

- Registrering af driftsarten: automatisk.
- Mfx-teknologi til Mobile Station / Central Station. Navn ab fabrik: **Di 3 607 NSB**
- Indstillelig kørselsforsinkelse (ABV).
- Indstillelig bremseforsinkelse (ABV).
- Indstillelig maksimalhastighed.
- Indstilling af lokomotivparametrene (adresse, kørsels-/bremseforsinkelse, maksimalhastighed): Via Mobile Station. Se manualen for Mobile Station.
- Køreretningsafhængig frontbelysning.

Styrbare funktioner	f0 - f3 f4 - f7 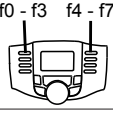
Frontbelysning	Funktion f0
Lyd: Driftslyd	Funktion f2
Lyd: Horn	Funktion f3
ABV, fra	Funktion f4
Lyd: Trykluft	Funktion f5
Lyd: Pibende bremser fra	Funktion f6

6. Rengøring og vedligeholdelse

- Kontroller om der er kommet hår eller snavs på akslerne og fjern i givet fald med en pincet dette snavs fra akslerne.
- Toget kan tørres af med en tør, fnugfri klud.
- Yderligere plejeinformationer findes under punkt 15.

7. Bortskafning

Anvisninger til miljøbeskyttelse:
Produkter, der er mærket med en overstreget affaldsspand, må ved afslutningen af deres levetid ikke bortskaffes sammen med det normale husholdningsaffa, men skal afleveres ved et indsamlingssted for genbrug af elektriske og elektroniske apparater. Symbolet på produktet, brugsanvisningen eller emballagen gør opmærksom herpå. Materialerne kan genbruges jævnfør deres mærkning. Med genbrug af materialet og andre former for genbrug af brugte apparater yder du et vigtigt bidrag til beskyttelsen af vort miljø. Spørg hos din kommune, hvor du finder det rigtige indsamlingssted.
www.maerklin.com/en/imprint.html

1. Instruções de Segurança

- A locomotiva só deve funcionar com um sistema de alimentação de energia apropriado (Transformador de corrente alterna da Märklin AC, Märklin Digital ou Märklin Systems).
- Utilizar apenas fontes de alimentação que correspondam à sua tensão de rede local.
- A locomotiva deve ser só alimentada por uma única fonte de corrente eléctrica.
- Respeitar sempre as instruções de segurança do manual de instruções do seu sistema de alimentação.
- Não exponha o modelo a radiação solar directa, a fortes oscilações de temperatura ou a elevada humidade do ar.
- **AVISO!** Arestas e pontas aÿadas relacionadas com a função.

2. Informações Importante

O manual de instruções é parte integrante do produto e deve ser guardado, assim como entregue juntamente com o produto em caso de entrega a terceiros.

Para reparações ou peças sobressalentes dirija-se ao seu vendedor autorizado.

Garantia de acordo com o certificado de garantia fornecido.

Eliminação: www.maerklin.com/en/imprint.html

3. Conteúdo entregue

Comboio 4 peças
14 vias C curvas 24130
9 vias C em linha reta 188 mm 24188
9 vias C em linha reta 172 mm 24172
1 virar à esquerda 24671
1 vire à direita 24672
1 fonte de alimentação chaveada 66361
1 caixa de conexões 60113
1 Mobile Station 60653
1 manual de operações da Locomotiva
1 manual de operações da Mobile Station
1 manual de operações da Schaltnetzteil
1 brochura „Einsteigen“
1 certificado de garantia

4. Estrutura

Para montagem e conexão do equipamento dos trilhos, consulte a brochura anexa:
“Einsteigen • Enter • Entrer • Invoeren“.

5. Função

- Reconhecimento do tipo de funcionamento: automático.
- Tecnologia mfx para Mobile Station / Central Station.
  Nomes de fábrica: **Di 3 607 NSB**
- Aceleração progressiva ajustável (ABV)
- Travagem progressiva ajustável (ABV).
- Velocidade máxima ajustável.
- Definição electrónica dos parâmetros da locomotiva por meio de Mobile Station. Consulte o manual da Mobile Station.
- Iluminação dianteira dependente da direcção.

Funções comutáveis	f0 - f3 f4 - f7
Faróis dianteiros	Função f0
Ruído: Ruído de funcionamento	Função f2
Ruído: Corneta	Função f3
ABV, desligado	Função f4
Ruído: Ar comprimido	Função f5
Ruído: Chiar dos travões desligado	Função f6

6. Limpeza e manutenção

- Verificar se existem pelos ou sujidade nos eixos e remover estas impurezas possivelmente com auxilio de uma pinça dos eixos.
- O comboio pode ser limpo com um pano seco, sem fiapos.
- Para informações adicionais de manutenção consulte o ponto 8.

7. Eliminação de resíduos

Informações para proteção do meio ambiente: os produtos que estão identificados com o contentor riscado não podem, no final da sua vida, ser descartados juntamente com o lixo doméstico normal; devem ser depositados num ponto de recolha para reciclagem de aparelhos elétricos e eletrónicos. O símbolo no produto, o manual de instruções ou a embalagem dão essa indicação. Os materiais são reutilizáveis de acordo com a sua identificação. Através da reutilização, reciclagem e outras formas de valorização de aparelhos usados está a contribuir significativamente para a proteção do nosso meio ambiente. Por favor, contacte a autoridades locais para saber o local de recolha adequado.

www.maerklin.com/en/imprint.html

1. Υποδείξεις ασφάλειας:

- Η μηχανή πρέπει να χρησιμοποιηθεί μονάχα στα ενδεδειγμένα λειτουργικά συστήματα (Μετασχηματιστής εναλασσόμενου ρεύματος Märklin AC, Märklin Digital, ή Märklin Systems).
- Χρησιμοποιείστε μόνο ηλεκτρικά εξαρτήματα, τα οποία αντιστοιχούν στο τοπικό δίκτυο τάσης.
- Η μηχανή πρέπει να τροφοδοτηθεί μονάχα από μία πηγή τροφοδοσίας.
- Προσέξτε ιδιαίτερα τις υποδείξεις ασφάλειας στις οδηγίες χρήσης σχετικά με το λειτουργικό σας σύστημα
- Μην εκθέτετε το προϊόν σε άμεσο ηλιακό φώς και ακτίνες, ή υψηλές θερμοκρασιακές διακυμάνσεις, ή υψηλά επίπεδα ατμοσφαιρικής υγρασίας.
- **ΠΡΟΣΟΧΗ!** Κοπτικές ακμές και συμβουλές.

2. Σημαντικές Οδηγίες

Οι οδηγίες χρήσης αποτελούν αναπόσπαστο μέρος του προϊόντος και πρέπει –ως εκ τούτου- να φυλαχθούν και να παραμείνουν στην συσκευασία για την περίπτωση μεταπώλησης.

Για επισκευές, ή ανταλλακτικά, παρακαλούμε όπως αποτανθείτε στον εξουσιοδοτημένο αντιπρόσωπο Märklin.

Η εγγύηση δίδεται σύμφωνα με τους όρους του επισυναπτόμενου πιστοποιητικού.

Απορρίψτε: www.maerklin.com/en/imprint.html

3. Περιεχόμενο πακέτου

4-δυμος συρμός
14 καμπύλες ράγες τύπου “C” με κωδ 24130
9 ευθείες ράγες 188χιλ. με κωδ. 24188
9 ευθείες ράγες 188χιλ. με κωδ. 24172
1 αριστερά προσέλευση με κωδ 24671
1 δεξιά προσέλευση με κωδ 24672
1 Τροφοδοτικό πρίζας 66361
1 κυτίο σύνδεσης με κωδικό 60113
1 Mobile Station 60653
1 Εγχειρίδιο χρήσης «Lok»
1 Εγχειρίδιο χρήσης «Mobile Station»
1 Εγχειρίδιο χρήσης «Schaltnetzteil»
1 φυλλάδιο «Einsteigen»
1 Εγγυητικό έγγραφο

4. δομή

Η συναρμολόγηση και συνδεσμολογία των γραμμών γίνεται βάσει του συνημμένου φυλλαδίου: «Einsteigen • Enter • Entrer • Invoeren».

5. Λειτουργία:

- Αναγνώριση του λειτουργικού τύπου: Αυτόματα
- Τεχνολογία mfx για χρήση από τα Mobile Station / Central Station.
  Εργοστασιακή διεύθυνση: **Di 3 607 NSB**
- Μεταβαλλόμενη αρχική εκκίνηση (ABV).
- Μεταβαλλόμενη επιβράδυνση (ABV).
- Μεταβαλλόμενη τελική ταχύτητα.
- Ηλεκτρονική ρύθμιση των παραμέτρων της κινητηρίου μονάδος μέσω των: Mobile Station. Δείτε το εγχειρίδιο του Mobile Station.
- Telex ζεύκτες για τηλεχειριζόμενο αποσύνδεσης.
- Φώτα πορείας, τα οποία αλλάζουν αναλόγως της κατεύθυνσης.
- Ο καπνός γεννήτρια μετασκευή.

Ελεγχόμενες Αειτουργίες	f0 - f3 f4 - f7 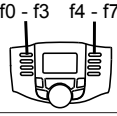
Φώτα κεφαλής	Λειτουργία f0
Ήχος: ήχοι κατά την κίνηση	Λειτουργία f2
Ήχος: κόρνα	Λειτουργία f3
ABV, σβηστό	Λειτουργία f4
Ήχος: εκτόνωση αέρα	Λειτουργία f5
Ήχος: άρση τριξίματος φρένων	Λειτουργία f6

6. Καθαρισμός και συντήρηση

- Ελέγξτε εάν οι άξονες έχουν μαζέψει τρίχες, ή βρωμιά. Απομακρύνετέ τις εν ανάγκη με την βοήθεια μίας τσιμπίδας.
- Ο συρμός μπορεί να καθαρισθεί με την βοήθεια ενός στεγνού πανιού, το οποίο να μην αφήνει χνούδια.
- Περαιτέρω οδηγίες μπορείτε να βρείτε στο σημείο 8.

7. Διάθεση

Οδηγίες σχετικά με την προστασία του περιβάλλοντος: προϊόντα, τα οποία χαρακτηρίζονται με το εικονίδιο ενός διαγραμμένου κάδου απορριμμάτων, δεν πρέπει στη λήξη του ορίου ζωής των να διατίθενται στα οικιακά απορρίμματα, αλλά σε ειδικό σημείο συγκέντρωσης ανακυκλούμενων ηλεκτρικών και ηλεκτρονικών συσκευών. Αυτό υποδεικνύεται από το σύμβολο στο προϊόν, το εγχειρίδιο λειτουργίας, ή την συσκευασία. Τα υλικά ανακυκλώνονται βάσει του χαρακτηρισμού των. Με την ανακύκλωση, την επαναχρησιμοποίηση των υλικών, ή μέσω άλλων μορφών ανακύκλωσης παλαιών μηχανημάτων συνδράμετε στην προστασία του περιβάλλοντος.

Η κοινότητά σας μπορεί να σας ενημερώσει σχετικά με τις αρμόδιες υπηρεσίες ανακύκλωσης και διάθεσης.

www.maerklin.com/en/imprint.html

1. Biztonsági előírások

- A mozdonyt csak a külön erre a célra gyártott, a biztonságos használatot elősegítő üzembiztos rendszerrel (AC-es Märklin típusú váltóáramú transzformátor, Märklin Digital vagy Märklin Systems) szabad használni.
- Csak a helyi hálózati feszültségnek megfelelő tápegységgel üzemeltethető.
- A mozdony üzemeltetéséhez egyidejűleg csak egy áramforrást szabad használni!
- Feltétlenül tartsa be az Ön által vásárolt rendszerhez mellékelt használati utasítás biztonsági előírásait!
- A termék ne legyen napsugárzásnak, erős hőmérsékletingadozásnak vagy magas légnedvességnek kitéve.
- **FIGYELEM!** Rendeltetésből adódóan éles élek és hegyes sarkok.

2. Fontos utalások

A használati utasítás tartozéka a terméknek, ezért megőrzendő és a termék továbbadása esetén csatolandó.

A javítási munkálatok előírás szerinti elvégzése, valamint új alkatrészek beszerzése ügyében, kérjük, forduljon Märklin-márkakereskedőjéhez.

Jótállás és garancia a mellékelt garancia levél szerint.

Távolítsuk: www.maerklin.com/en/imprint.html

3. Csomag tartalma

Vonat, négy részes
14 ívelt C sín, 24130
9 egyenes C sín, 188 mm 24188
9 egyenes C sín, 172 mm 24172
1 balos váltó 24671
1 jobbos váltó 24672
1 hálózati kapcsolóegység 66361
1 kapcsolódoboz menetszabályzóhoz 60113
1 Mobile Station 60653
1 használati utasítás mozdonyhoz
1 használati utasítás Mobile Station
1 használati utasítás tápegységgel
1 ismertető “Einsteigen“ részére
1 Jótállási jegy

4. Struktúra

A sínpálya összeépítéséhez és csatlakoztatásához használja a mellékelt ismertetőt:
„Einsteigen • Enter • Entrer • Invoeren“.

5. Működés

- Mindenkori üzemmód felismerése: automatikus.
- Mfx-technológia mind a Mobile Station, mind a Mobile Station vonatkozásában.
- Modellnév: **Di 3 607 NSB**
- Szabályozható induláskésleltetés (ABV).
- Szabályozható fékezéskésleltetés (ABV).
- Szabályozható legnagyobb sebesség.
- A mozdony legfontosabb paramétereinek beállítása a y Mobile Station segítségével. Lásd kézikönyv Mobile Station.
- Haladási iránytól függő homlokvilágítás.

Kapcsolható funkciók	f0 - f3 f4 - f7 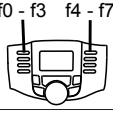
Homlokvilágítás	Funkció f0
Zaj: üzemelési zaj	Funkció f2
Zaj: kürt	Funkció f3
ABV, kikapcsolva	Funkció f4
Zaj: sűrített levegő	Funkció f5
Zaj: féknyikorgás ki	Funkció f6

6. Tisztítás és karbantartás

- Ellenőrizze nem tekeredett-e hajszál vagy szennyeződés a tengelyekre, ha igen, csipesszel távolítsa el.
- A vonatot száraz, szöszmentes törlőronggyal lehet átdörzsölni.
- További karbantartási tudnivalókat a 14. pontban talál.

7. Hulladékkezelés

Megjegyzés környezetvédelemhez: Az áthúzott kukával megjelölt termékek élettartamuk végén nem kerülhetnek a normál háztartási hulladékba,hanem olyan speciális gyűjtőhelyre kell vinni, amelyek az elektromos és elektronikus készülékek begyűjtésére szolgálnak. A terméken, a használati útmutatón vagy a csomagoláson található jel erre utal. Az alapanyagok jelölésük szerint újrahasznosíthatók. Az újrahasznosítással, az alapanyag újrahasznosításával vagy a régi készülékek újrahasznosításának más formáival nagyban hozzájárul környezetünk védelméhez. Érdeklődjön a helyi önkormányzatnál a használható hulladékbegyűjtő helyekről.

www.maerklin.com/en/imprint.html

1. Varnostna navodila

- Lokomotivo smete uporabljati samo s primernim pogonskim sistemom (Märklin transformator izmeničnega AC, Märklin Digital ali Märklin Systems).
- Uporabljajte stikalne elekrične priključke, ki so v skladu z lokalno električno omrežno napetostjo.
- Oskrba lokomotive sme biti istočasno realizirana samo iz enega vira energije.
- Nujno upoštevajte varnostne napotke navodil za uporabo vašega pogonskega sistema.
- Izdleka ne izpostavljajte direktnim sončnim žarkom, velikim temperaturnim spremembam ali visoki vlažnosti.
- **OPOZORILO!** Funkcijski ostri robovi.

2. Splošna informacija

Navodila so sestavni del proizvoda in jih je potrebno shraniti, ob izročitvi izdelka jih predamo skupaj z njim.

Za popravila ali nadomestne dele se, prosimo, obrnite na svojega prodajalca izdelkov znamke Märklin.

Osvetljava pogonske naprave.

www.maerklin.com/en/imprint.html

3. Obseg dobave

4-delni vlak
14 zavitih C-tirov 24130
9 ravna C-tira 188 mm 24188
9 ravna C-tira 172 mm 24172
1 Branch železniškega C-tira 24671
1 Branch železniškega C-tira 24672
1 napajalnik moči 66361
1 Priključna omarica 60113
1 Mobile Station 60653
1 Navodilo za upravljanje lokomotive
1 Navodilo za upravljanje Mobile Station
1 Navodilo za upravljanje stikalne električne
1 Brošura „Prosimo vkrcajte se“
1 Garancijski dokument

4. Strukture

Namestitev in priključitev sistema tirov, si oglejte priloženi brošuri:

„Einsteigen • Enter • Entrer • Invoeren“.

5. Funkcija

- Prepoznavanje pogonskega načina: samodejno.
- Tehnologija mfx za Mobile Station / Central Station.
  Tovarniško ime: **Di 3 607 NSB**
- Nastavljiva zakasnitev zagona (ABV).
- Nastavljiva zakasnitev zaviranja (ABV).
- Nastavljiva maksimalna hitrost.
- Nastavitev parametrov lokomotive elektronsko preko Mobile Station. Glejte priročnik za Mobile Station.
- Sprednja osvetlitev, odvisna od smeri vožnje.

Preklopne funkcije	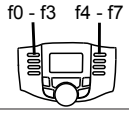
Čelna osvetljava	Funkcija f0
Hrup: Hrup pri obratovanju	Funkcija f2
Hrup: Hupa	Funkcija f3
ABV, izključeno	Funkcija f4
Hrup: Komprimiranega zraka	Funkcija f5
Hrup: Izklop cviljenja zavor	Funkcija f6

6. Čiščenje in vzdrževanje

- Preverite, ali se na oseh nahajajo lasje ali uma-zanija in odstranite nečistoče z osi s pomočjo pincete.
- Vlak lahko obrišete s suho krpo, ki ne puš a muck.
- Nadaljnje napotke za vzdrževanje boste našli pod točko štev. 13.

7. Odlaganje med odpadke

Napotki glede varstva okolja: izdelkov, ki so označeni s prečrtanim košem za smeti ni dovoljeno odvreči med gospodinjske odpadke po zaključku njihove življenjske dobe, temveč jih je potrebno odložiti na zbirno mesto za recikliranje električnih in elektronskih naprav. Na to opozarja simbol na izdelku, na navodilih za uporabo ali na embalaži. Surovine je možno predelati v skladu z njihovo oznako. S ponovno predelavo, recikliranjem surovin ali drugo obliko predelave starih naprav pomembno prispevate k varstvu našega okolja. Prosimo, da pri vaši občini povprašate o lokalnem mestu odlaganja.

www.maerklin.com/en/imprint.html

7.

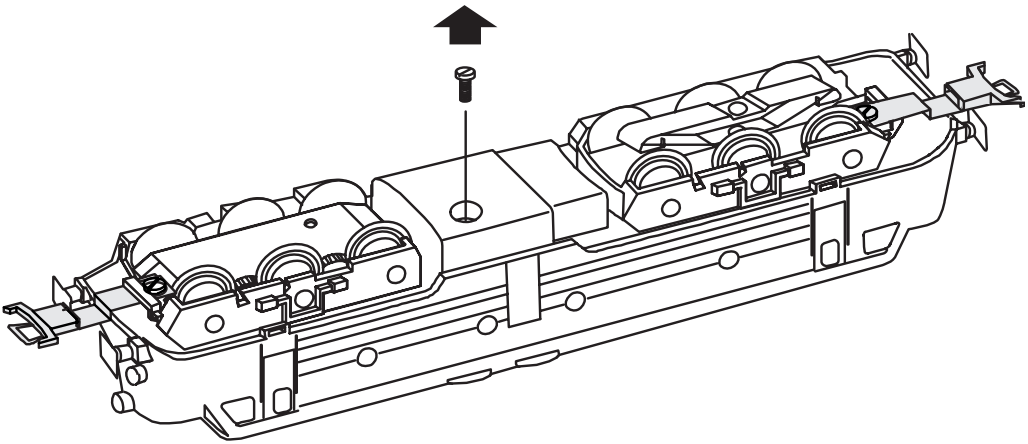

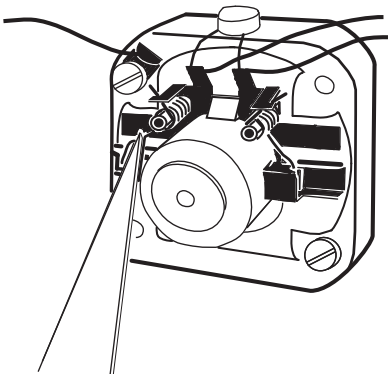

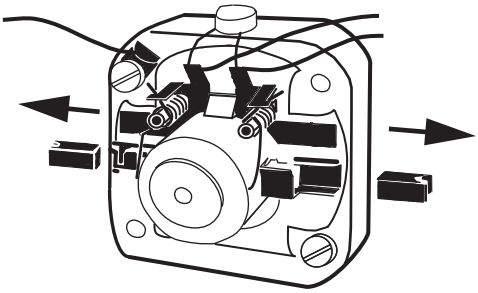

7.

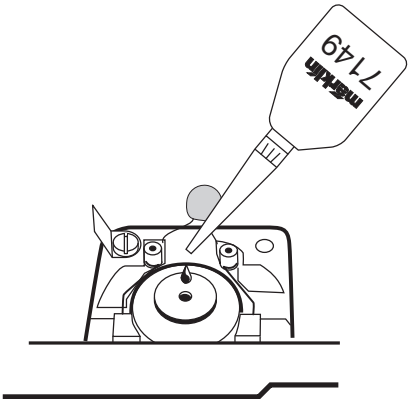

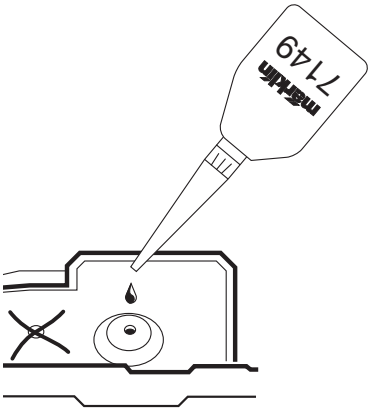

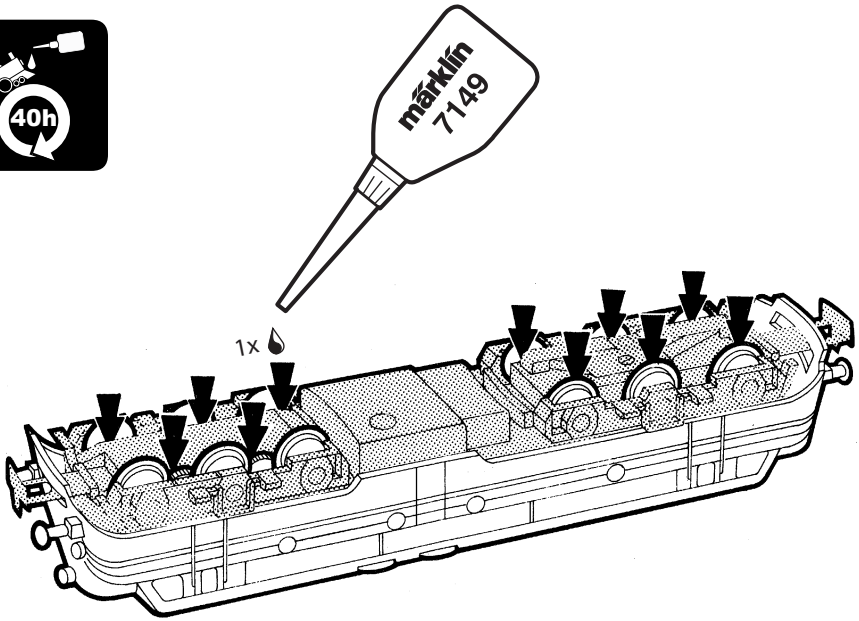

7.

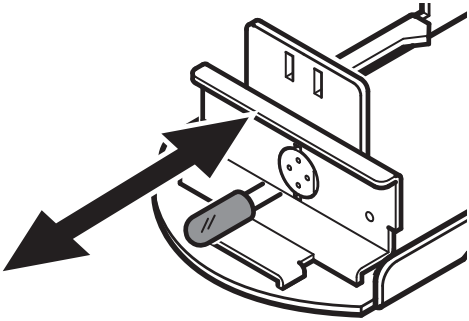

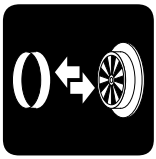

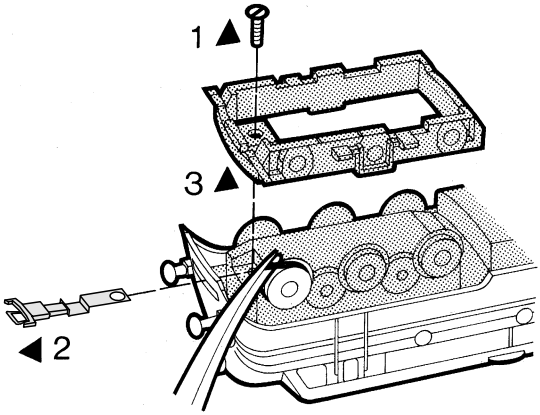

7.

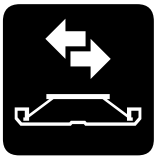

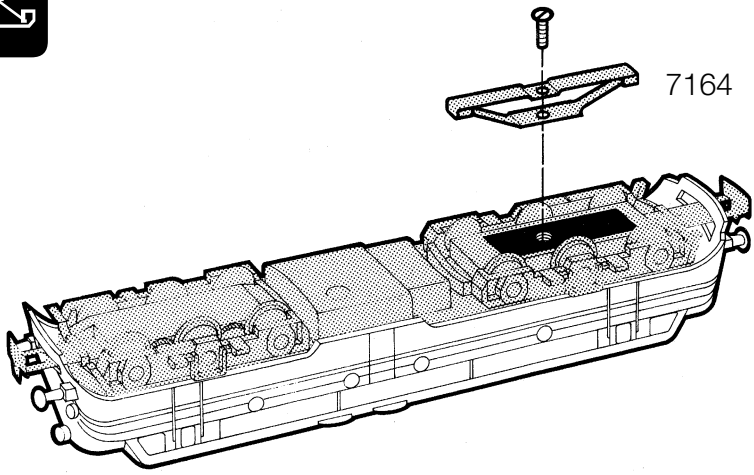

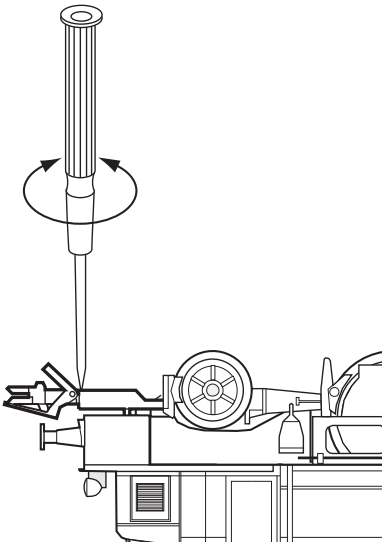

8.

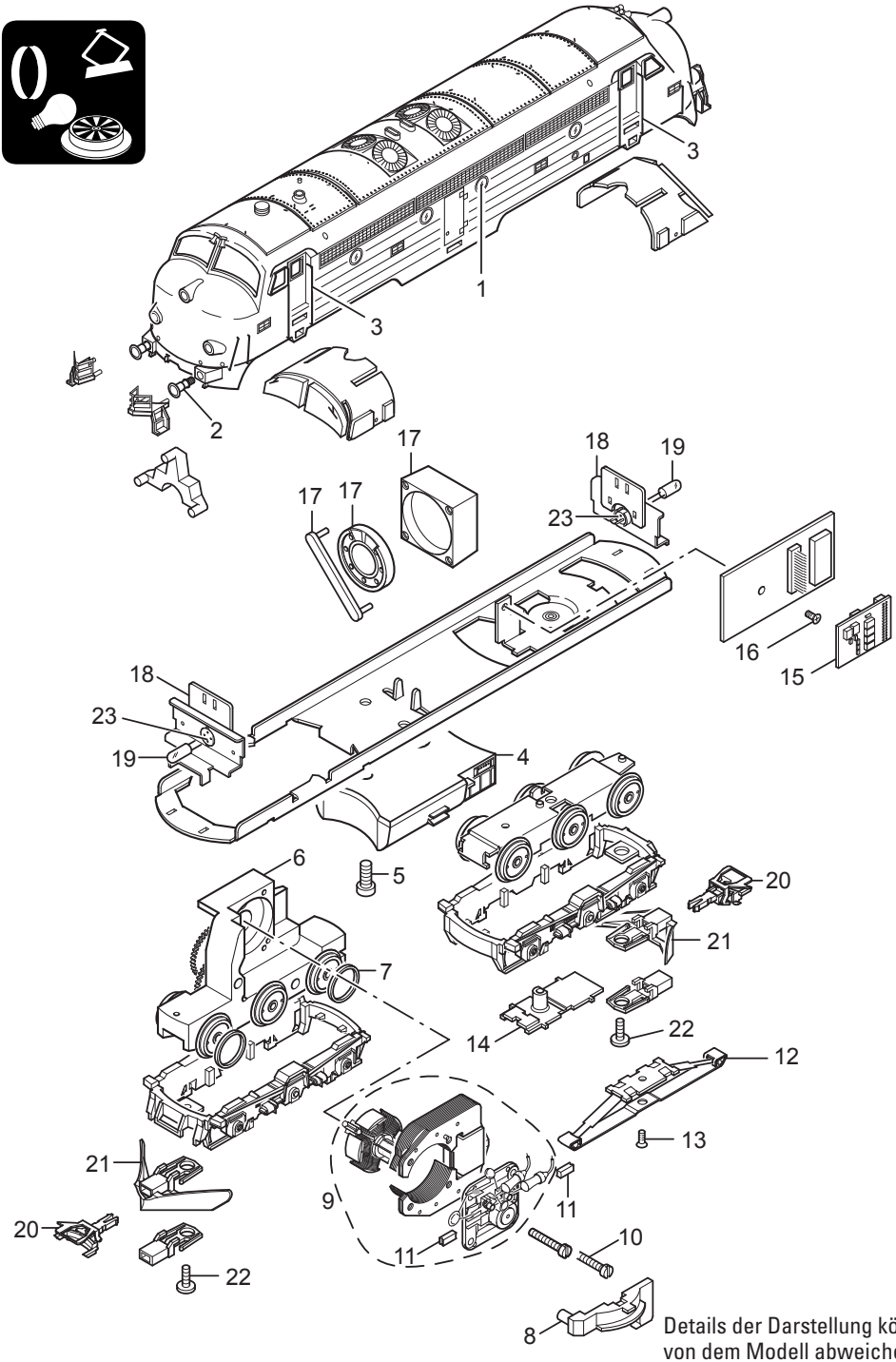

Details der Darstellung können von dem Modell abweichen.

1	Bullauge	E223 364
2	Puffer	E217 782
3	Griffstangen	E200 176
4	Tankattrappe	E217 880
5	Schraube	E785 260
6	Treibgestell	E437 500
7	Haftreifen	7 154
8	Drehkranz	E437 530
9	Motor	E165 841
10	Schraube	E785 140
11	Graphitbürste	E601 460
12	Schleifer	7 164
13	Schraube	E756 080
14	Isolierung	E214 700
15	Decoder	195 246
16	Schraube	E786 790
17	Lautsprecher	E187 268
18	Lampenhalter	E424 720
19	Glühlampe	E610 080
20	Kurzkupplung	E701 630
21	Schneepflug	E231 365
22	Schraube	E750 200
23	Steckfassung	E604 180

Motorola-Adresse: 12

Hinweis: Einige Teile werden nur ohne oder mit anderer Farbgebung angeboten.
Teile, die hier nicht aufgeführt sind, können nur im Rahmen einer Reparatur im Märklin-Reparatur-Service repariert werden.

Due to different legal requirements regarding electro-magnetic compatibility, this item may be used in the USA only after separate certification for FCC compliance and an adjustment if necessary.
Use in the USA without this certification is not permitted and absolves us of any liability. If you should want such certification to be done, please contact us – also due to the additional costs incurred for this.

Gebr. Märklin & Cie. GmbH
Stuttgarter Str. 55 - 57
73033 Göppingen
Germany
www.maerklin.com

211090/0813/Ha1Ef
Änderungen vorbehalten
© by Gebr. Märklin & Cie. GmbH