ZENDURE

Zendure A-Series

Dual-Port Car Charger with QC3.0
Dualausgang Autoladegerät mit QC3.0
Chargeur de Voiture Double Port avec QC3.0
Caricabatteria da Auto Dual-Port con QC3.0
Cargador de coche de doble puerto con QC3.0
Två QC-billaddare
Kaksi QC-autolaturia
2ポートQC3.0対応カーチャージャー
两口QC车充
兩口QC車充
QC 차량용 충전기 2 개
شاحن سيارة QC اثنين

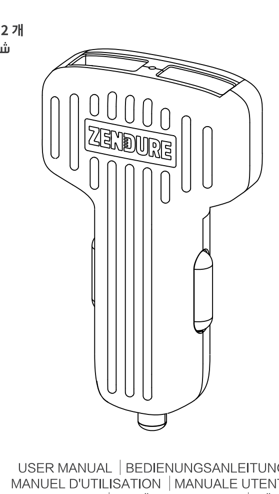

USER MANUAL | BEDIENUNGSANLEITUNG
MANUEL D'UTILISATION | MANUALE UTENTE
MANUAL DE USUARIO | ANVÄNDARMANUAL | KÄYTTÖOHJE
取扱説明書 | 用户手册 | 用戶手冊 | 사용 설명서 | دليل المستخدم

Product Overview

Produktübersicht | Présentation du produit | Panoramica del Prodotto | Resumen de producto
Produktöversikt | Tuotteen yleiskuvaus | 製品紹介 | 产品概览 | 產品概覽 | 제품 개요 | عرض المنتج

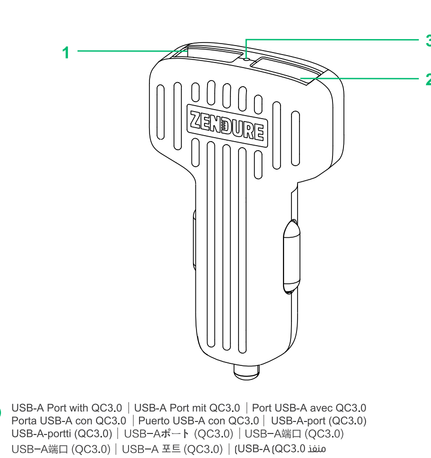

1. USA-A Port with QC3.0 | USB-A Port mit QC3.0 | Port USB-A avec QC3.0 | Porta USB-A con QC3.0 | Puerto USB-A con QC3.0 | USB-A-port (QC3.0) | USB-A-portti (QC3.0) | USB−Aポート (QC3.0) | USB−A端口 (QC3.0) | USB−A端口 (QC3.0) | USB−A 포트 (QC3.0) | (USB-A (QC3.0 منفذ
2. USB-A Port with Zen+ | USB-A Port mit Zen+ | Port USB-A avec Zen+ | Porta USB-A con Zen + | Puerto USB-A con Zen+ | USB-A-port (Zen +) | USB-A-portti (Zen +) | USB−Aポート (Zen+) | USB−A端口 (Zen+) | USB−A端口 (Zen+) | USB−A 포트 (Zen +) | (+ USB-A (Zen منفذ
3. Digital LED Indicator | LED-Digitalanzeige | Indicateur LED Numérique | Indicatore digitale a LED | Pantalla digital LED | LED-indikator | LED-merkkivalo | LEDランプ | LED指示灯 | LED指示燈 | LED 표시기 | LED مؤشر

Using Your Charger

Verwenden Sie Ihr Ladegerät | Utiliser votre chargeur | Uso del caricabatterie | Usando tu cargador
Hur man använder | Kuinka käyttää | 使用方法 | 使用方法 | 使用方法 | 사용 방법 | كيفية الاستخدام

1 Plug it in power outlet

Stecken Sie das Ladegerät in die Steckdose
Branchez-le dans la prise de courant
Collegalo alla presa di corrente
Enchúfalo a la toma de corriente
Anslut ström
Yhdistä virta
電源に接続します
连接电源
連接電源
전원 연결
توصيل الطاقة

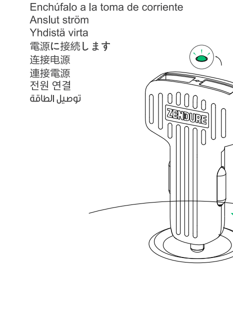

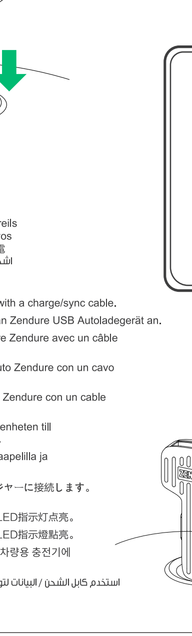

2 Charge your devices

Laden Sie Ihr Gerät auf | Charger vos appareils
Carica i tuoi dispositivi | Carga tus dispositivos
Ladda enheten | Lataa laite | デバイスに充電
给设备充电 | 給設備充電 | 기기 충전 | اشحن الجهاز

Connect your devices to Zendure car charger with a charge/sync cable.

Schließen Sie Ihr Gerät mit einem Ladekabel an Zendure USB Autoladegerät an.

Connectez vos appareils au chargeur de voiture Zendure avec un câble de charge / synchronisation.

Collega i tuoi dispositivi al caricabatterie per auto Zendure con un cavo di ricarica / sincronizzazione.

Conecte sus dispositivos al cargador de coche Zendure con un cable de carga / sincronización.

Använd laddnings- / datakabeln för att ansluta enheten till Zendure-billaddaren och LED-indikatorn tänds.

Kytke laite Zendure-autolaturiin lataus- / datakaapelilla ja LED-merkkivalo syttyy.

充電ケ−ブルでデバイスをZendureカ−チャ−ジャ−に接続します。LEDインジケ−タが点灯します。

使用充电/数据线材将设备连接到Zendure车充，LED指示灯点亮。

使用充電/數據線材將設備連接到Zendure車充，LED指示燈點亮。

충전 / 데이터 케이블을 사용하여 장치를 Zendure 차량용 충전기에 연결하면 LED 표시등이 켜집니다.

استخدم كابل الشحن / البيانات لتوصيل الجهاز بشاحن السيارة Zendure ويضيء مؤشر LED.

Warnings

Warnungen | Avertissements | Avvertenze | Advertencias | tips | vinkkejä | 警告 | 温馨提示
溫馨提示 | 팁 | نصائح

1. Please plug the charger after starting the car engine, and pull out after shut down the car engine.

   Bitte stecken Sie das Ladegerät nach dem Starten des Automotors ein und ziehen Sie es nach dem Ausschalten des Automotors heraus.

   Veuillez brancher le chargeur après avoir démarré le moteur de la voiture et le retirer après avoir arrêté le moteur de la voiture.

   Si prega di collegare il caricabatterie dopo aver avviato il motore dell'auto e di estrarlo dopo aver spento il motore dell'auto.

   Por favor, conecte el cargador después de arrancar el motor del automóvil, y sáquelo después de apagar el motor del automóvil.

   Sätt i billaddaren när bilmotorn har startats och dra ut den efter att bilmotorn har stängts av.

   Asenna autolaturi auton moottorin käynnistyksen jälkeen ja vedä se ulos auton moottorin sammuttua.

   車のエンジンを始動した後に充電器を接続し、車のエンジンを停止してから引き抜いてください。

   请在汽车引擎启动后插入车充，并在汽车引擎关闭后拔出。

   請在汽車引擎啟動後插入車充，並在汽車引擎關閉後拔出。

   자동차 엔진이 시동 된 후 자동차 충전기를 삽입하고 자동차 엔진이 꺼진 후 당겨 빼십시오.

   يرجى إدخال شاحن السيارة بعد بدء تشغيل محرك السيارة واسحبه بعد إيقاف تشغيل محرك السيارة.

2. Charging stops automatically in the event of overcharging, lower/over voltage, overheating, overcurrent, and short circuit. Pull out the charger and re-plug it to regain power.

   Der Ladevorgang stoppt automatisch bei Überladung, Unter- / Überspannung, Überhitzung, Überstrom und Kurzschluss. Ziehen Sie das Ladegerät heraus und stecken Sie es wieder ein, um Strom zu erhalten.

   La charge s'arrête automatiquement en cas de surcharge, de surtension, de surchauffe, de surintensité et de court-circuit. Sortez le chargeur et rebranchez-le pour reprendre le pouvoir.

   La carica si interrompe automaticamente in caso di sovraccarico, abbassamento / sovratensione, surriscaldamento, sovracorrente e cortocircuito. Estrarre il caricabatterie e ricollegarlo per riacquistare potenza.

   La carga se detiene automáticamente en caso de sobrecarga, baja / sobrevoltaje, sobrecalentamiento, sobreintensidad y cortocircuito. Saque el cargador y vuelva a enchufarlo para recuperar el poder.

   Överladdning, överspänning, överhettning, överström och kortslutning eller orsakar laddningsupphängning. Ta bort billaddaren och sätt i den igen för att återuppta normal användning.

   Ylikuormitus, ylijännite, ylikuumeneminen, ylivirta ja oikosulku tai aiheuttaa latauksen keskeytymisen. Poista autolaturi ja aseta se takaisin normaaliin käyttöön.

   過充電、低電圧/過電圧、過熱、過電流、短絡の場合に自動的に充電が停止します。 充電器を引き抜いてから電源を再投入してください。

   过充，过压，过热，过流及短路或引起充电暂停。请拔出车充并重新插入以恢复正常使用。

   過充，過壓，過熱，過流及短路或引起充電暫停。請拔出車充並重新插入以恢復正常使用。

   과충전, 과전압, 과열, 과전류 및 단락 또는 충전 중단. 정상적인 사용을 재개하려면 차량용 충전기를 제거했다가 다시 삽입하십시오.

   الشحن الزائد ، الجهد الزائد ، ارتفاع درجة الحرارة ، التيار الزائد ودائرة كهربائية قصيرة أو تسبب تعليق الشحن. يرجى إزالة شاحن السيارة وإعادة إدخاله لاستئناف الاستخدام العادي.

Note

Hinweis | Remarque | Nota | Nota | anmärkning | huomautus | 注意 | 备注 | 備註 | 비고 | تعليق

Fully charge your Zendure external battery before using it for the first time.
Vor dem ersten Verwenden bitte laden Sie den Zendures externer Akku vollständig auf.
Chargez complètement votre batterie externe Zendure avant de l'utiliser pour la première fois.
Caricare completamente la batteria esterna Zendure prima di utilizzarla per la prima volta.
Cargue completamente la batería externa de Zendure antes de usarla por primera vez.
Vänligen ladda din mobila nätaggregat från Zendure för första gången.
Lataa Zendure-matkapuhelimen virtalähde ensimmäistä kertaa kokonaan.
最初に使用する前にZendureモバイルバッテリ−をフル充電してください。
首次使用Zendure移动电源请充满电。
首次使用Zendure移動電源請充滿電。
Zendure Supertank 보조배터리를 처음 사용하시기 전에 완전히 (Full) 충전하시기 바랍니다.
اشحن بطارية زندور الخارجية بالكامل قبل استخدام البطارية لأول مرة.

Storage in a cool and dry place. Recommend storage temperature: -10℃ to 45℃;Operating temperature: -5℃ to 35℃.

Lagern an einem kühlen und trockenen Ort mit einer empfohlen Temperatur zwischen -10℃bis 45℃; Betriebstemperatur: -5℃ bis 35℃.

Stockage dans un endroit frais et sec. Recommander la température de stockage: -10℃ à 45℃; Température de fonctionnement: -5℃ à 35℃.

Stoccaggio in un luogo fresco e asciutto. Consiglia temperatura di stoccaggio: -10℃ a 45℃; Temperatura di funzionamento: -5℃ a 35℃.

Almacene en un lugar fresco y seco con una temperatura recomendada entre -10℃ a 45℃; Temperatura de funcionamiento: -5℃ a 35℃

Lagringsmiljön måste vara torr och ventilerad. Rekommenderad lagringstemperatur: -10°C till 45°C; driftstemperatur -5°C till 35°C.

Varastointiympäristön on oltava kuiva ja ilmastoitu. Suositeltava varastointilämpötila: -10°C - 45° C; käyttölämpötila -5°C - 35°C.

直射日光を避けて涼しく乾燥した場所に保管してください。「保存温度-10℃～+35℃」、「動作温度-5℃～+35℃」。

储存环境需干燥通风。建议储存温度：−10℃ 至 45℃；工作温度：-5℃ 至 35℃。

儲存環境需幹燥通風。建議儲存溫度：−10℃ 至 45℃；工作溫度：-5℃ 至 35℃。

"서늘하고 건조한 장소에 보관하시기 바랍니다.권장 보관온도 : -5°C~35°C작동 온도 : -10°C~45°C"

تحتاج بيئة التخزين إلى التجفيف والتهوية. التوصيات درجة الحرارة: التخزين إلى 10 °C إلى 45 °C؛ الحرارة التشغيلية: صفر °C إلى 35 °C.

Use origin or certified cables.
Verwenden Sie originale oder zertifizierte Kabel.
Utilisez des câbles d'origine ou certifiés.
Utilizzare l'origine o i cavi certificati.
Utilice cables de origen o certificados.
Använd original eller certifierad tråd.
Käytä alkuperäistä tai sertifioitua lankaa.
オリジナルケ−ブルまたは認定ケ−ブルを使用してください。
使用原装或者通过认证的线材。| 使用原裝或者通過認證的線材。
동봉 케이블 혹은 인증을 받은 케이블을 사용하세요.
استخدم الكابلات الأصلية والمعتمدة.

Zendure USA Inc.
Phone: (800) 219-0960 (US)
Office Hours: Mon - Fri 9:00 - 17:00 PST
Support / Contact: www.zendure.com/support
Website: www.zendure.com

CE RoHS

ZENDURE®

Do not expose to moisture or submerge it in liquid.
Keiner Feuchtigkeit aussetzen und nicht in Flüssigkeit tauchen.
Ne l'exposez pas à l'humidité et ne le plongez pas dans un liquide.
Non esporre all'umidità o immergerlo in liquidi.
No lo exponga a la humedad ni lo sumerja en líquido.
Rör inte vid vätskor eller utsätt dem för fuktiga miljöer.
Älä koske nesteisiin tai altista kostealle ympäristölle.
本製品を水につけたり、濡らさないようにしてください。また水に濡れた場合は使用しないでください。
请勿接触液体或暴露在潮湿环境中。
請勿接觸液體或暴露在潮濕環境中。
습한 곳에 보관 또는 접촉하지 마시고, 물에 젖거나 침수되지 .
لاتعرض المنتج للرطوبة و السوائل.

Do not disassemble or attempt to re-purpose or modify it in any manner.
Zerlegen Sie das Gerät nicht und versuchen Sie nicht, es anderweitig zu verwenden oder zu modifizieren.
Ne pas démonter ou tenter de le réutiliser ou de le modifier de quelque manière que ce soit.
Non smontare o tentare di riutilizzare o modificare in alcun modo.
No lo desarme ni intente reutilizarlo ni modificarlo de ninguna manera.
Demontera inte, montera inte igen eller modifiera produkten.
Älä pura, kokoa tai muuta tuotetta.
分解、改造などはしないでください。
请勿拆卸，重装或改造产品。
請勿拆卸，重裝或改造產品。
어떤 방식으로든 자가 수리 혹은 재용도를 위해 사용자가 직접 분해, 재용도를 하지 마십시오. 사용자가 직접 수리할 수 없습니다.
لاتحاول تفكيك المنتج او اعادة استعماله او تعديله بأي طريقة.

Avoid falling, bumping, rubbing and other damaging product behavior.
Vermeiden Sie Stürze, Stöße, Reibung und anderes zerstörerisches Produktverhalten.
Évitez les chutes, bosses, frottements et autres comportements destructifs du produit.
Evitare cadute, urti, attriti e altri comportamenti distruttivi del prodotto.
Evite caídas, golpes, fricciones y otros comportamientos destructivos del producto.
Undvik att falla, stöta, gnugga och andra skadliga produktbeteenden.
Vältä putoamista, iskuja, hankautumista ja muuta tuotteen vahingoittamista.
落下、衝突、摩擦、その他の破壊的な製品の動作を避けてください。
避免跌落，碰撞，摩擦及其他易破坏产品行为。
避免跌落，碰撞，摩擦及其他易破壞產品行為。
낙하, 충돌, 마찰 및 기타 제품 손상을 피하십시오.
تجنب السقوط ، المطبات ، الاحتكاك وسلوك المنتجات المدمرة الأخرى.

Stop using and contact manufacturer if the product is excessively hot, is emitting odor, deformed or any other abnormalities.

Beenden Sie die Verwendung und wenden Sie sich an den Hersteller, wenn das Produkt übermäßig heiß ist, Geruch, Deformationen oder andere Anomalien aufweist.

Arrêtez d'utiliser et contactez le fabricant si le produit est excessivement chaud, dégage des odeurs, est déformé ou présente d'autres anomalies.

Smettere di usare e contattare il produttore se il prodotto è eccessivamente caldo, emette odori, deformazioni o altre anomalie.

Deje de usar y póngase en contacto con el fabricante si el producto está excesivamente caliente, está emitiendo olor, está deformado o presenta cualquier otra anomalía.

Vid överhettning, lukt, deformation eller andra avvikelser, vänligen sluta använda den omedelbart och kontakta återförsäljaren.

Jos ylikuumeneminen, haju, muodonmuutos tai muu poikkeavuus ilmenee, lopeta sen käyttö heti ja ota yhteys jälleenmyyjään.

充電中,対象機器の電池が熱くなったり異常を感じた場合は、直ちに使用を中止して弊社までご連絡くださし。

如遇产品过热，散发异味，变形或其他异常情况，请立刻停止使用并联系经销商。

如遇產品過熱，散發異味，變形或其他異常情況，請立刻停止使用並聯系經銷商。

제품이 지나치게 뜨겁고, 이상한 냄새가 나거나 변형이 되는 등 이상이 생겼다고 판단되는 경우에는 제품 사용을 즉각 중지하십시오. 고객센터를 통해 문의하시기 바랍니다.

في حالة ارتفاع درجة الحرارة أو الرائحة أو التشوه أو غيرها من التشوهات ، يرجى التوقف عن استخدامه على الفور والاتصال بالموزع.

Do not operate your battery in an enclosed or unventilated environment, such as a carrying bag, pocket or purse, to prevent overheating.

Betreiben Sie den Akku nicht in einer geschlossenen oder nicht belüfteten Umgebung, z. B. in einer Tragetasche, Tasche oder Handtasche, um eine Überhitzung zu vermeiden.

N'utilisez pas votre batterie dans un environnement clos ou non ventilé,tel qu'un sac de transport, une poche ou un sac à main, pour éviter toute surchauffe.

Non utilizzare la batteria in un ambiente chiuso o non ventilato, come una borsa per il trasporto, una tasca o una borsa, per evitare il surriscaldamento.

No opere la batería en un entorno cerrado o sin ventilación, como una bolsa de transporte, bolsillo o bolso, para evitar el sobrecalentamiento.

Använd inte Zendure mobilström i trånga utrymmen, t.ex. handväskor, fickor, plånböcker etc. för att undvika överhettning.

Älä käytä Zendure-matkapuhelinta ahtaissa tiloissa, kuten käsilaukkuissa, taskuissa, lompakoissa jne. Ylikuumenemisen välttämiseksi.

過熱を防止するために、携帯用バッグ、ポケット、財布など、密閉された環境や換気されていない環境でバッテリ−を使用しないでください。

切勿在密闭空间使用Zendure移动电源，如手提包，口袋，钱包等，以免发生过热现象。

切勿在密閉空間使用Zendure移動電源，如手提包，口袋，錢包等，以免發生過熱現象。

과열을 방지하기 위해 휴대가방, 포켓 또는 지갑과 같은 밀폐되거나 환기가 되지 않는 환경에서 배터리를 작동하지 마십시오. 전지 단자에 목걸이, 동전, 열쇠, 시계 등 금속 제품이 닿지 않도록 주의하십시오.

لا تستخدم طاقة المحمول Zendure في الأماكن الضيقة ، مثل حقائب اليد والجيوب والمحافظ وغيرها ، لتجنب ارتفاع درجة الحرارة. لا تستخدم طاقة المحمول Zendure في الأماكن الضيقة ، مثل حقائب اليد والجيوب والمحافظ وغيرها ، لتجنب ارتفاع درجة الحرارة.

Do not clean with harmful chemicals or detergents.
Nicht mit schädlichen Chemikalien oder Reinigungsmitteln reinigen.
Ne nettoyez pas avec des produits chimiques ou des détergents nocifs.
Non pulire con prodotti chimici o detergenti nocivi.
No limpiar con productos químicos nocivos o detergentes.
Använd inte kemikalier eller tvättmedel för rengöring.
Älä käytä puhdistukseen kemikaaleja tai pesuaineita.
有害な化学物質や洗剤で洗浄しないでください。
请勿使用化学品或清洁剂清洗。
請勿使用化學品或清潔劑清洗。
유해 화학 물질이나 세제로 제품을 닦거나 청소하지 마십시오.
لاتقم بتنظيفه بالمواد الكيميائيه الضارة اوالمنظفات.

Avoid strenuous vibration, impact, extrusion on transportation, and keep the product away from intense sunlight and rain.

Vermeiden Sie starke Vibrationen, Stöße, Extrusion beim Transport und halten Sie das Produkt von intensiver Sonneneinstrahlung und Regen fern.

Évitez les vibrations, les impacts, les extrusions sur le transport et maintenez le produit à l'abri du soleil et de la pluie.

Evitare forti vibrazioni, impatti, estrusione durante il trasporto e tenere il prodotto lontano da luce solare intensa e pioggia.

Evite las vibraciones intensas, el impacto, la extrusión en el transporte y mantenga el producto alejado de la luz solar intensa y la lluvia.

Undvik kraftig vibration, stötar eller extrudering under transporten för att förhindra sol och regn.

Vältä voimakasta tärinää, iskuja tai suulakepuristamista kuljetuksen aikana auringon ja sateen estämiseksi.

激しい振動、衝撃、輸送時の押し出しを避け、強烈な日光や雨の中に置かないでください。

运输过程中应避免剧烈振动、撞击或挤压产品，防止日晒雨淋。

運輸過程中應避免劇烈振動、撞擊或擠壓產品，防止日曬雨淋。

제품을 휴대하실 때 과격한 진동, 관통, 충격, 운송 중 압착은 피하십시오. 강렬한 직사광선과 비에 노출되지 않도록 보관하십시오.

تجنب الاهتزاز الشديد أو الصدمة أو النتوء أثناء النقل لمنع أشعة الشمس والمطر.

Keep it away from children under 3 years old for safety.
Halten Sie es von Kindern unter 3 Jahren aus Sicherheitsgründen fern.
Éloignez-le des enfants de moins de 3 ans pour des raisons de sécurité.
Tenerlo lontano dai bambini sotto i 3 anni per sicurezza.
Manténgalo alejado de los niños menores de 3 años por seguridad.
Undvik kontakt med barn under 3 år.
Vältä kosketusta alle 3-vuotiaiden lasten kanssa.
安全のため、3歳未満の子供には保管しないでください。
避免3岁以下儿童接触。
避免3歲以下兒童接觸。
안전을 위해 3세 미만의 어린이가 만지지 않도록 주의하십시오. 어린자녀가 사용할 경우 반드시 부모님의 지도가 필요합니다.
ابق المنتج بعيداً عن متناول ايدي الاطفال دون ٣ سنوات لاجل السلامة.

Please dispose of discarded products properly according to local regulations.
Entsorgen Sie die entsorgten Produkte entsprechend den örtlichen Vorschriften.
Veuillez éliminer les produits mis au rebut conformément aux réglementations locales.
Si prega di smaltire i prodotti scartati correttamente secondo le normative locali.
Deseche los productos desechados de forma adecuada de acuerdo con las normativas locales.
Kassera avfallsprodukter i enlighet med lokala lagar och förordningar.
Hävitä jätetuotteet paikallisten lakien ja asetusten mukaisesti.
本製品を廃棄する時は各自治体の指示に従った方法で、正しく廃棄してください。
废弃品处理请遵循当地法律法规。
廢棄品處理請遵循當地法律法規。
지역 규정에 따라 폐기물을 폐기하십시오.
يرجى التخلص من المنتجات المهملة بشكل صحيح وفقاً للوائح المحلية.

Specifications

Spezifikationen | Spécifications | Specificazioni | Especificaciones | specifikation | määrittely
仕様 | 规格 | 規格 | 규격 | المواصفات

Model | Modell | Modèle | Modello | Modelo | Modell malli | 型番 | 型号 | 型號 | 모델 | رقم الموديل	ZDACCQC
Input | Eingang | Entrée | Ingresso | Entrada | tillträde merkintä | 輸入 | 输入 | 輸入 | 입력 | الإدخال	DC 12-24V
Output | Ausgang | Sortie | Produzione | Salida | export vienti | 輸出 | 输出 | 輸出 | 출력 | الإخراج	USB1 (QC3.0): 3.6-6V⎓3A, 6.2-9V⎓2A, 9.2-12V⎓1.5A, 18W Max USB2 (Zen+): 5V⎓2.4A, 12W Max Total: 30W Max
Dimensions | Dimensionen | Dimensions | Dimensioni Dimensiones | storlek | koko | サイズ | 尺寸 | 尺寸 크기 및 길이 | حجم	2.6" x 1.5" x 0.7" 68mm x 39mm x 18mm
Weight | Gewicht | Poids | Peso | Peso | vikt | paino 重さ | 重量 | 重量 | 중량 | الوزن	0.9oz / 24.7g
Operating Temperature | Betriebstemperatur Température de fonctionnement Temperatura di esercizio Temperatura de funcionamiento Arbetstemperatur | Käyttölämpötila 動作温度 | 工作温度 | 工作溫度 | 작동 온도 درجة حرارة العمل	32°F to 95°F / 0°C to 35°C