Robinet : QU12-XX

SPÉCIFICATION

- Fabriqué de laiton massif
- Cartouche en céramique
- Raccordement 3/8po femelle
- Aérateur dirigeable en silicone anti-calcaire (IMAGE A)
-

OPTION DISPONIBLE

- N/A

FINIS DISPONIBLE

- Chrome

CONNEXION

- Raccordement 3/8po femelle.

DÉBIT

- 5,7L/min [1.5 gpm] @60psi

GARANTIE

Produits couverts par une garantie à vie limitée contre tout défaut de fabrication.

Pour plus d'information sur le produit ou avant de procéder à toute installation veuillez consulter le guide.

Intertek ASME 112.118.1 / CSA B125.1

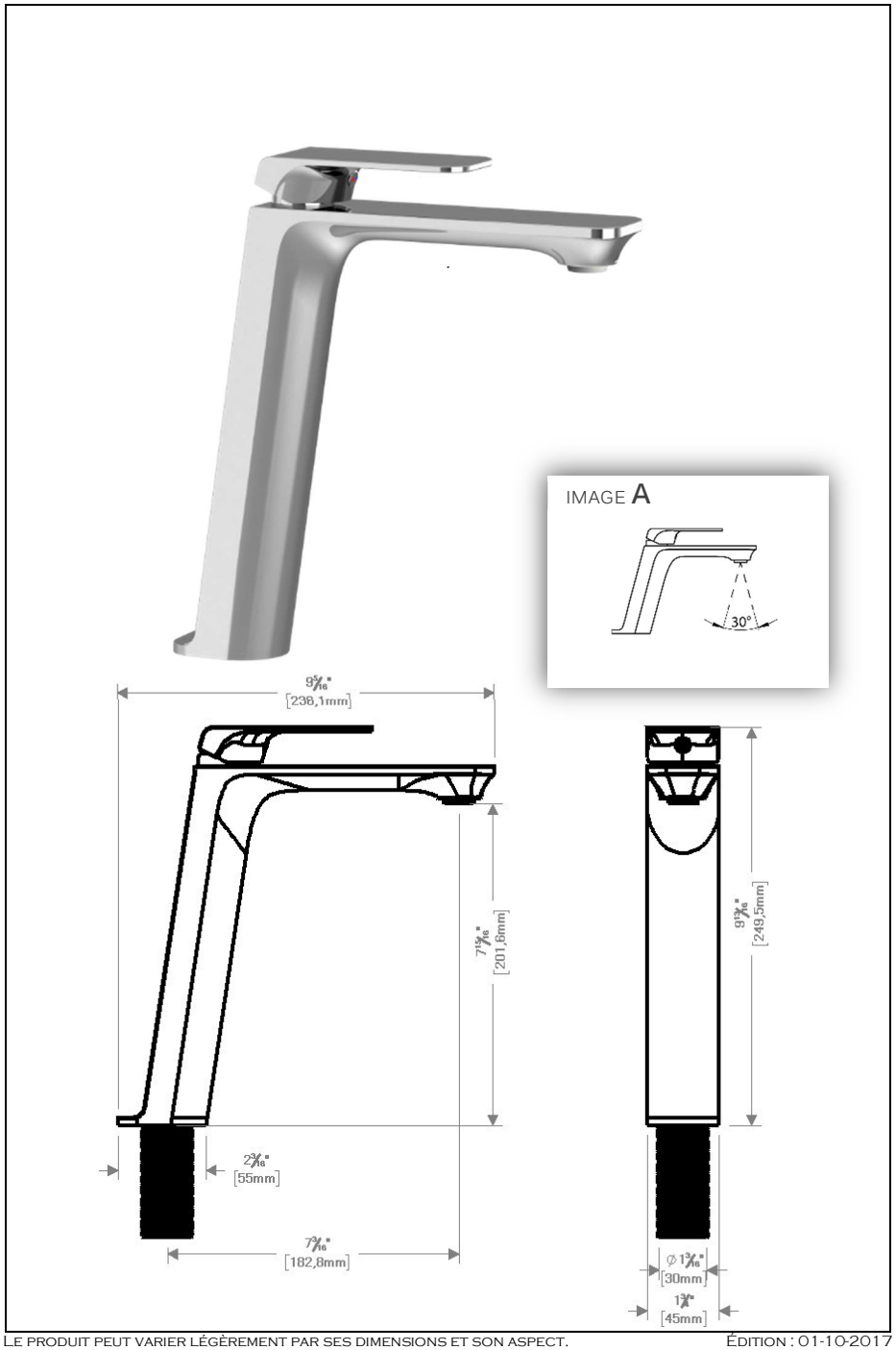

Le produit peut varier légèrement par ses dimensions et son aspect.

Édition : 01-10-2017