2022.4.14 新版面 emasa peru

HYUNDAI

emasa PERÚ

Para preguntas, por favor contacte:
Nombre de la compañía: Autorex Peruana S.A.
Teléfono: 7061100
www.autorex.com.pe

Bajo Licencia de Hyundai Corporation, Korea.

HYUNDAI

MANUAL DE USUARIO
COMPRESORES

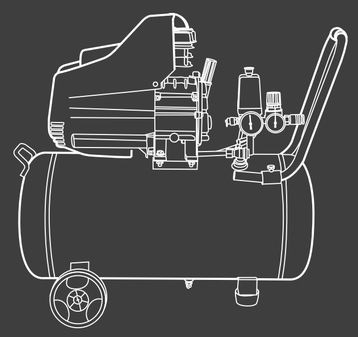

Bajo Licencia de Hyundai Corporation, Korea.

Estimado cliente,

Muchas gracias por decidir comprar este compresor Hyundai. Es simple de usar y cumple diferentes funciones: una herramienta eléctrica indispensable para todo aquel que se interesa en los trabajos de carpintería.

Esta herramienta eléctrica cumple con las leyes y reglamentaciones sobre seguridad de productos y máquinas. La utilización de las herramientas eléctricas debe cumplir con las precauciones de seguridad para prevenir lesiones y daños. Por lo tanto, lea este manual de instrucciones cuidadosamente. Guárdelo junto con la amoladora angular para que, de esta forma, la información siempre esté a mano.

En caso de darle la herramienta eléctrica a un tercero, por favor incluya este manual también. No nos responsabilizamos por accidentes o daños que deriven de no haber cumplido con lo establecido en este manual de instrucciones.

NORMAS GENERALES DE SEGURIDAD
Advertencia: Lea y entienda todas las instrucciones. La falta de seguimiento de las instrucciones listadas abajo puede resultar en una descarga eléctrica, fuego y/o lastimaduras personales serias.

ÁREA DE TRABAJO
- Mantenga se área de trabajo limpia y bien iluminada. Mesas desordenadas y áreas oscuras pueden causas accidentes.
- No use la máquina en atmósferas explosivas, tales como frente a la presencia de líquidos inflamables, gases o polvo. La herramienta eléctrica genera chispas, las cuales pueden provocar incendios.
- Mantenga a los observadores, chicos y visitantes lejos de la máquina mientras la está operando. Las distracciones pueden causarle la pérdida de control

SEGURIDAD ELÉCTRICA
- Las fichas de las herramientas deben coincidir con el tomacorrientes. No la modifique bajo ninguna forma. No utilice adaptadores para herramientas eléctricas como toma a tierra. Las fichas sin modificar y tomacorrientes que encajen correctamente reducen el riesgo de choque eléctrico.
- Evite el contacto del cuerpo con la superficie descargadas a tierra tales como tubos, radiadores, rangos, y refrigeradores. Hay un aumento de riesgos de descargas eléctricas si su cuerpo es descargado a tierra.
- No exponga la máquina a la lluvia o a condiciones de humedad. La entrada de agua en la máquina aumentará el riesgo de una descarga eléctrica.
- No abuse del cable. Nunca use el cable para llevar la herramienta o tirar del mismo para sacarlo del tomacorriente. Mantenga el cable lejos del calor, del aceite, bordes filosos y partes móviles. Haga reemplazar los cables dañados por personal autorizado. Los cables dañados incrementan los riesgos de descarga eléctrica.
- Si el cordón de alimentación se daña deberá ser reemplazado por el fabricante o su representante.
- Cuando se utiliza una herramienta eléctrica en el exterior, utilice una extensión del cable adecuado para exteriores. El uso de un cable para exteriores disminuye el riesgo de choque eléctrico.
- Use protectores auditivos con taladros de impacto. La exposición a los ruidos puede causar perdida de audición; Use manijas auxiliares provistas con la herramienta. La perdida de control puede causar daños personales.

SEGURIDAD PERSONAL
- Manténgase alerta, mire lo que esta haciendo y use el sentido común cuando esté usando la máquina. No use la herramienta cuando este cansado o bajo la influencia de drogas, alcohol o medicación. Un momento de desatención mientras está operando la máquina puede tener como resultado una lastimadura seria.
- Vístase correctamente. No use ropa floja o joyería. Contenga el pelo. Mantenga su pelo, vestimenta y guantes lejos de las partes móviles
- Evite el arranque accidental. Asegúrese que la llave esté en la posición de apagado antes de enchufar la máquina. Llevar la máquina con el dedo en la llave de encendido o enchufar máquinas que tengan la llave en la posición de encendido invita a que ocurran accidentes.
- Remueve la llave de ajuste del mandril y herramientas de corte, antes de encender la máquina. Una llave que haya sido dejada junto con una parte rotativa de la herramienta puede ocasionar lastimaduras personales.
- No sobre extienda la distancia con la máquina. Mantenga buen calzado y vestimenta siempre. Un calzado y vestimenta adecuada permite un mejor control de la herramienta en situaciones inesperadas.
- Use el equipo de seguridad. Siempre use protección ocular. Máscara para polvo, zapatos de seguridad antideslizantes, casco, o protección auditiva, deben ser usadas en las condiciones apropiadas.
- Antes de conectar la herramienta a una fuente de energía (receptáculo, salida, etc) asegúrese que el voltaje de provisión sea el mismo que el mencionado con el plato nominal de la herramienta. Una fuente de potencia mayor que la especificada para la máquina puede ocasionar lastimaduras serias para el usuario como también puede dañar la máquina.
- Si los dispositivos están provistos para la conexión de extractores e polvo y recolectores, asegúrese que se encuentren conectadas y utilizadas apropiadamente. El uso de estos dispositivos pueden reducir los riesgos relacionados con el polvo.

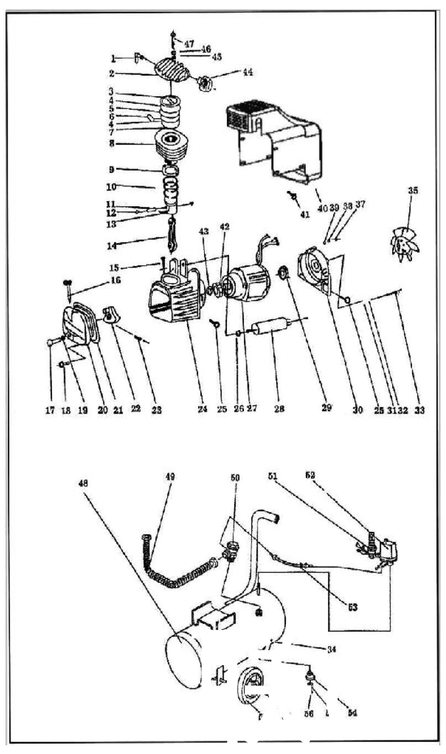

COMPRESORES DE AIRE

1. Descripción
- Este compresor residencial lubricado por aceite está diseñado para aficionados al bricolage, para una variedad de trabajos en el hogar o en automóviles. Estos compresores alimentan pistolas de rociado, herramientas de impacto y otras herramientas.
El aire comprimido producido por esta unidad contiene humedad.
Instale un filtro para agua o un secador si la aplicación requiere de aire seco.

2. Desempaque
- Al desempacar este producto, revíselo con cuidado para cerciorarse de que esté en perfecto estado. Igualmente, cerciórese de apretar todos los pernos, tuercas y conexiones, antes de usarlo.
- ADVERTENCIA: No debe utilizar la unidad si se ha dañado durante el envío, manejo o uso. Los daños podrían ocasionar una explosión y provocarle heridas o daños a usted o a su propiedad.

ADVERTENCIA: Para reducir el riesgo de lesiones, el usuario debe leer el manual de instrucciones.

El equipo no está diseñado para ser utilizado por personas (incluido niños) con capacidades físicas, sensoriales o mentales reducidas, o sin experiencia o desconocimiento, a menos que sean supervisados o instruidos en el uso por una persona responsable de su seguridad. Se supervisará a los niños para asegurarse que no jueguen con el aparato.

NORMAS DE SEGURIDAD
Como el compresor de aire y otros componentes usados (cabezales, pistolas pulverizadoras, filtros, lubricadores, manguera, etc.), forman parte de un sistema de bombeo de alta presión, deberá seguir las siguientes medidas de seguridad todo el tiempo:

1. Lea con cuidado todos los manuales incluidos en este producto para familiarizarse con los controles y el uso adecuado del equipo.
2. Siga todos los códigos de seguridad laboral y electricidad establecidos en su país.

Advertencia sobre el aire respirable
Este compresor Cabezal no viene listo de fabrica para suministrarle aire respirable y no se debe usar con este fin. Antes de utilizarlo con este fin, deberá instalarle un sistema de seguridad y alarma incorporado a la línea. Este sistema adicional es necesario para filtrar y purificar el aire adecuadamente, para cumplir con las especificaciones mínimas sobre el aire respirable de grado D distritas en la especificación de productos G.7.1. 1966 de la Asociación de gases Comprimidos.

3. El compresor solo debe ser usado por personas que estén bien familiarizadas con las reglas de seguridad de manejo.
4. Mantenga a los visitantes alejados y nunca permita la presencia de niños en el área de trabajo.
5. Siempre use anteojos de seguridad y protéjase los oídos para operar la unidad.
6. Antes de cada uso, inspeccione el sistema de aire comprimido y los componentes eléctricos para ver si están dañados, desgas[illegible]s o tienen fugas. Repare o reemplace las piezas da[illegible] equipo.
7. Revisar todas las conexiones frecuentemente para c[illegible] de que estén bien apretadas.
8. No se ponga ropa muy holgada o joyas, ya que e[illegible] se le podrían enredar en las piezas en movimiento.
9. Mantenga los dedos alejados del compresor cuando este esté funcionando; las piezas en movimiento o calientes, le ocasionarían heridas y/o quemaduras.
10. Si el equipo comienza a vibrar excesivamente, APAGUE el motor y revíselo inmediatamente para determina la razón. Generalmente la vibración excesiva se debe a una falla.
11. Para reducir el peligro de incendio, mantenga el exterior del motor libre de aceite, solvente o acceso de grasa.
12. Nunca trate de ajustar la válvula de seguridad. Evite que se acumule pintura u otros residuos.
13. Los tanques se oxidan debido a la acumulación de humedad y esto debilita el tanque. Cerciorese de drenar el tanque con regularidad e inspeccionarlo periódicamente para ver si esta en malas condiciones, por ejemplo, si esta oxidado.
14. La circulación rápida de aire podría levantar polvo y desperdicios dañinos. Siempre libere el aire lentamente para drenar el tanque o liberar la presión del sistema.
15. No rocíe materiales inflamables cerca de llamas al descubierto o fuentes de ignición, incluyendo el compresor.
16. No fume cuando este rociando pintura, insecticidas u otras sustancias toxicas o inflamables.
17. Use una mascara/respirador y rocíe en áreas bien ventiladas para prevenir peligros de salud e incendios.
18. Siempre rocíe (bien sea pintura u otro material) en dirección opuesta al compresor. Ubique el compresor lo más lejos posible para minimizar la acumulación excesiva de pintura en el compresor.
19. Cuando rocíe solventes o químicos tóxicos siga las instrucciones del fabricante de los mismos.

MANTENIMIENTO

NOTA: Desconecte la herramienta y libere toda la presión del sistema antes de tratar de instalar, dar servicio, cambiar de lugar o realizar cualquier tarea de mantenimiento.
- Se deben realizar regularmente las siguientes tareas de mantenimiento:
1. Apague el compresor y libere la presión del sistema. Para ello, tire del anillo de la válvula de seguridad ASME. Desvíe el aire cubriendo la válvula con una mano mientras tira el anillo con la otra mano.
Tire del anillo hasta vaciar el estanque.
NOTA: Cuando se abra la válvula de seguridad con presión en el estanque liberará una gran cantidad de aire que se mueve a gran velocidad. Use gafas de seguridad.
2. Drene la humedad del estanque abierto de válvula de drenaje debajo del estanque. Incline el tanque para eliminar toda la humedad.
3. Limpie el polvo y la suciedad del estanque, las líneas de aire y la cubierta de la bomba, mientras el compresor continúa apagado.

Cambio de aceite
- Encienda el compresor de modo que el aceite se caliente y desenchufe la unidad.
- Coloque un recipiente debajo del [illegible]tremo d[illegible] cabezal.
[illegible]onecte la [illegible] el tapón del [illegible] de lubricación y viert[illegible] el aceite [illegible] poco. [illegible]nidad para drenar [illegible] completamente.
Colóquele el tap[illegible] al or[illegible]io de dre[illegible], llene el cabezal de ac[illegible] hasta que el medi[illegible] Use aceite [illegible] Chevron 5W-30, a[illegible]te m[illegible] 15W-10[illegible] en este compresor. Si u[illegible] otros tipos de aceit[illegible] odría[illegible] probl[illegible] para encend[illegible]. Cambie aceite c[illegible] uso[illegible] veces).

Mantenimiento del filtro de entrada de aire
Remoción, Inspección y cambio.
El filtro de entrada deberá retirarse y verificarse en forma periódica. Un filtro de aire obstruido puede disminuir el rendimiento del compresor y provocar su recalentamiento.
- Gire la cubierta del filtro hacia la izquierda y retírela.
- Retire el filtro e inspecciónelo.
- Si el filtro está sucio u obstruido, cámbielo.
- Vuelva a instalar el filtro y la cubierta.

Protector térmico
- Este compresor esta equipado con un protector manual contra sobrecarga térmica que apaga el motor cuando éste se sobrecalienta. Si el protector térmico se apaga con mucha frecuencia, puede ser por lo siguiente:
- Voltaje bajo.
- Filtro de aire atascado.
- Ventilación inadecuada.
- Si se activa el protector térmico de sobrecarga se debe dejar enfriar el motor durante treinta minutos antes de reiniciarlo. El dispositivo para reiniciar el motor esta ubicado en uno de los lados de la bomba del compresor.

Almacenamiento
- Drene la humedad del tanque.
- Cuando no esté en uso guarde la unidad en un lugar fresco y seco.
- Desconecte la manguera y cuéliguela con los extremos abiertos hacia abajo para permitir que drene toda la humedad.

PROTECCIÓN AMBIENTAL Y DESECHO

Los materiales de embalaje son materias primas y pueden ser reutilizados. Separe los diversos materiales de embalaje y llévelos a un depósito de residuos señalado. Más información se puede obtener de autoridades apropiadas.

No deseche los aparatos eléctricos junto con los residuos domésticos! De conformidad con la Directiva Europea 2002/96/CE sobre residuos de aparatos eléctricos y electrónicos y su aplicación de acuerdo con la legislación nacional, las herramientas eléctricas cuya vida útil haya llegado a su fin se deberán recoger por separado y trasladar a una planta de reciclaje que cumpla con las exigencias ecológicas.

GARANTÍA
Esta herramienta Hyundai cuenta con 1 año de garantía. Para hacer uso de ella es indispensable presentar la factura de compra correspondiente. La garantía cubre únicamente fallas asociadas a defectos de fabricación, quedando fuera de aquellas fallas causadas por el desgaste normal o uso inapropiado. Cualquier reparación debe ser realizada por el servicio técnico oficial para mantener su garantía. Las imágenes son meramente ilustrativas y las características del producto pueden variar sin previo aviso.

Despiece y lista de psrtes

Nº	Nombre	Cant.	Nº	Nombre	Cant.
1	Codo	1	30	Tapa de motor	1
2	Tapa de cilindro	1	31	Arandela M5	4
3	Junta tapa del cilindro	1	32	Arandela (Grower) M5	4
4	Placa de válvula	2	33	Tornillo M5x130	4
5	Junta placa de válvula	1	34	Grifo de drenaje	1
6	Válvula (flapper)	2	35	Ventilador	1
7	Junta de cilindro (superior)	1	36		
8	Cilindro	1	37	Tornillo M5x8	1
9	Junta base cilindro	1	38	Arandela Grower M5	1
10	Aros de pistón	3	39	Arandela M5	1
11	Perno de pistón	1	40	Cubierta de refrigeración	1
12	Traba perno pistón	2	41	Tornillo M5x12	6
13	Pistón	1	42	Rodamiento 6204 RS	1
14	Biela	1	43	Retén	1
15	Bulón M8x25	2	44	Filtro de aire	1
16	Varilla de nivel de aceite	1	45	Arandela M6	4
17	Tornillo M6x10	1	46	Arandela Grower M6	4
18	Tornillo M6x18	4	47	Tornillo M6x55	4
19	Junta de goma	1	48	Tanque de aire	1
20	Tapa de cárter	1	49	Tubo de presión	1
21	Junta tapa cárter	1	50	Válvula antiretorno	1
22	Cigüeñal	1	51	Válvula reguladora	1
23	Tornillo M8x22	1	52	Interr. presión (presóstato)	1
24	Cárter	1	53	Tubo de descompresión	1
25	Tornillo M5x12	4	54	Taco de goma	1
26	Tuerca	1	55	Arandela M8	1
27	Motor	1	56	Bulón M8x25	1
28	Capacitor	1	57	Tapa rueda	2
29	Rodamiento 6202 RS	1	58	Rueda	2