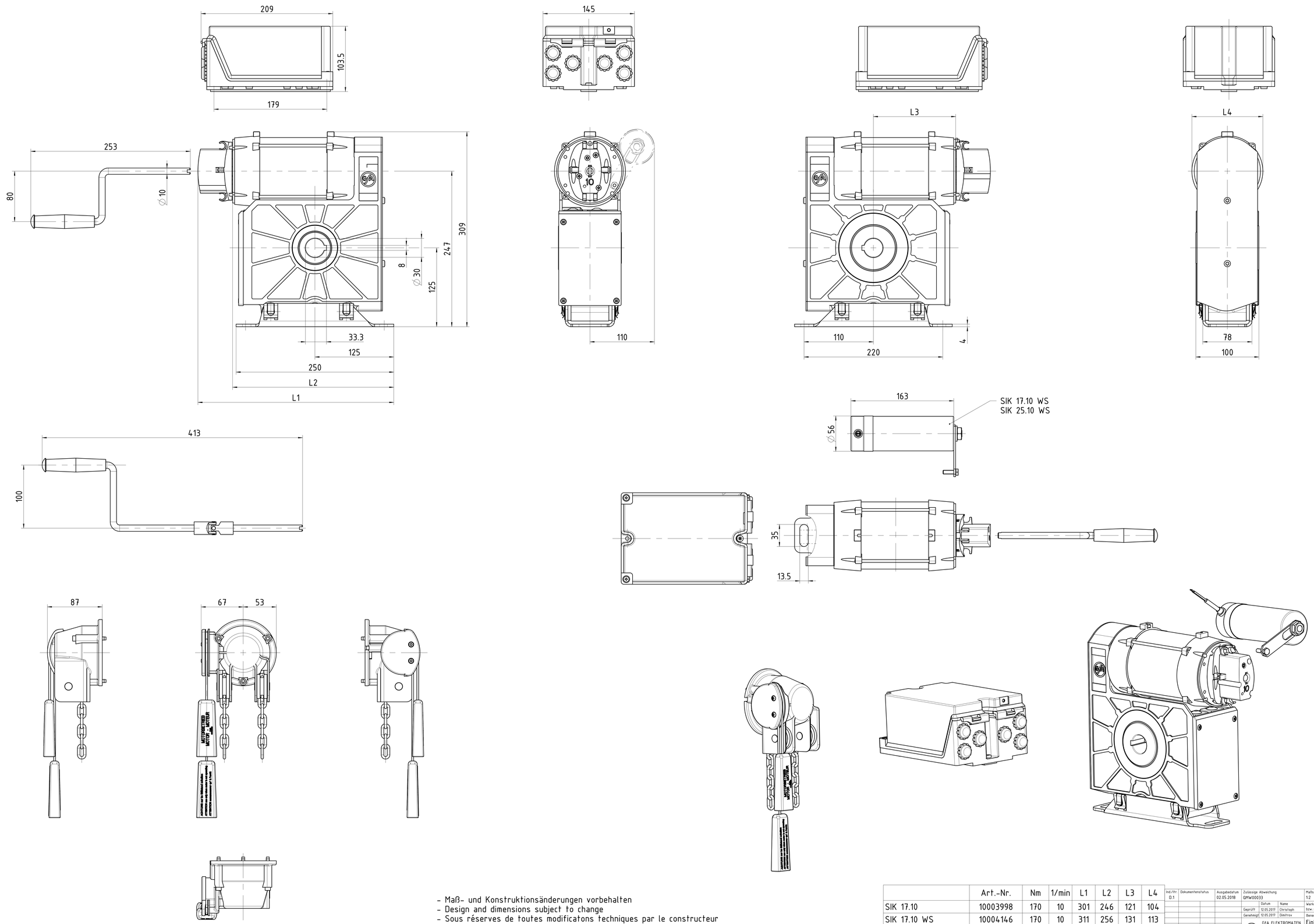

- Maß- und Konstruktionsänderungen vorbehalten
- Design and dimensions subject to change
- Sous réserves de toutes modificatons techniques par le constructeur
- Con riserva di modifiche di dimensioni e costruzione
- Reservado el derecho a introducir modificaciones en las dimensiones y en la construcción

	Art.-Nr.	Nm	1/min	L1	L2	L3	L4
SIK 17.10	10003998	170	10	301	246	121	104
SIK 17.10 WS	10004146	170	10	311	256	131	113
SIK 25.10	10003999	250	10	301	246	121	104
SIK 25.10 WS	10004000	250	10	311	256	131	113

Ind./Itr.	Dokumentenstatus	Ausgabedatum	Zulässige Abweichung	Maßstab	Format	Gewicht
D.1		02.05.2018	GMW00033	1:2	DIN A0	

	Datum	Name
Geprüft	12.05.2017	Christoph
Genehmigt	12.05.2017	Dimitrov

Werkstoff nach GFA Stückliste, bzw. Div.

Klassifikation: 0 PP 446 10

Benennung: Einbauzeichnung SG63F - SIK

Ind.	Änderung	Datum	Ersteller
D	Ohne	02.05.2018	Renno
C	Ohne	13.02.2018	Renno
B	ohne	12.05.2017	Dimitrov
A	ohne	18.04.2008	Drees

GFA ELEKTROMATEN
Wiesenstraße 81
40549 Düsseldorf
Germany

Verwendungsbereich: SIK

Art- / Zeichnungsnummer: 50000589

Blatt: 1/1

Schutzvermerk DIN ISO 16016 beachten / observe protective rights acc.to DIN ISO 16016
Prod. - Datenbank: 50000589.dwg