SCHOCK

CRISTALITE®

FORMHAUS D-200

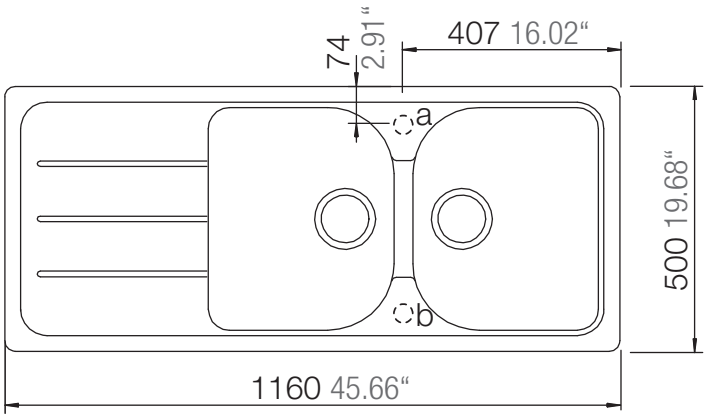

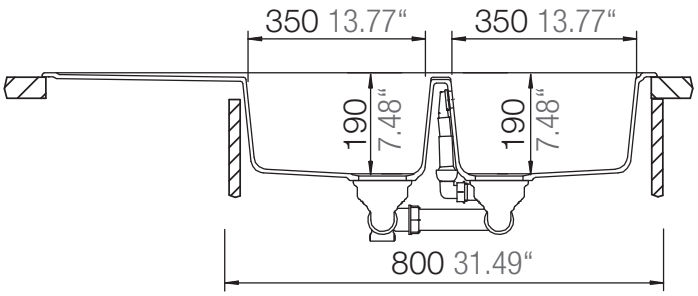

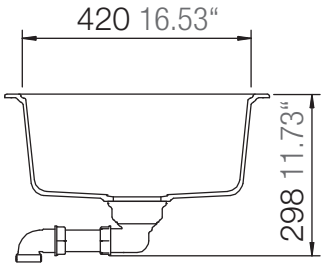

Installation: Von oben / topmount
Ausschnitt / cut-out

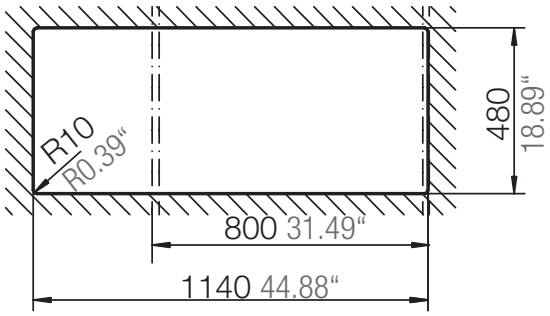

MASSANGABEN / MEASUREMENTS IN MM / INCH