RAVPOWER
www.ravpower.com

ASIA PACIFIC
E-mail: support.jp@ravpower.com(JP)
Tel: 03-5542-0238（10〜18時/土日祝除く）
JP Importer: 株式会社SUNVALLEY JAPAN
Address: 〒104-0032 東京都中央区八丁堀3丁目18-6 PMO京橋東9F

EUROPE
E-mail:
support.uk@ravpower.com(UK)
support.de@ravpower.com(DE)
support.fr@ravpower.com(FR)
support.es@ravpower.com(ES)
support.it@ravpower.com(IT)
EU Importer: ZBT International Trading GmbH
Address: Halstenbeker Weg 98C, 25462 Rellingen, Deutschland

NORTH AMERICA
E-mail: support@ravpower.com(US)
support.ca@ravpower.com(CA)
Tel: 1-888-456-8468 (Monday-Friday: 9:00 – 17:00 PST)
US Distributor: SUNVALLEYTEK INTERNATIONAL INC.
Address: 46724 Lakeview Blvd, Fremont, CA 94538

MANUFACTURER
Manufacturer: Shenzhen NearbyExpress Technology Development Co., Ltd.
Address: 333 Bulong Road, Shenzhen, China, 518129

RP-PC106_V1.1

RAVPOWER

Model: RP-PC106

RAVPOWER PRIME 24W 2-PORT CAR CHARGER

User Guide

Thanks for purchasing RAVPower products. Please read this User Manual thoroughly before use of the product and retain it for future reference.

Package Contents

Packungsinhalt ¦ Contenu du colis ¦ Contenidos del Paquete ¦ Include nella Confezione ¦ パッケージ内容

1 x Car Charger (Model: RP-PC106)
1 x User Guide
1 x Thank You Card

Product Diagram

Produktabbilung ¦ Description du Produit ¦ Diagrama del producto ¦ Schema del Prodotto ¦ 製品図

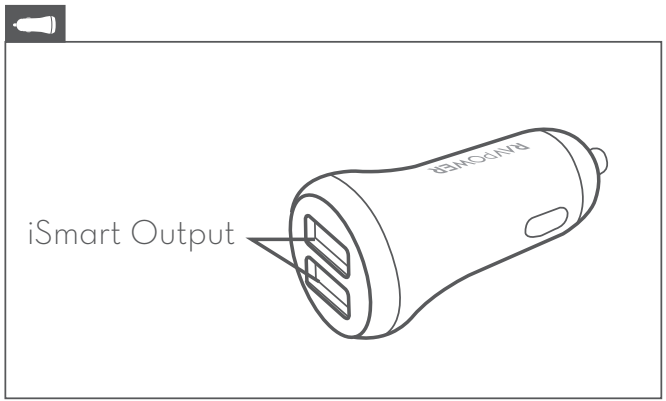

Specifications

Spezifikationen ¦ Spécifications ¦ Especificaciones Técnicas ¦ Specifiche ¦ 仕様

Model	RP-PC106
Input	DC 12-24V
Output	5V / 4.8A Total (Each 2.4A Max)
Dimensions	62.5 x 27.3 x 27.3mm / 2.5 x 1.1 x 1.1 in
Net Weight	18g / 0.63oz

Using Your Car Charger

So verwenden Sie Ihr Autoladegerät ¦ Utilisation de Votre Chargeur ¦ Como Usar El Cargador ¦ Utilizzo del Caricabatteria per Auto ¦ 車載充電器を使う

EN

1. Plug the unit into the car cigarette lighter, connect your device with the car charger via USB charging cable. Charging will start automatically.
2. Unplug the USB charging cable or the car charger when charging is completed or when not in use.

Note:

The USB charging cable is not included in the package.

DE

1. Stecken Sie das Gerät in den Zigarettenanzünder des Autos und schließen Sie Ihr Gerät per USB-Ladekabel am Autoladegerät an. Der Ladevorgang beginnt automatisch.
2. Ziehen Sie das USB-Ladekabel oder das Autoladegerät heraus, wenn der Ladevorgang abgeschlossen ist oder das Gerät nicht mehr benutzt wird.

Anmerkung:

Das USB-Ladekabel ist nicht im Lieferumfang enthalten.

FR

1. Branchez le produit sur l'allume-cigare de voiture, connectez votre appareil au chargeur de voiture avec un câble de charge USB. La charge démarrera automatiquement.
2. Débranchez le câble de charge USB, ou le chargeur de voiture, lorsque la charge est terminée ou plus utilisée.

Nota:

Le câble de charge USB n'est pas inclus dans le package.

ES

1. Enchufe la unidad en el puerto de carga del coche, conecte su dispositivo a cargador mediante un cable de carga USB. La carga comenzará automáticamente.
2. Asegúrese de descontar el cable USB o el cargador cuando después de que se haya completado la carga o cuando no esté en uso.

Nota:

El cable de carga USB no viene incluido en el paquete.

IT

1. Inserire il caricabatterie nella presa accendisigari dell'auto, collegare il proprio dispositivo col caricabatterie per mezzo del cavo di ricarica USB. La carica inizierà automaticamente.
2. Scollegare il cavo di ricarica USB o il caricabatterie per auto quando la carica è completata o quando non in uso.

Nota:

Il cavo di ricarica USB non è compreso nella confezione.

JP

1. 本体を車のシガライターソケットへ差し込み、USB充電ケーブルでご利用の機器と接続します。充電が自動的に開始されます。
2. 充電が完了した際（または利用していない際）には、ケーブルや充電器は取り外してください。

注意：

USBケーブルは別売りです。

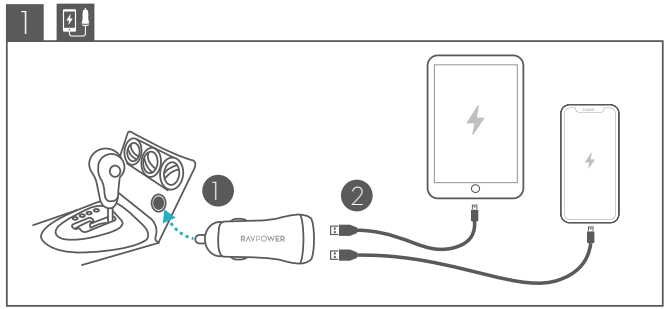

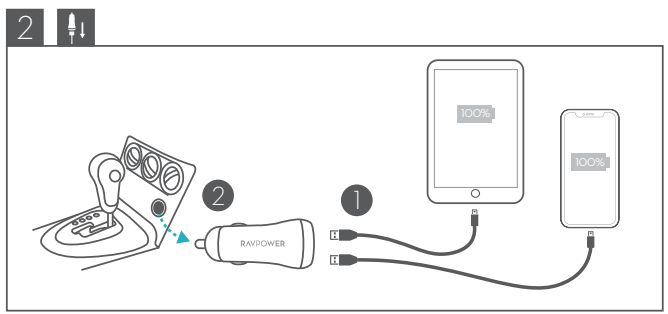

Caution

Warnung ¦ Prudence ¦ Precaución ¦ Attenzione ¦ ご注意

- Do not expose to liquids.
- Von Feuchtigkeit fernhalten.
- Ne pas exposer aux liquides.
- No exponga a líquidos.
- Evitare il contatto coi liquidi.
- 本製品を水につけたり、濡らさないようにしてください。また水に濡れた場合は使用しないでください。発熱、発火、内蔵電池の液漏れ、感電、破裂の原因になります。

- Don't dismantle.
- Nicht auseinander nehmen.
- Ne pas démonter.
- No desmantele.
- Non smontare.
- 分解、改造などはしないでください。分解、改造に起因する故障やトラブルに関しましては、弊社では責任を負いかねます。

- Avoid dropping.
- Vermeiden Sie das Fallenlassen.
- Évitez de le tomber.
- Evite caer.
- Evitare di lasciar cadere.
- 本製品に強い衝撃を与えないでください。高いところ、落下しやすい場所に放置しないでください。

- Keep away from extreme temperatures.
- Von hohen Temperaturen fernhalten.
- Tenir éloigné des températures extrêmes.
- Mantenga alejado de temperaturas extremas.
- Tenere lontano da temperature eccessive.
- 高温になる場所での使用・保管は避けてください。

- Wipe the unit with soft, lint-free and dry cloth.
- Wischen Sie das Gerät mit einem weichen, fusselfreien und trockenen Tuch ab.
- Essuyez l'appareil avec un chiffon doux, non pelucheux et sec.
- Limpie la unidad con un paño saco, suave y sin pelusa.
- Pulire il caricabatterie con un panno morbido e asciutto.
- お手入れの際は、柔らかい、糸くずなどが出ない乾いた布で拭き取ってください。

- Do not clean the unit with chemicals or detergent to avoid damages.
- Um Schäden zu vermeiden, sollten Sie das Gerät nicht mit Chemikalien oder Reinigungsmitteln reinigen.
- Ne nettoyez pas l'appareil avec des produits chimiques ou du détergent pour éviter de l'endommage.

- No limpie la unidad con productos químicos o detergentes para dañarla.
- Non pulire il caricabatterie con agenti chimici o detergenti per evitare danni.
- 化学薬品や洗剤を使わないでください。製品を損傷する恐れがあります。

- Stop using the unit immediately if any abnormalities occur.
- Hören Sie sofort auf, das Gerät zu verwenden, wenn es zu Auffälligkeiten kommt.
- Cessez immédiatement d'utiliser l'appareil s'il existe la anomalie.
- Deje de usar la unidad inmediatamente si se producen anomalías.
- Smettere immediatamente di utilizzare il caricabatterie qualora si verifichino anomalie.
- 異常が見られた場合は、直ちにご利用を中止してください。

- Not a toy. Keep out of reach of children.
- Kein Spielzeug. Darf nicht in die Hände von Kindern gelangen.
- Pas un jouet. Tenir hors de portée des enfants.
- No es un juguete. Mantenga fuera del alcance de los niños.
- Non è un giocattolo. Tenere fuori dalla portata dei bambini.
- お子様の手の届かないところに保管してください。

- Dispose the product as per local law and regulations.
- Entsorgen Sie das Produkt gemäß den örtlichen Gesetzen und Bestimmungen.
- Disposez le produit conformément aux lois et réglementations locales.
- Deseche el producto según las leyes y regulaciones locales.
- Disponiamo il prodotto secondo le leggi e i regolamenti locali.
- 当地の条例と規則に従って製品を使用してください。

Warranty

Garantie ¦ Garantie ¦ Garantía ¦ Garanzia ¦ 保証

- 18 Month Warranty.
- 18-monatige Garantie.
- Garantie de 18 mois.
- Garantía de 18 Meses.
- 18 Mesi di Garanzia.
- 18 ヶ月の安心保証。

- Life-time Support.
- Lebenslanger Support.
- Assistance à vie.
- Soporte de por Vida.
- Supporto Clienti a Vita.
- 長期間のカスタマサポート。

Note: This warranty is void if the defect is caused by

Hinweis: Diese Garantie ist ungültig, wenn

Remarque: Cette garantie est nulle si

Nota: Esta garantía no es válida si

Nota: Questa garanzia è nulla se

ご注意 : 下記の場合は保証対象になりませんのでご注意ください。

- Damage caused by force majeure.
- Der Mangel ist auf höhere Gewalt zurückzuführen.
- Le défaut est causé par une force majeure.
- El defecto es causado por fuerza mayor.
- Difetto è causato da forza maggiore.
- 火災、地震、水害、落雷、ガス害、塩害およびその他の天災地変、公害または異常電圧等の外部的事情に よる故障もしくは損傷の場合。

- Accidental damage, misuse, abuse, neglect.
- Produkt ist durch Unfall, Missbrauch, Missbrauch oder Nachlässigkeit beschädigt.
- Le produit est endommagé par accident, mauvaise utilisation, abus ou négligence.
- El producto está dañado por accidente, mal uso, abuso o negligencia.
- Il prodotto è danneggiato da incidenti, uso improprio, abuso o negligenza.
- 使用上の酷使、管理不足、過失または事故によって生じた故障と認められる場合。

- Improper repair or alteration by unauthorized persons.
- Der Mangel beruht auf unsachgemäßer Reparatur oder Änderung durch nicht autorisiertes Personal.
- Le défaut est dû à une réparation ou à une modification inappropriée par des personnes non autorisés.

· El defecto se debe a una reparación o alteración inadecuada por parte de personal no autorizado.
· Il problema è dovuto a riparazioni o alterazioni improprie da parte di personale non autorizzato.
· 当社以外で改造、調整、部品交換等をされた場合。

· Expired warranty period.
· Die Gewährleistungsfrist ist abgelaufen.
· La période de garantie a expiré.
· El período de garantía ha expirado.
· Il periodo di garanzia è scaduto.
· 保証期間が切れる場合。

The length of cord external to the unit and including the cigarette lighter connector shall not be less than 3 ft (0.9 m) as measured from the end of the cigarette lighter connector to the point of attachment or entry; and the cord shall be at least UL758 approval.

Die Länge des Kabels, den Adapter eingeschlossen, sollte nicht kürzer sein als 90cm vom Ende des Adapters bis zum Stecker; außerdem sollte das Kabel UL758 Standards oder höher erfüllen.

La longueur du câble extérieur à l'appareil et comprenant le connecteur de l'allume-cigarette ne doit pas être inférieure à 3 pieds (0.9 m) , mesurée de l'extrémité du connecteur de l'allume-cigarette à la fixation ou l'entrée; et le cordon doit être homologué UL758 au moins.

La longitud del cable externo a la unidad e incluyendo el conector del encendedor de cigarrillos no debe ser inferior a 3 pies (0.9 m), medida desde el extremo del conector del encendedor de cigarrillos hasta el punto de conexión o entrada; y el cable debe tener al menos la aprobación UL758.

La lunghezza del cavo esterno all'unità compreso il connettore accendisigari non deve essere inferiore a 3 piedi (0,9 m) come misurato dalla fine del connettore accendisigari al punto di attacco o di entrata; e il cavo deve essere di almeno l'approvazione UL758.

シガーソケットの入力端子からUSB出力端子までのコード（シガーソケットの内部コードも含む）は、長さが3ft（0.9m）以上でなければなりません。更に、UL758に認証されたものである必要があります。

Learn more about the EU Declaration of Conformity:
https://www.ravpower.com/downloads-RP-PC106-CE-Cert.html

FCC Compliance

This device complies with Part 15 of the FCC Rules. Operation is subject to the following two conditions: (1) this device may not cause harmful interference, and (2) this device must withstand any interference received, including interference that may cause undesired operation.

WEEE Compliance

DO not to dispose of product as unsorted municipal waste and to collect such WEEE separately, for proper treatment, recovery and recycling, please take this product(s) to designated collection points where it will be accepted free of charge. Please contact your local authority for further details of your nearest designated collection station.

MADE IN CHINA

尺寸：50*55 mm

骑马钉

材质：封面128克铜版纸 内页80克书纸