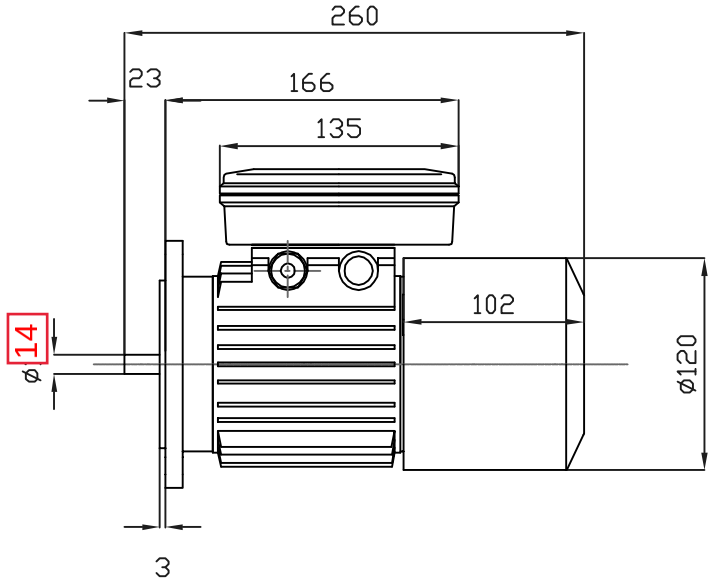

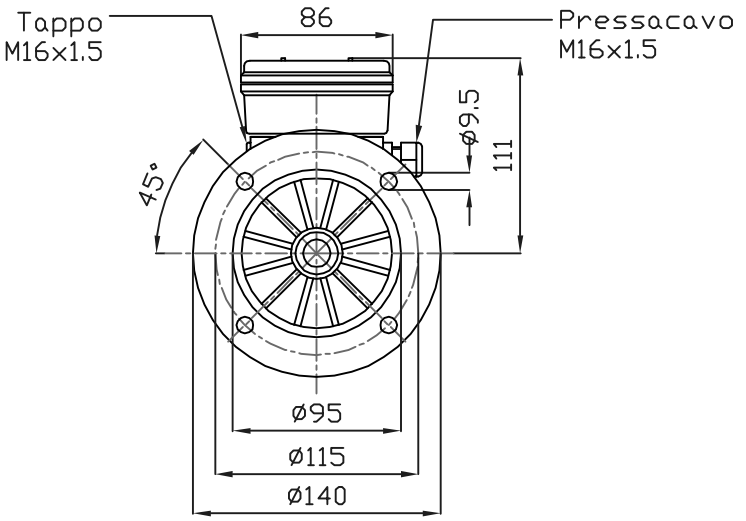

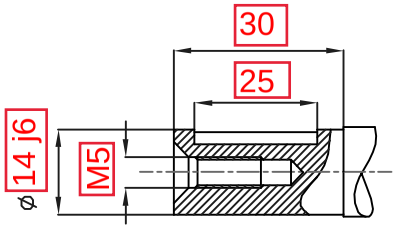

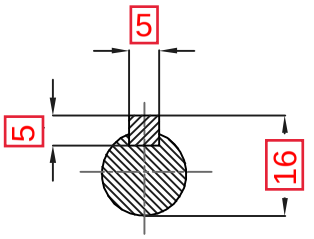

N.	DENOMINAZIONE	N.DISEGNO	MATERIALE	OSSERVAZIONI	PART.
Materiale		Osservazioni			

Trattamenti termici sul pezzo	
Grezzo	In lavorazione

Questo disegno e' di proprieta' della ditta MGM di Serravalle Pistoiese. Ogni riproduzione anche parziale e' vietata

	DATA	FIRMA
Disegno	20/05/04	
Controllo		
Approv.		

M.G.M. Motori Elettrici S.p.A.
Serravalle Pistoiese
www.mgmrestop.com

BM 63 B5 DM

N. Modello	Peso del pezzo Kg	
	Grezzo	Finito

SCALA	1:1	DISEGNO
SOSTITUISCE IL		DAEP0003
SOSTITUITO DAL		