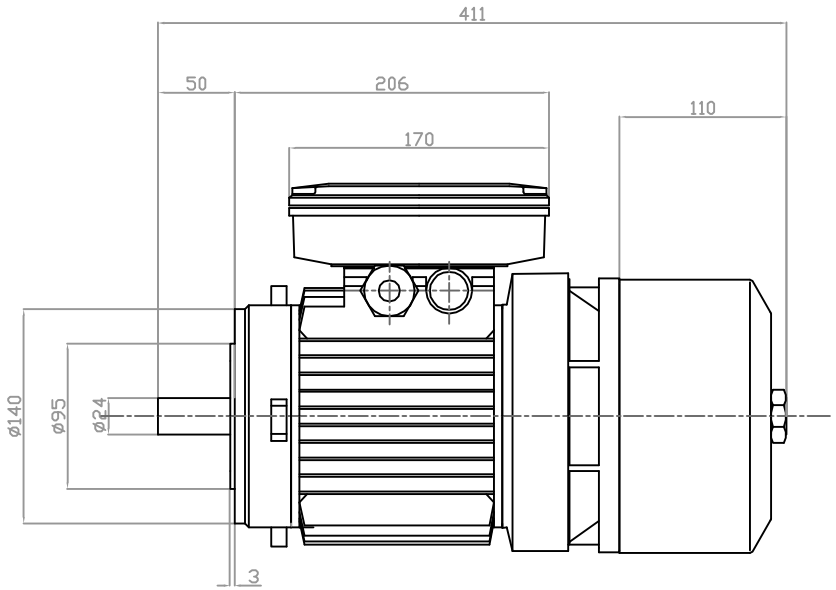

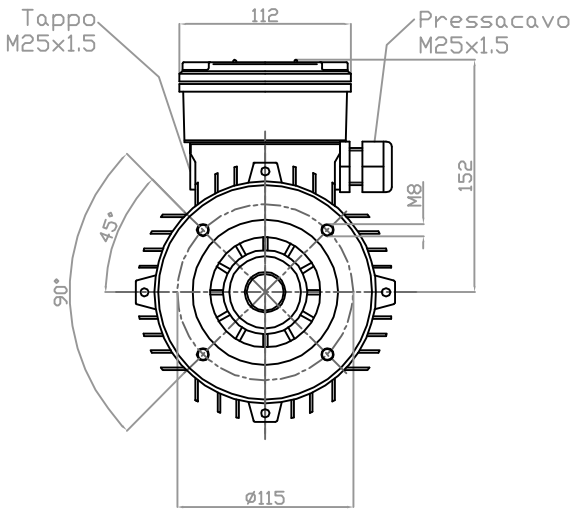

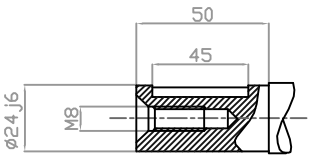

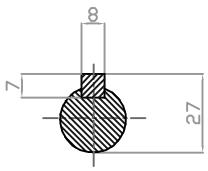

N.					
Materiale		Osservazioni			
Trattamenti termici sul pezzo		Questo disegno e' di proprieta' della ditta MGM di Serravalle Pistoiese. Ogni riproduzione anche parziale e' vietata		DATA	FIRMA
Grezzo	in lavorazione		Disegno	16-07-04	
			Controllo		
			Approv.		
M.G.M. Motori Elettrici S.p.A. Serravalle Pistoiese www.mgmrestop.com		BA 90S B14 dm			
N. Modello	Peso del pezzo Kg Grezzo	Finito	SCALA	1:1	DISEGNO DDFB0004
			SOSTITUISCE IL		
			SOSTITUITO DAL		