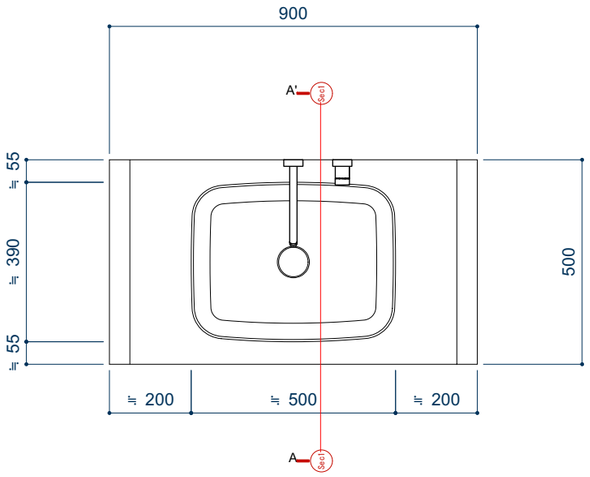

Top

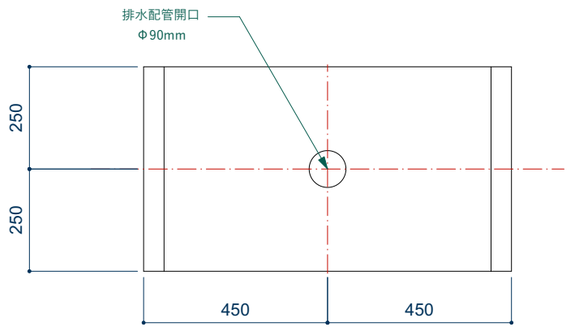

シンク、混合栓非表示平面

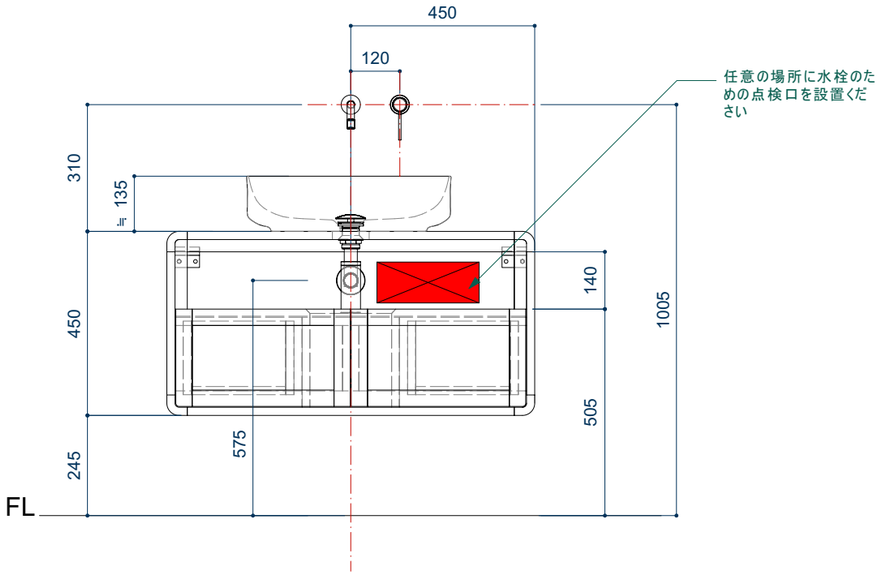

Front
※隠れ線表示

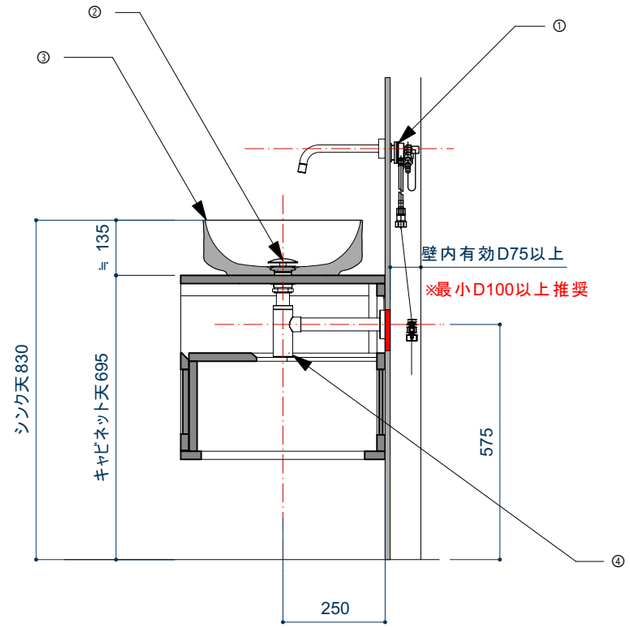

Sec1 A-A' 断面図
縮尺: 1:15

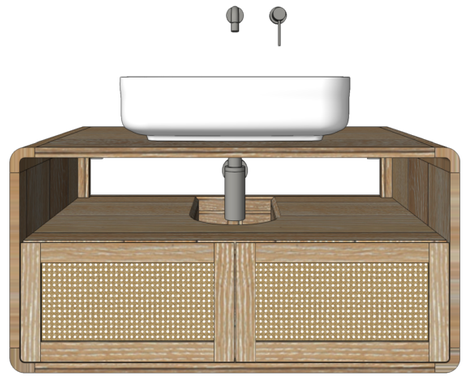

Pers 組み合わせイメージパース

給排水設備一覧			
	品名	メーカー	品番
①	カクダイ　壁付けシングルレバー混合栓	カクダイ	193-001
②	カクダイ　排水金具ユニット(化粧キャップ付き)	〃	432-409-32
③	P&S オリジナルシンク Curve500	ANTRY	
④	カクダイ　ボトルトラップユニット	カクダイ	433-102

洗面台の高さは弊社では床からシンク天端830mmを標準と設定しております。高さの調整は各給排水部材承認図を参照の上、各位ご設計ください。

PARTS & SUPPLY

図面名	給水方式	壁
洗面台 ラタン900 セット給排水仕込み図	排水方式	壁