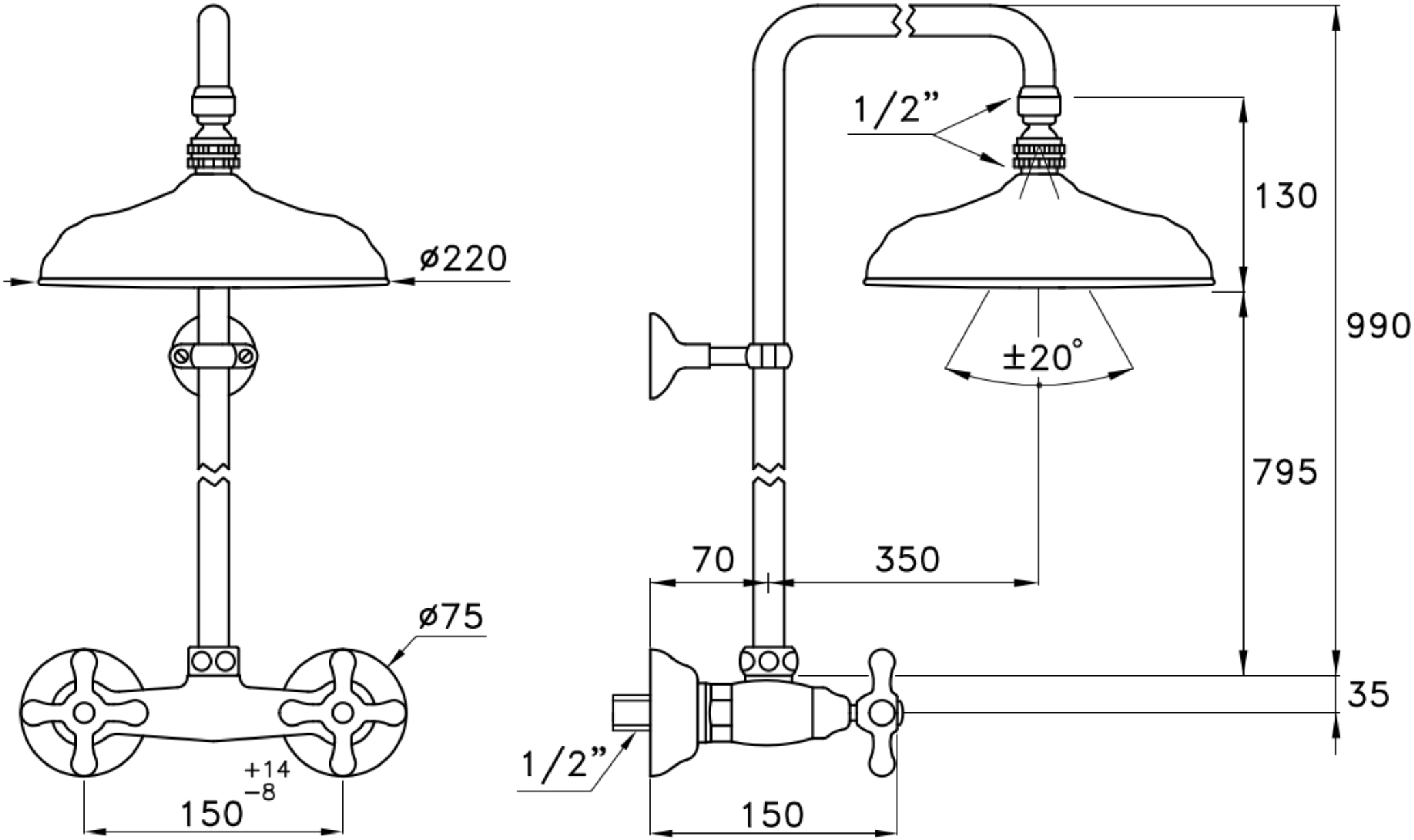


3283/301/314A ø220 ROMA