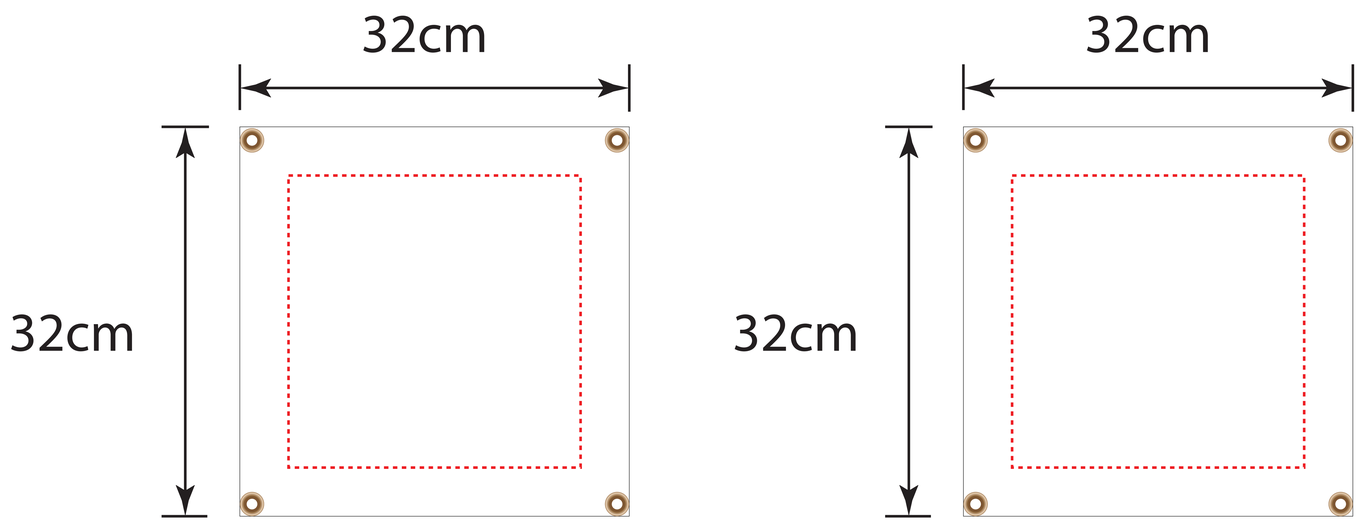
32cm
32cm
32cm
32cm

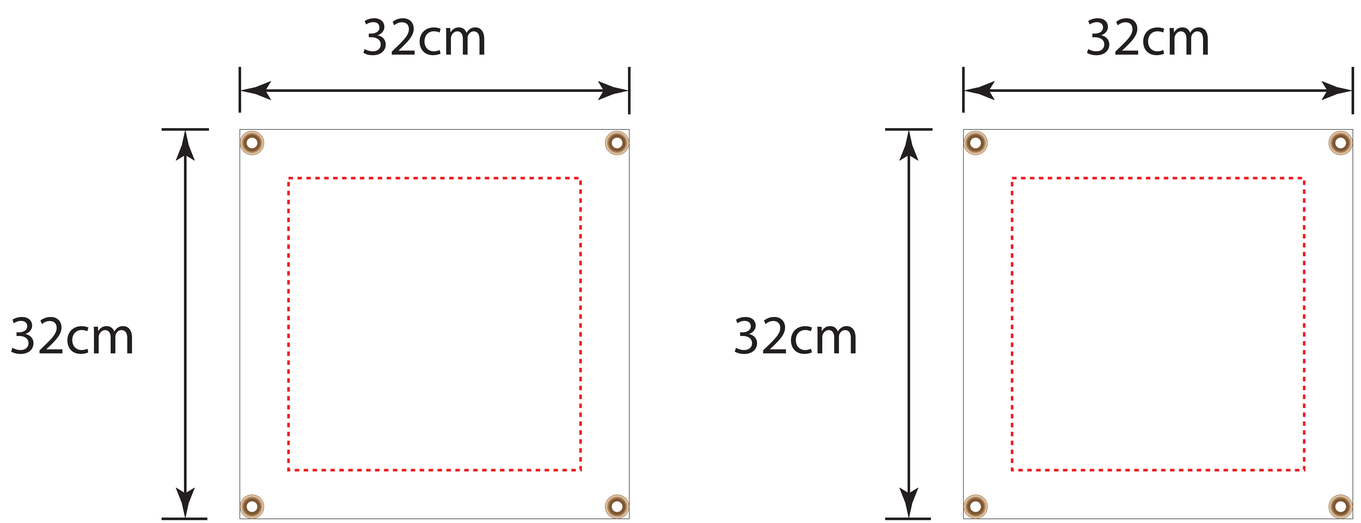
32cm
32cm
32cm
32cm

FRESH
FROM
FARM
Fresh
Organic
Healthy
Full Service