Ficha técnica
PM8IG100

Características constructivas
- cuba de cocción con fondo en AISI 316 (espesor 20-25/10 y paredes en AISI 304 espesor 20/10) específico para tratar alimentos particularmente ácidos. Doble pared en AISI 304
- tapa equilibrada en AISI 304 (espesor 12-15/10) equipada con empuñadura atérmica
- estructura portante en AISI 430 (espesor 15-20/10)
- aislamiento térmico garantizado por paneles en fibra de vidrio de espesor grueso
- revêtements externes en AISI 304 satinage fin (épaisseur 10/10)
- patas de acero inox AISI 304 ajustables para la nivelación

Características funcionales generales
- calentamiento mediante quemadores tubulares de alto rendimiento, en acero inox. Encendido mediante sistema de descarga continua alimentado por una pila (1,5 V) y llama piloto. Grifo mínimo/máximo con sistema de seguridad con termopar. Válvula de seguridad a 0,5 bar, válvula de depresión y manómetro de lectura analógica. Introducción del agua en la cuba mediante grifo (agua caliente/fría) y caña de suministro orientable. conducto de desagüe cuba con filtro extraíble. Grifo de descarga frontal de latón cromado de 2 inc (1 inc 1/2 x mod. 50 lt) provisto de manija aislante

Panel de mando funciones
- grifo manual (agua caliente/fría) para el llenado de la cuba
- grifo frontal control de nivel en la doble pared
- regulación temperatura con grifo mín/máx
- grifo frontal de descarga de la cuba

Dispositivos de seguridad
- válvula de seguridad doble pared a 0,5 bar
- válvula de depresión doble pared
- corte del calentamiento debido a sobretemperatura con termostato de seguridad de rearme manual

Opcionales
- PAF2012 - SUPL. PARA VALVULA DE MARIPOSA INOX
- PAAR1010 - LLENADO AUT.DOBL.CAMARA PM7-8-9 GAS

Accesorios
- PAC10600R - CESTA 1 SECTOR LT.100
- PAC20600R - CESTA 2 SECTORES LT.100
- PAC30600R - CESTA 3 SECTORES LT.100
- PACC0600 - COUSCOUSERA LT 100/150

Homologaciones

Planner

.....

.....

.....

.....

.....

.....

.....

.....

Firex Srl se reserva el derecho de aportar modificaciones a los productos sin aviso previo. Todas las informaciones resultan correctas a la hora de ir a imprenta - 2021.07.14/01

Firex Srl
Zona Industriale Gresal 28 - 32036 - Sedico (BL) - Italy
Phone +39 0437 852700
Fax +39 0437 852858
www.firex.com
firex@firex.com

Ficha técnica
PM8IG100

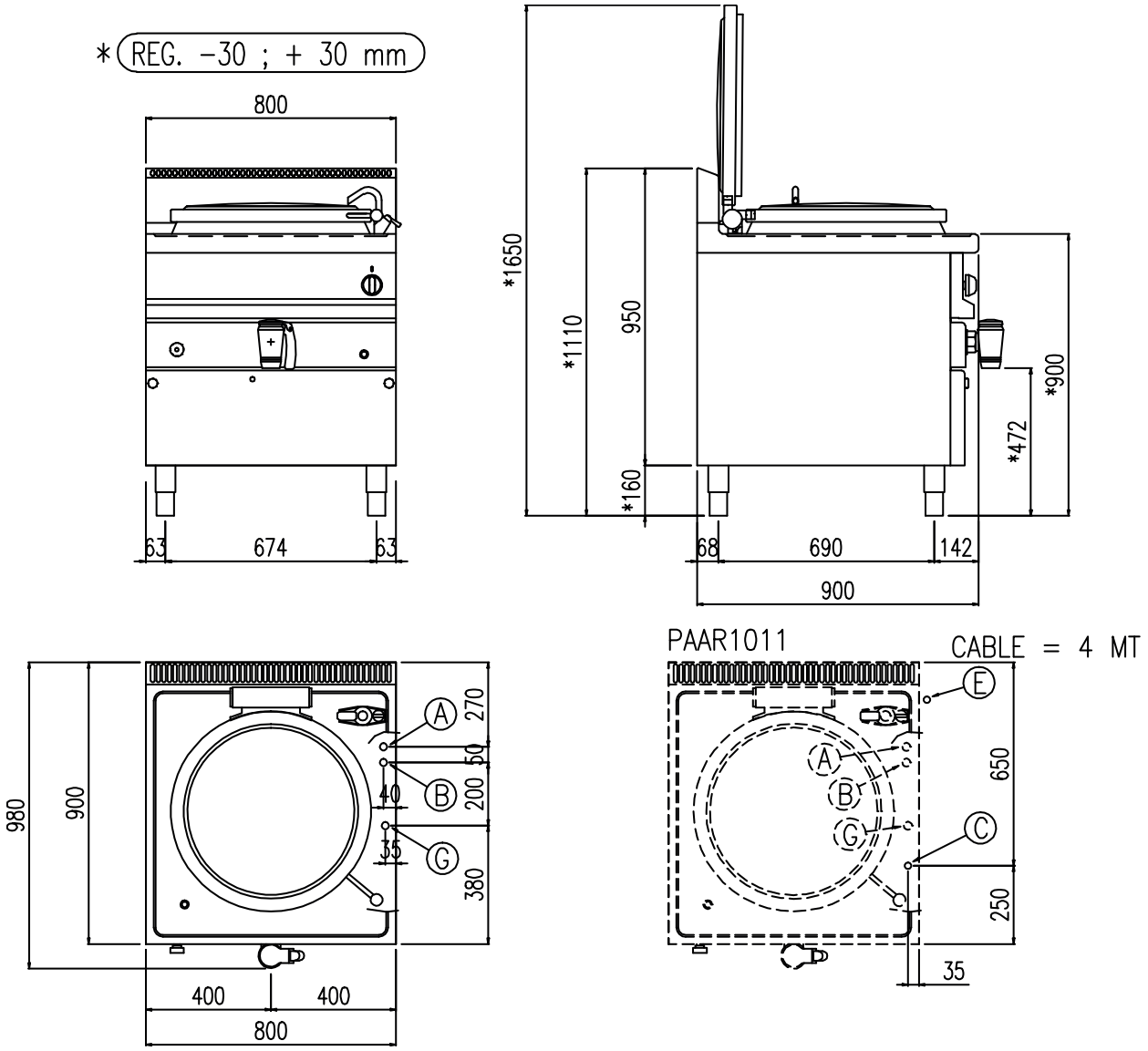

Dimensiones pesos y capacidad

Ancho	800 mm	Diámetro cuba	600 mm	Superficie fondo	28 dm²
Fondo	900 mm	Alto cuba	415 mm	Peso	140 kg
Alto	1110 mm	Capacidad cuba	102 lt		

Conexión agua

Presión del agua	50÷300 KPa	Agua fría (B)	Ø 10 mm	Agua caliente (A)	Ø 10 mm

Conexión gas

Entrada gas (G)	1/2”	Potencia gas	21 Kw

Opcionales PAAR1010/11

Potencia absorbida (E)	0,1 kW
Llenado automático doble pared (C)	1/2”

Firex Srl se reserva el derecho de aportar modificaciones a los productos sin aviso previo. Todas las informaciones resultan correctas a la hora de ir a imprenta - 2021.07.14/01

Firex Srl
Zona Industriale Gresal 28 - 32036 - Sedico (BL) - Italy
Phone +39 0437 852700
Fax +39 0437 852858
www.firex.com
firex@firex.com