MANUAL DE INSTRUÇÕES

Porta Chave Endereçável
Apus Cell

CODIGO: 333.000

Descrição Do Produto

Dispositivo porta-chave com sistema endereçável incorporado. Sinaliza um alarme quando o vidro é quebrado p/ retirada da chave, num evento de incêndio.

Características

- Retiada da chave e aatação do alarme através da quebra do vidro..
- Led verde indicador de operação normal.
- Led vermelho indicador de alarme acionado.
- Proteção atmosférica IP20.
- Endereçamento configurável através da barra de pinos com jumpers jumpers móveis.

Especificações Técnicas

Tensão de Alimentação	de 15 à 20V(CC)
Consumo em vígilia	100 µA
Consumo em alarme	10 mA
Temp. de trabalho	de - 10 à + 60°C
Umidade de Trabalho	de 20 a 90% RH (s/cond.)
Temp. de armazenamento	de - 20 à + 85°C

Material gabinete	Termoplástico vermelho
Umidade de armazenam.	de 10 à 95 % RH
Grau de Proteção	IP 20
Dimensões	105 x 105 x 42 mm
Peso	0,185 kg

Configuração do Endereço

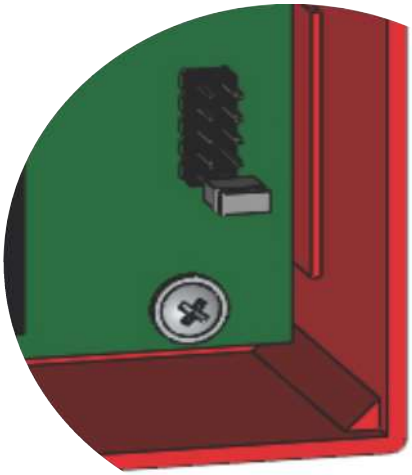

O endereçamento do Porta Endereçável Apus Cell, pode ser configurado através de jumpers, conforme figura ao lado.

A disposição dos jumpers na barra de pinos pode gerar até 32 endereços diferentes, seguindo a disposição conforme tabela abaixo. .

Obs: A placa sem jumpers já possui o endereço 01

	+1	+2	+4	+8	+16
01					
02	X				
03		X			
04	X	X			
05			X		
06	X		X		
07		X	X		
08	X	X	X		
09				X	
10	X			X	
11		X		X	
12	X	X		X	
13			X	X	
14	X		X	X	
15		X	X	X	
16	X	X	X	X	

	+1	+2	+4	+8	+16
17					X
18	X				X
19		X			X
20	X	X			X
21			X		X
22	X		X		X
23		X	X		X
24	X	X	X		X
25				X	X
26	X			X	X
27		X		X	X
28	X	X		X	X
29			X	X	X
30	X		X	X	X
31		X	X	X	X
32	X	X	X	X	X

Ligação

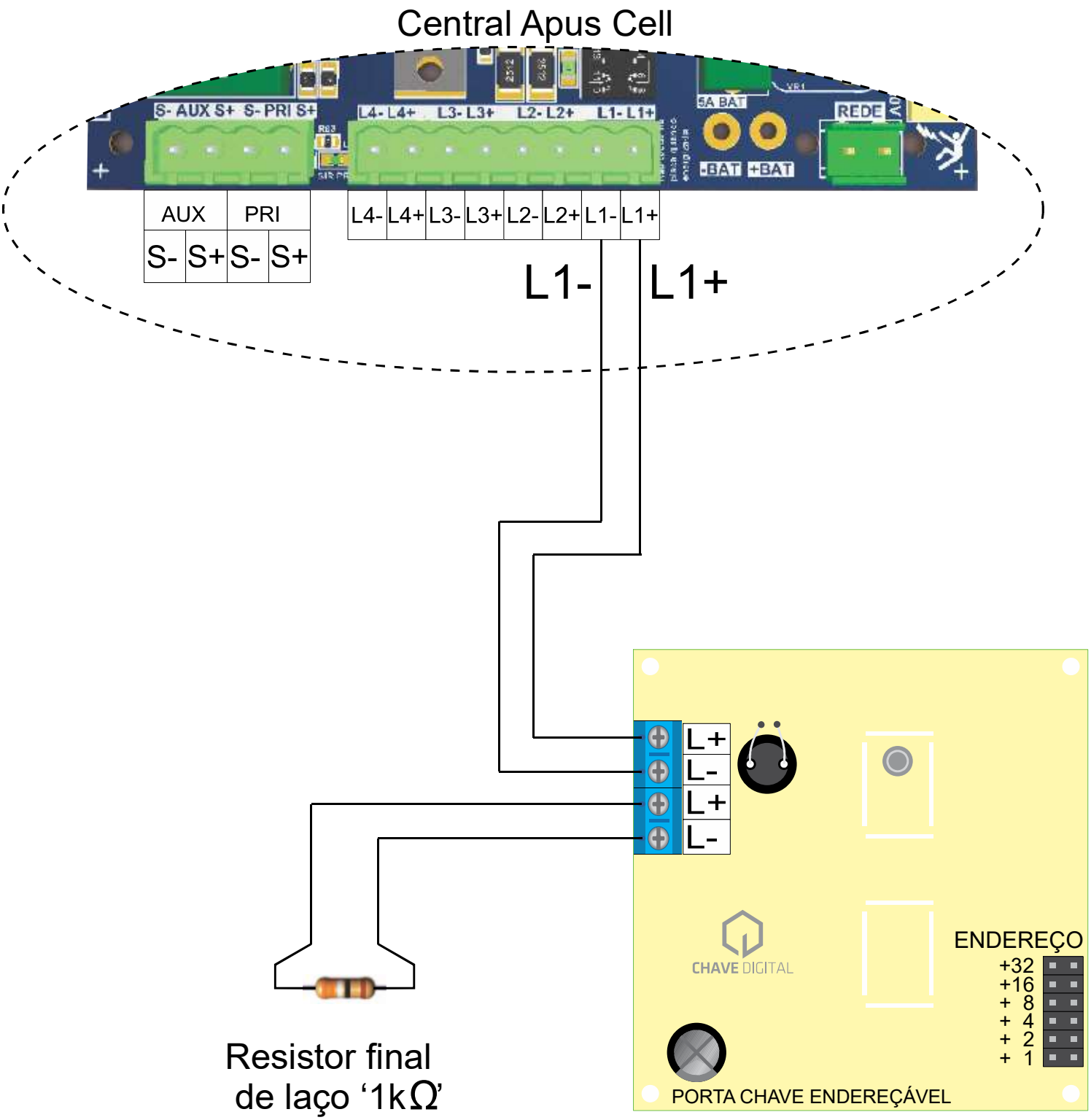

CHAVE DIGITAL TECNOLOGIA ELETRÔNICA LTDA.
Rua Dom Abelardo, 637, 88337-145 Baln. Camboriú - SC - (47) 3268-2536
chavedigital@chavedigital.com.br www.chavedigital.com.br

Dimensional

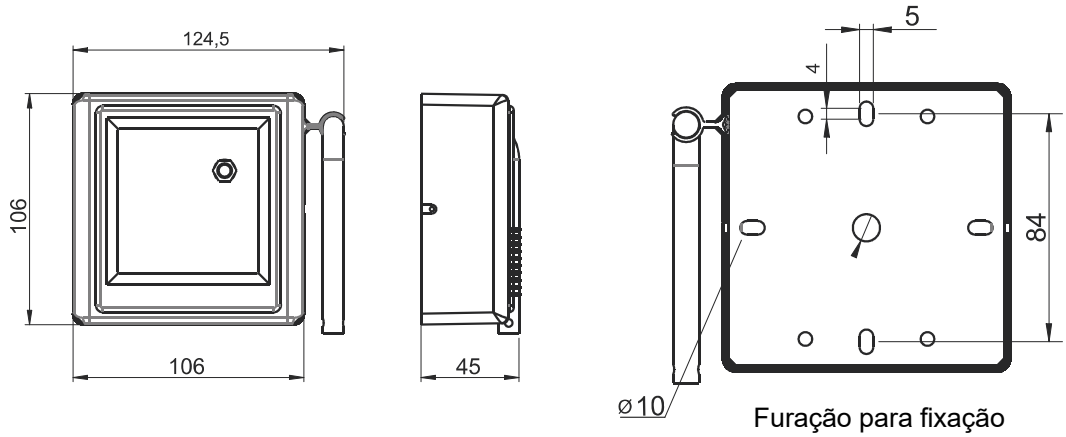

dimensões em milímetros

Termo de garantia

A Chave Digital Tecnologia Eletrônica, garante seus produtos livres de defeitos de fabricação por um prazo de 12 (doze) meses, a partir da data de aquisição constante na nota fiscal.

Excessões à Garantia

A garantia não cobre despesas de transporte e/ou seguro para envio dos produtos com indícios de defeito ou mau funcionamento a Assistência Técnica. Não estão cobertos também os seguintes eventos: desgaste natural das peças, danos externos causados por quedas, mau uso ou acondicionamento inadequado dos produtos.

Perda da Garantia

O produto perderá a garantia, automaticamente, se:

- Não forem observadas as instruções de utilização e montagem contidas neste manual.
- For submetido a condições além dos limites especificados em seu descritivo técnico.
- Sofrer violação ou for consertado por pessoa não autorizada pela Chave Digital .
- Os danos ocorridos forem causados por queda, golpe e/ou impacto, infiltração de água, sobrecarga e/ou descarga atmosférica.

Utilização da Garantia.

Para usufruir da garantia, o cliente deverá enviar o produto devidamente acondicionado, juntamente com a Nota Fiscal de compra correspondente, ou cópia, para a Chave Digital Tecnologia Eletrônica. É necessário, também, remeter a maior quantidade possível de informações referentes ao defeito detectado, possibilitando, assim, agilizar a análise, os testes e a execução do serviço.