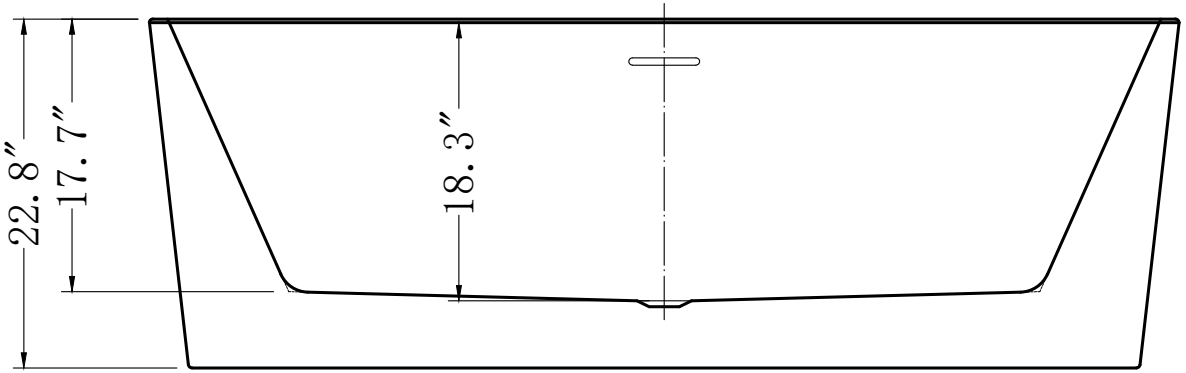
22.8″
17.7″
18.3″

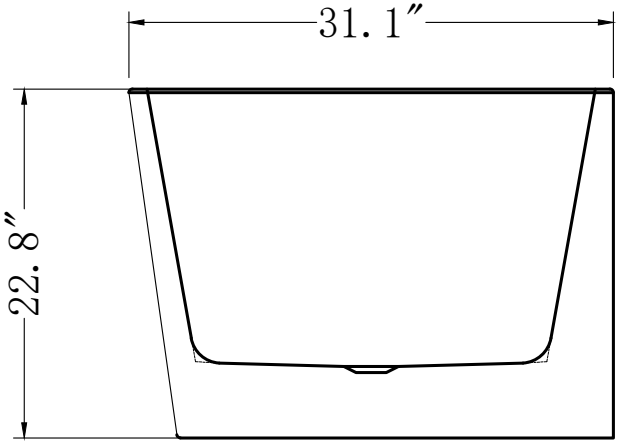
31.1″
22.8″

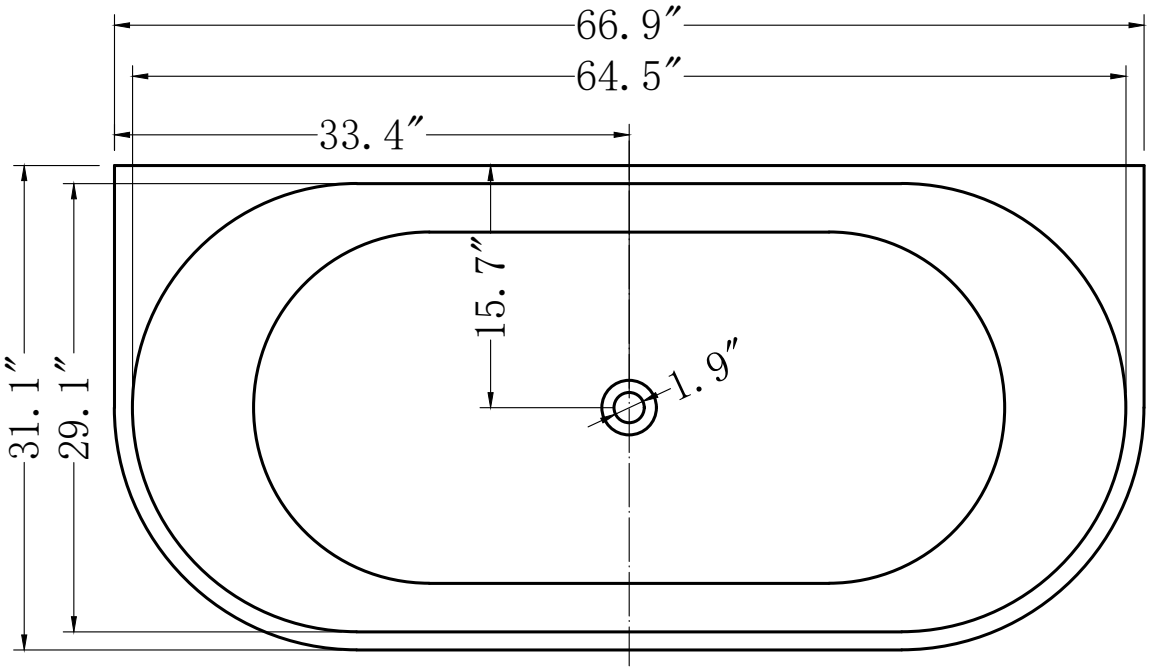
66.9″
64.5″
33.4″
15.7″
1.9″
31.1″
29.1″