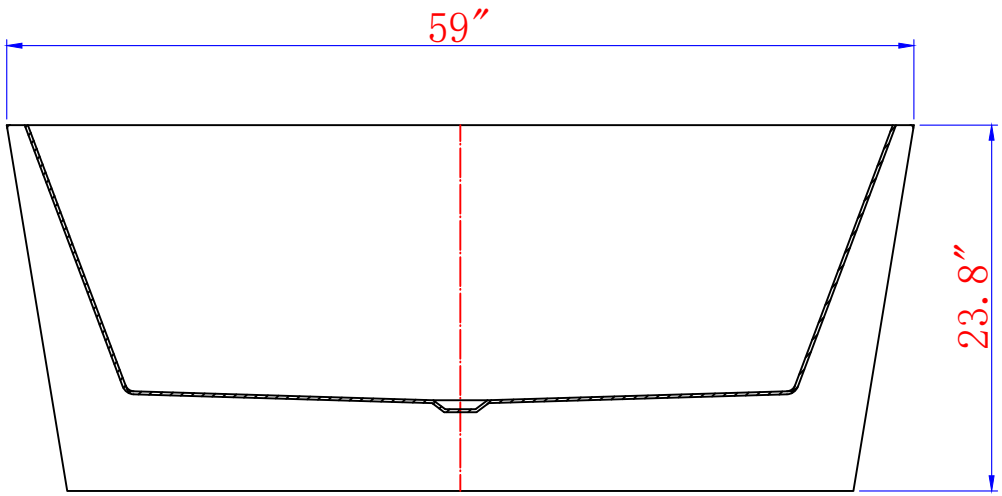
59″
23.8″

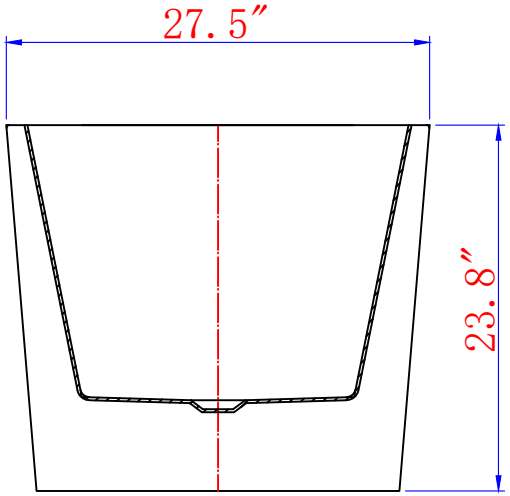
27.5″
23.8″

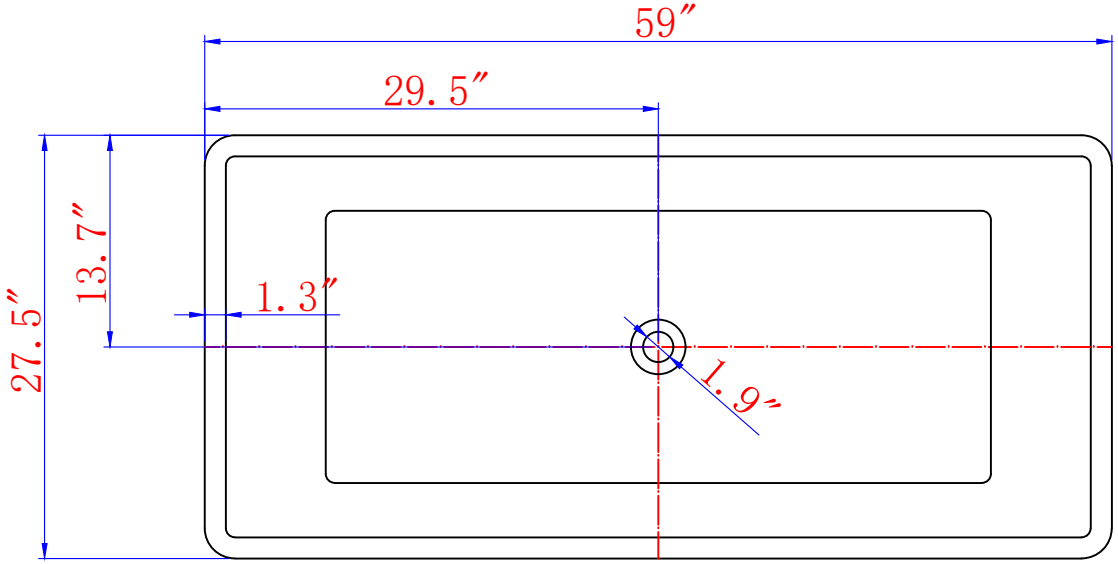
59″
29.5″
27.5″
13.7″
1.3″
1.9″