I AVVERTENZE

Caro Consumatore, grazie per aver scelto un prodotto a marchio F.lli Menabò. Il tuo accessorio è stato progettato, fabbricato, e collaudato con cura e nell'osservanza di tutte le più severe normative vigenti. Ti ricordiamo di leggere attentamente quanto segue per la sicurezza tua e di tutti i viaggiatori. Conservare il presente libretto ed in particolar modo il manuale di installazione ed il montaggio dell'accessorio nella tua automobile. Leggi attentamente il manuale di istruzioni prima di effettuare l'assemblaggio ed il montaggio dell'accessorio, nonchè del carico. Ricordarsi di rispettare sempre la legislazione in vigore nel paese di destinazione.

Installazione

Installare l'accessorio come indicato nel libretto di istruzioni a corredo. Non montare od utilizzare il prodotto in presenza di dubbi sul montaggio; in tal caso consultare il proprio rivenditore di zona. Non installare ed utilizzare il prodotto se mancano accessori a corredo dello stesso. Dopo aver montato l'accessorio sul veicoloassicurarsi, tirandolo e spingendolo con forza, che lo stesso sia ben assicurato. Fare lo stesso una volta posizionato il carico sull'accessorio. Note: Fare attenzione che il montaggio del prodotto non limiti il funzionamento o rovini antenne, tettucci apribili, spoiler od altro presenti sul tetto del veicolo. Fare attenzione durante l'apertura del portellone, considerare gli ingombri.

Carico e guida

Accertarsi che il carico massimo del veicocolo sopporti il peso del carico dovuto all'accessiorio e del carico ammesso dell'accessiorio stesso. Non superare mai il carico ammesso dal tetto dell'auto e quello dall'accessorio. Posizionare il carico sul prodotto in modo che non sporga dalla sagoma del veicolo, facendo in modo che il baricentro del carico sia più in basso possibile. Accertarsi prima di partire che tutto sia ben chiuso e serrato; verificare, periodicamente durante il viaggio, il serraggio di cinghie e dadi e bulloni in genere, nonché gli appigli del carico venga a contatto col tetto del veicolo pregiudicandone l'integrità. L'installazione di accessori sul tetto del veicolo causano una maggiore altezza di ingombro; prestare molta attenzione in presenza di sottopassi, garage, gallerie, ecc. Conseguentemente all'installazione di dispositivi di portaggio e carico moderare la guidabilità del mezzo. Ridurre la velocità in base ai limiti delle leggi locali e non superare mai il limite di 130 km/h. Controllare l'integrità del prodotto dopo ogni utilizzo. Al fine di ridurre i consumi di carburante rimuovere il prodotto dall'auto se non utilizzato.

Manutenzione e conservazione

Con il tempo le cinghie, i bulloni ecc., soggetti a usura, possono riportare danni e vanno assolutamente sostituiti. In caso di caduta accidentale dell'accessiorio verificare immediatamente che non vi siano danno quali crepe o vistose ammaccature tali da pregiudicare il corretto funzionamento dell'accessiorio. Sostituire, in tal caso, la parte danneggiata o l'accessorio stesso. Rimuovere assolutamente il prodotto prima di lavare il veicolo con impianti automatici.

Responsabilità

Nel caso di trasporto su un Vostro veicolo siete pienamente responsabili della Vostra e della sicurezza altrui. Il produttore non si assume nessuna responsabilità per eventuali danni recati a cose o persone causate da un montaggio errato dell'accessorio, nonché dalla eccessiva velocità o dalla guida non ortodossa. Mettere a conoscenza di queste avvertenze qualunque altro guidatore usi la Vostra automobile con installato l'accessorio. Non modificare o manomettere l'accessorio in nessun caso; il produttore non risponde in caso di danni a cose o persone.

N.	I Componenti (Inclusi) / E Components (Included) / F Composants (Compris) / D Komponenten (im Lieferumfang enthalten) / P Componentes (Incluido) / Компоненты (в комплекте)	TOP BIKE Q.	TOP BIKE LOCK Q.	I Ricambi (A Richiesta) / E Spare Parts (Made to order) / F Pièces de rechange (Sur commande) / D Teile (auf Anfrage) / P Piezas de recambio (Previa solicitud) / Запасные части (по запросу) Codice Code Código Код	Q.
1	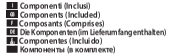	1	1	-	-
2	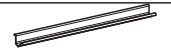	2	2	700005800000	2
3		1	-	700010800000	1
4		-	1	700010900000	1
5		2	2	700006200000	2
6		1	1	700011000000	1
7		1	1		1
8	M8x17	1	1		1
9		1	1	700011200000	1
10		3	3	700011100000	3
11		3	3	700003600000	3
12	M6x12	10	10	700011300000	2
13	M6x18	4	4		12
14	M6	10	10		4
15		4	4		4

GB INSTRUCTION SHEET

Dear Consumer, thank you for having chosen a F.lli Menabò product. This accessory has been designed, constructed and tested carefully, in compliance with all the stringent standards in force. Please read the following information carefully for your safety and that of all travellers. Preserve this booklet, specifically, the installation Manual of your accessory in your car. Read the Instruction Manual carefully before assembling and fitting the accessory as well loading. Always comply with the laws in force in the country of use.

Installation

Install the accessory as indicated in the accompanying instruction booklet. Do not fit or use the product if in doubt regarding the assembly: in such cases, contact the area dealer. Do not use and install the product if any of its accessories is missing. After mounting the acessory on the vehicle, pull it and tighten it forcibly to make sure it is secure properly. Repeat this after positioning the load on the accessory. Note. Take care to make sure that when the product is fitted, it does not limit the working or damage antennas, sun roofs, spoilers or anything else present on the vehicle roof. Take care while opening the door, take into consideration the dimensions.

Load and driving

Make sure the maximum load of the vehicle can support the load weight due to the accessory and the permitted load of the accessory itself. Never exceed the maximum permitted load for the car roof and that of the accessory. Position the load on the product in such a manner that it does not project outside the vehicle outline, making sure the center of gravity of the load is as low as possible. Before starting the trip, make sure everything is closed and secured properly; during the trip, periodically check the lightening of the belts, nuts and bolts in general, as well as the load holds. Repeat the operation at regular intervals, depending on the type of road. Make sure no part of the load comes in contact with the vehicle roof, affecting its integrity. Installation of accessories on the roof increases the height; take great care in presence of subways, garages, tunnels, etc. After installation of carrier devices and loading moderate the driving during acceleration, braking and bends. Specifically, the effect of the wind, sudden braking, narrow bends, bumps and holes in the road will affect the drivability of the vehicle. Reduce the speed according to the local legal limits and never exceed the 130 km/h limit. Check to make sure the product is intact every time after use. In order to reduce fuel consumption, remove the product from the car when its not being used.

Maintenace and storage

Over time, the belts, bolts, etc. subject to wear, can get damaged and must therefore be replaced. In case of accidental fall of the accessory, check immediately to make sure there is no damage such as cracks, or visible dents that would affect the correct working of the accessory. In such cases, replace the damaged part of the accessory.

Responsibilities

You are entirely responsible fot your safety and that of others if your vehice is being used for transport. The manufacturer does not assume any responsibility for possible damage caused to object or persons due to incorrect assembly of the accessory, or excessive speed or irregular driving. Anyone else is using your car with this accessory installed on it must be informed of these instructions. Do not modify or tamper with the accessory in any case whatsoever; the manufacturer shall not accept liability for damage to objects or persons.

F NOTICE

Cher Consommateur, merci d'avoir choisi un produit de la marque F.lli Menabò. Votre accessoire été projeté, fabriqué et testé avec la plus grande attention, dans le respect de toutes les réglementations les plus sévères en viguer. Nous vous rappelons que, pour votre sécurité et celle de tous les voyageurs, vous devez être attentivements les consignes qui suivent. Conservez la présente notice et, en particulier, le manuel d'installation de votre accessoire sur votre voiture. Lisez attentivement le manuel d'instructions avant d'effectuer l'assemblage et le montage de l'accessoire, ainsi que de la charge à transporter. Nioubliez pas de toujours respecter les lois en vigueur dans le pays de destination.

Installation

Installer l'accessoire comme indiqué dans la notice d'instructions fournie. En cas de doutes sur le montage, ne pas monter, ni utiliser le produit, mais consulter le revendeur de zone. Ne pas installer, ni utiliser le produit s'il manque des accessoires normalement fournis en équipement. Après avoir monté l'accessoire sur le véhicule, essayer de le tirer et pousser evec force, pour s'assurer qu'il est bien fixé. Faire ce contrôle après avoir positionné la charge sur l'accessoire. Remarques. Faire attention à ce que la montage du produit ne limite pas le fonctionnement ou n'abîme pas les antennes, toits ouvrants, déflecteurs ou autre sur le toit du véhicule. Faire attention pendant l'ouverture du hyon; tenir compte des encombrements.

Charge et conduite

S'assuer que la capacité de charge maximum du véhicule supporte bien le poids de la charge due à l'accessoire et à la charge admise de l'accessoire lui-même. Ne jamais dépasser la charge admise sur le toit de la voiture et celle de l'accessoire. Placer la charge sur le produit de manière à ce qu'elle ne se trouve pas en saillie par rapport au gabarit du véhicule, en veillant à ce que le centre de gravité de la charge soit le plus bas possible. Avant de démarrer vérifier périodiquement, pedant le voyage, le serrage de courroies, écrous et boulons en général, ainsi que les points de fixation de la charge. Répéter l'operation à des intervalles réguliers en fonction du type de route. S'assurer qu'aucune partie de la charge ne se trouve en contact avec le toit, en risquant de compromettre son intégrité. L'installation d'accessoires sur le toit du véhicule détemine en encombrement en hauteur plus élevé; prêter très attention dans les passages souterrains, garage, tunnels, etc. Suite à l'installation de dispositif de portage et de charge, modérer la conduite en accélération, freinage et virage. En particulier, l'effet du vent, les freinages soudains, les virages serrés, les dos d'âne et trous dans la chaussée modifient la tenue de la voiture. Réduire la vitesse en fonction des limites fixées par les lois locales et ne jamais dépasser la limite de 130 km/h. Contrôler l'intégrité du produit après chaque utilisation. Afin de réduire les consommations de carburant, déposer le produit de la voiture sl n'est pas utilisé.

Entretien et conservation

Avec le temps, les boulons, etc., sujets à usure peuvent s'endommager et il faut absolument les remplacer. En cas de chute accidentelle de l'accessoire, vérifier immediatement qu'il n'y a pas de dommages, tels que des fissures ou des bosses importantes pouvant compromettre le bon fonctionnement de l'accessoire. Dans ce cas remplacer la partie endommagée ou l'accessoire lui-même. Démonter absolument le produit avant de laver le véhicule avec des systèmes automatiques.

Responsabilité

Sur la route avec votre véhicule, vous êtes pleinement responsables de votre sécurité et de celle des autres. Le producteur décline toute responsabilité dans le cas de dommages occasionnés aux personnes ou aux biens par un montage erroné de l'accessoire, ainsi que par la vitesse excessive ou une conduite peu orthodoxe. S'assurer que ces instructions sont connues par tout autre utilisateur de votre voiture avec l'accessoire installé. Ne modifier, ni manipuler l'accessoire dans aucun cas ; le producteur ne pourra pas être tenu pour responsable dans le cas de dommages aux personnes et aux biens.

E PÁGINA DE ADVERTENCIAS

Querido Cliente, ante todo, te agradecemos por haber elegido un producto del la marca F.lli Menabò. Tu accesorio ha sido proyectado, fabricato y ensayado escrupulosamente y de acuerdo a las más exigentese normativas vigentes. Te recomendamos leer atentamente lo escrito a continuación para preservar tu seguridad y la de los pasajeros. Conservar el presente folleto y especialmente el manual de instalación de tu accesorio para coches. Leer atentamente el manual de instrucciones antes de efectuar el ensamblado y el montaje del mismo, como así también de la carga. Tener siempre en cuenta la legislación en vigor en el país en donde el accesorio se instalará.

Instalación

Instalar el accesorio como se indica en el folleto de instrucciones del equipo. No montar ni utilizar el producto si se presentasen dudas sobre el montaje; en ese caso consultar al concesionario de zona. No instalar ni utilizar el producto si faltan accesorios del equipo del mismo. Después de haber montado el accesorio en el vehículo, cerciorarse que el mismo esté correctamente fijado, triandolo y empujándolo fuertemente. Efectuar el mismo procedimento con la carga colocada en el accesorio. Notas: Evitar que el montaje del producto no limite el funcionamiento y que no perjudique eventuales antenas, techos practicables, espoiler, etc. presentes en el tedho del vehículo. Considerar las dimensiones máximas para permitir la apertura del maletero.

Carga y conducción

Cerciorarse que el vehículo soporte el peso máximo admitido para la carga del accesorio y para el accesorio mismo, dicho peso no debe superarse nunca. Colocar la carga en el producto en manera que no sobresalga del perfil del vehículo, tratando que el baricentro de la carga esté lo más bajo posible. Antes de ponerse en viaje controlar que todo este bien cerrado y ajustan la carga. Repetir la operación, las frenadas y las curvas. El efecto del viento, las frenadas bruscas y las curvas cerradas modifican particularmente la manejabilidad. Reducir la velocidad en base a los límites de las leyes locales y no superar el límite de 130 km/h. Controlar la integridad del producto despues de haberlo utilizado. Para ahorrar consumo de carburante quitar er portacargas si no se utiliza.

Mantenimento y conservación

Sustituir taxativamente correas, bulones y todos los elementos sujectos a desgaste porque podrían acarrear daños. En caso de caída accidental del accesorio, verificar inmediatamente que no presente rajaduras o abolladuras porque podría prejudicar el correcto funcionamiento del accesorio. Sustituir la parte dañada o si es necesario, el accesorio mismo. Quitar el producto antes de lavar el vehículo en instalaciones de lavado automáticas.

Responsabilidad

En el caso de transporte de pasajeros en tu vehículo, eres completamente responsable de la seguridad, tanto de la tuya como de la ajena. El fabricante no se asume ninguna responsibilidad po eventuales daños ocasionados a cosas o personas por un montaje errado del accesorio como tampoco, de la excesiva velocidad o de la conducción poco regular. Transmite estas advertencias a otro conductor que eventualmente usase tu coche con el accesorio montado. No modifiques ni fuceres el accesorio en nunguin caso; el fabricante no se responsabiliza en caso de daños a cosas o a personas.

D HINWEISE

Sehr geehrte Kunden, vielen Dank, dass Sie sich für ein Produkt de Firma Menabò entschieden haben. Ihr Zubehör wurde mit Pflege und unter Beachtung der strengsten gültigen Vorschriften entworfen, produziert und getestet. Wir erinnern Sie daran, den folgenden Text zu Ihrer und aller anderen Reisenden Sicherheit sorgfältig durchzulesen. Behalten Sie dieses Blatt und insbesondere die Einbauanleitung Ihres Zubehörs durchfüren. Erinnern Sie sich immer daran, dass die in dem Bestimmungsland gültigen Gesetzgebung zu beachten ist.

Einbau

Bauen Sie das Zubehör anhand der beigefügten Gebrauchsanleitung ein. Montieren Sie nicht und benutzten Sie nicht das Produkt, wenn Zubehör ein und benutzten Sie es nicht, wenn die mitgelieferte Ausstattung nicht komplett ist. Nachdem Sie das Zubehör auf den Kraftwagen eingebaut haben. Hinweise. Beachten Sie, dass der Einbau des Produktes den Betrieb von Antenne, Schiebedächer, Spoiler oder erwas anderes auf dem Dach des Autos nicht einschränkt oder schadet. Passen Sie immerauf, wenn Sie den Kofferraum öffnen; beachten Sie die Ausmaßen.

Die Ladung und das Fahren

Versichern Sie sich darüber, dass die Höchstbelastung des Kraftwagens das Gewicht des Zubehörs plus das Gewicht der zulässigen Ladung des Zubehörs trägt. Überschreiten Sie nie die zulässige Ladung des Daches und des Zubehörs. Stellen Sie die Ladung auf das Produkt, so dass sie nicht über den Kraftwagen hinausragt und so dass der Schwerpunkt der Ladung am niedrigsten liegt. Bevor Sie abfahren, versichern Sie sich darüber, dass alles gut angezogen und geschlossen ist. Wärend der Fahrt überprüfen Sie in regelmäßigen Abständen die Spannkraft von Gürtel, Muttern und Schrauben so wie die Befestigung der Ladung. Wiederholen Sie diesen Vorgang regelmäßig und abhängig von dem Straßenzustand. Versichern Sie sich darüber, dass die Ladung nicht im Kontakt mit dem Dach des Kraftwagens kommt, was das Dach schaden könnte. Der Einbau von Zubehör auf das Dach des Kraftwagens lässt die Gesamthöhe steigern. Beachten Sie insbesondere bei Unterführungen, Garage und Tunnel. Wenn ein Lastenträger auf dem kraftwagen befestigt ist, muss die Führung bei Beschleunigung, beim Bremsen und Kurvenfahrt gemäßigt werden. Insbesondere die Wirkung des Windes, die starken Bremsungen, die scharfen Kurven, die Straßenerhebungen und die Schlaglöcher ändern das Verhalten des Kraftwagens. Verringern Sie die Geschwindigkeit it anhand der von den örtlichen Vorschriften festgelegten Grenze und überschreiten Sie nie die Geschwindigkeitsgrenze von 130 Km/h. Nach jedem Gebrauch prüfen Sie, dass das Produkt unbeschädigt ist. Um den Kraftstoffverbrauch zu reduzieren, bauen Sie das Produkt von dem Krfaftwagen ab, wenn Sie es nicht mehr benutzen müssen.

Pflege und Lagerung

Mit der können Gürtel und Schrauben Schaden davontragen. In diesem Fall müssen sie unbedingt ersetzt werden. Beim zufälligen Fall des Zubehörs prüfen Sie sofort das eventuelle Vorkommen von Schaden wie z. B. Spälten oder beträchtlichen Beulen, die den sachgemäßen Betrieb des Zubehörs beeinträchtigen könnten. In diesem Fall ersetzten Sie den beschädigten Teil oder das Zubehörs selbst. Bauen Sie das Zubehörs ab, bevor Sie den Kraftwagen durch Autowaschanlage waschen lassen.

Verantwortung

Im Fall dass Sie eine Ladung auf Ihrem Kraftwagen befördern, sind Sie sowohl für Ihre Sicherheit als auch für die Sicherheit von Dritten verantwortlich. Der Hersteller lehnt jede Verantwortung für eventuelle Verlezungen oder Schaden an Gegenständen oder an Leutenab, die durch einen falschen Einbau des Zubehörs, durch eine übermäßige Geschwindigkeit oder durch eine unpassende Führung verusacht werden. Alle Leute, die Ihren Kraftwagen benutzten, wenn das Zubehör eingebaut ist, müssen über diese Hinweise genau informiert werden. Das Produkt darf überhaupt nicht geändert werden. Der Hersteller ist für Schaden an Gegenstände oder an Leuten nicht verantwortlich.

IMPORTANT

For your safety and that of others, correct fitting of this carrier to your vehicle is vital. Please read these instructions carefully and save for future reference.

INSTRUCTION FOR USE

Ensure your roof bars and cycle carrier are in good condition and securely fitted before use when carrying a cycle, it must be secured using the frame clamp and straps on both wheels.

Mantain a moderate driving speed and drive with extra care.

WARNING

This cycle carrier has been designed and manufactured for safe use with a wide range of vehicles, correct attachment of this cycle carrier to a vehicle is critical and is beyond the control of the manufacturer. The user must therefore secure the carrier and any cycles to be carried properly, checking the security frequently when in use

MAYPOLE LTD - BIRMINGHAM

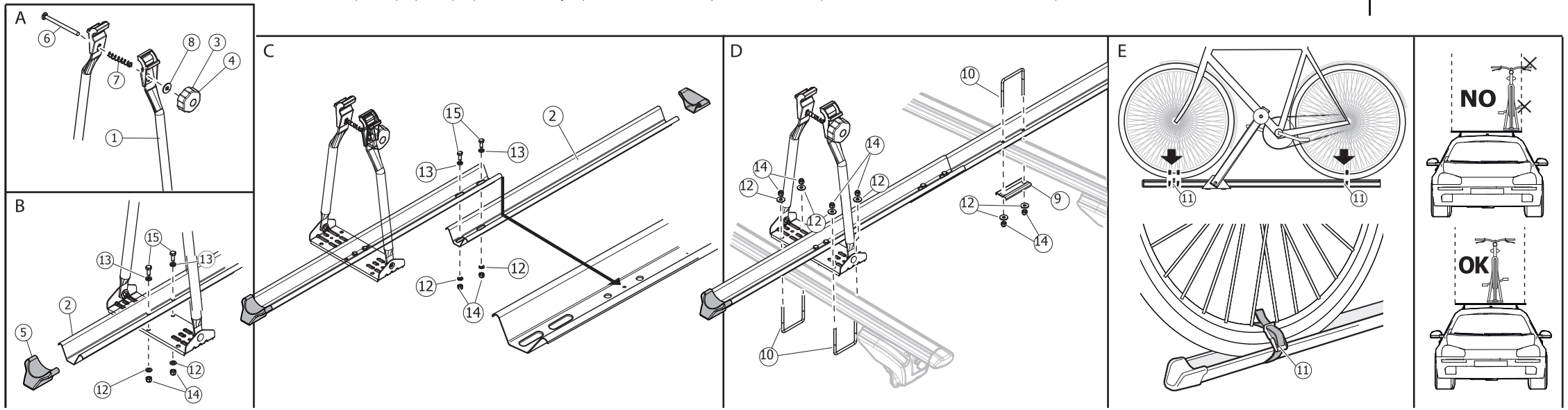

Cod. Art.	Cod. istr.	Data	Creato da	Approvata da
0000020MY000	310000200000	27/05/2014	EL	LM