CoreBox

User Manual
取扱説明書
用戶手冊
Guide dell'utente
Guía del usario
Руководство пользователя
Bedienungsanleitung
Guide d'utilisation
Made in China

CHUWI

English

Service Assurance

Thank you for purchasing this product. You can enjoy one-year free spare parts and manual service assurance provided by our company.
The following conditions lead to the need for our company to provide services,and the maintenance fees will be charged as appropriate:
·Failure to perform proper operations according to the user manual or instructions.
·Man-made damage, computer viruses, dampness, improper software installation or self-disassembly, etc.
·Fire, flood, wind, earthquake and other irresistible forces.
·Abrasive wear caused by accessories, consumables and natural use.
·If we need to re-install software or adjust computer settings on our behalf, we will charge fees as appropriate.
·Our company provides warranty for the damaged or dirty logo which may result in un-recognizability.
Before the product is repaired, please make a separate backup of your personal data and files, which may affect the integrity of the data during the process of maintenance. The company guarantees maintenance services so that you can buy and use it at ease.

Product Interface Description

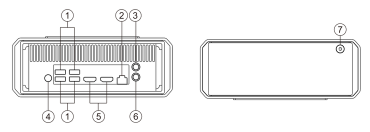

1、USB　2、RJ45 Network　3、Audio Interface
4、DC power input　5、HDMI Port　6、Microphone Jack
7、Power Button

Instructions

1. Connect the device with the display device (such as TV, screen, projector, etc.) via HDMI line, and select the "video input source" of the display device to the connected HDMI input channel.
2. DC-IN power supply: Connect the DC-IN interface of the power cord of the accessories to the device and insert the other end directly into the plug.
3. Use the device by connecting it with a wired or wireless keyboard and mouse via USB port.
4. Press the power button to start the system.

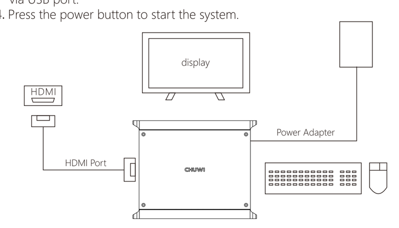

Power Adapter (factory accessories)
It can be used with Bluetooth or wireless keyboard and mouse (self-provided)

Mainboard Explanation

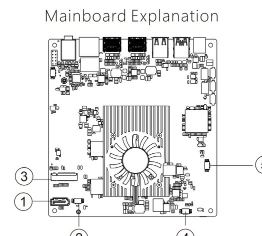

1、SATA interface　2、SATA2 power supply input　3、M.2 SSD
4、Power Input of the Fan　5、On-Off Switch Interface/Lamp

HD installation

1. Remove the four back screws and back cover. When the back cover is removed, the HD bracket (the HD bracket is fixed with the back cover) can be seen as shown in Figure 1/2.
2. Remove 4 screws and remove the bracket. Install the HD on the bracket to fix the HD and bracket with 4 screws. Insert SATA line as shown in Figure 3/4.
3. Install 4 screws to fix the HD and bracket on the back cover.
4. Connect SATA line and power cord, install the back cover on GT, and fix the screws.

Tip: The newly loaded HD must be initially operated before it can be identified by the system. The above operations require a certain knowledge of computer maintenance. It is recommended to install it at a professional after-sale maintenance site.

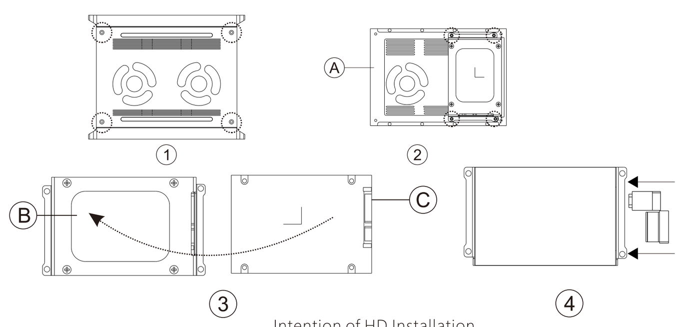

Intention of HD Installation

A、Rear cover of CoreBox　B、HD Bracket of CoreBox　C、2.5 inch hard disk

Packing List

Computer Box*1	Power Adapter *1
User Manual *1	SATA line *1
Certificate *1	HD Fixing Screw*4
Product Inspection Report*1	Warranty Card *1

Note

1. This low-power RF motor is a certified and qualified product. Companies, businesses or individuals may not change the frequency, enhance the power or change the characteristics and functions of the original design without permission.
2. Low-frequency RF motors should not affect flight safety and interfere with legitimate communication when they are used. When interference is found, they should be stopped using immediately and be improved to no interference before they can continue to be used. Legitimate communication refers to wireless communication in the work prescribed by law. Low-frequency RF motors must be able to tolerate the interference of legitimate communication or electromagnetic radiation motor equipment for industrial, scientific and medical purposes.
3. This product contains miniature batteries for mainboard CMOS, which cannot be replaced by consumers themselves. It may be dangerous if consumers replace incorrect types of batteries by themselves. Please properly handle the battery replacement.

Attention

1. This product is suitable for places below 3000 meters above sea level; this product is only suitable for non-tropical areas.
2. Be very careful when performing operations that may cause damage or loss of files.
3. After abnormal withdrawal or accidental power failure of the mini pc system, the hard disk scanning should be carried out as soon as possible to repair the errors in time.
4. When the mini pc boots, we should pay attention to the defense of the virus and try to use the virus firewall.
5. Turn on the display, printer, and other peripherals first, and finally turn on the device. Turn off the device first, then turn off the display.
6. If you do not use the device for a long time, turn off the main power switch.
7. The ideal working temperature of the device is 10-35 degrees, and the relative humidity is 30-80%.
8. The device should not be powered off for a long time (e.g. 1-3 months) before using it.
9. The device should not be turned on or off frequently; the time interval between two boots should be at least 10 seconds, preferably no less than 60 seconds.
10. You can't move the device or turn off the power while reading/writing to the hard disk. Wait for about 30 seconds after shutting down it.
11. Pay attention to dust control, keep the environment clean and hygienic, and wipe it with a dry soft cloth.
12. Avoid direct exposure of strong light to the device, and do not put it near the strong magnetic field.
13. Don't get water, food and other fluids onto the device, and don't pull the data and power lines with force.
14. Rationally organize the directory structure of the disk and always keep a copy of important things on the hard disk.

Español

Garantia de servicio

Gracias por comprar este producto. Puede disfrutar de un año de piezas de repuesto gratuitas y la garantía de servicio manual proporcionada por nuestra empresa.
Las siguientes condiciones llevan a la necesidad de que nuestra empresa brinde servicios, y las tarifas de mantenimiento se cobrarán según corresponda:
· No realizar las operaciones adecuadas de acuerdo con el manual del usuario o las instrucciones.
· Daños provocados por el hombre, virus informáticos, humedad, instalación incorrecta del software o auto desmontaje, etc.
· Incendio, inundación, viento, terremoto y otras fuerzas irresistibles.
· Desgaste abrasivo causado por accesorios, consumibles y uso natural.
· Si necesitamos volver a instalar el software o ajustar la configuración de la computadora en nuestro nombre, cobraremos las tarifas según corresponda.
· Nuestra compañía ofrece garantía para el logotipo dañado o sucio que puede resultar en la falta de reconocimiento.
Antes de reparar el producto, haga una copia de seguridad separada de sus datos personales y archivos, que pueden afectar la integridad de los datos durante el proceso de mantenimiento. La empresa garantiza servicios de mantenimiento para que pueda comprarlo y utilizarlo a gusto.

Descripción de la interfaz del producto

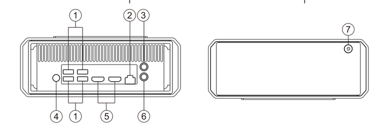

1、USB　2、RED RJ45　3、Interfaz de audio
4、Entrada de energía DC　5、Puerto HDMI　6、Jack para micrófono
7、Botón de encendido

Instrucciones

1. Conecte el dispositivo con el dispositivo de pantalla (como TV, pantalla, proyector, etc.) a través de la salida HDMI, y seleccione la "fuente de entrada de video" del dispositivo de pantalla al canal de entrada HDMI conectado.
2. Fuente de alimentación DC-IN: conecte la interfaz DC-IN del cable de alimentación de los accesorios al dispositivo e inserte el otro extremo directamente en el enchufe.
3. Utilice el dispositivo conectándolo con un teclado y mouse con cable o inalámbricos a través del puerto USB.
4. Presione el botón de encendido para iniciar el sistema.

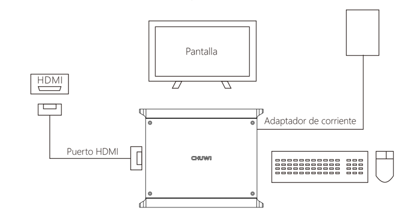

Adaptador de corriente (accesorios de fábrica)
Se puede usar con Bluetooth o con un teclado y mouse inalámbricos (auto proporcionados)

Explicación de placa Base

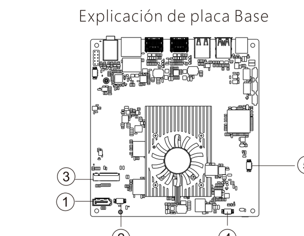

1、Interfaz SATA　2、Entrada de energía SATA2　3、M.2 SSD
4、Entrada de potencia del ventilador
5、Interruptor de encendido / apagado / lámpara

Instalación del HDD

1. Retire los cuatro tornillos traseros y la cubierta posterior. Cuando se retira la cubierta posterior, el soporte HDD (el soporte HDD se fija con la cubierta posterior) se puede ver como se muestra en la Figura 1/2.
2. Retire los 4 tornillos y retire el soporte. Instale el HDD en el soporte para fijar el HDD y el soporte con 4 tornillos. Inserte la línea SATA como se muestra en la Figura 3/4.
3. Instale 4 tornillos para fijar el HDD y el soporte en la cubierta posterior.
4. Conecte la línea SATA y el cable de alimentación, instale la cubierta posterior en el GT y fije los tornillos.

Consejo: La HDD cargada recientemente debe operarse inicialmente antes de que el sistema pueda identificarla. Las operaciones anteriores requieren un cierto conocimiento de mantenimiento de la computadora. Se recomienda instalarlo en

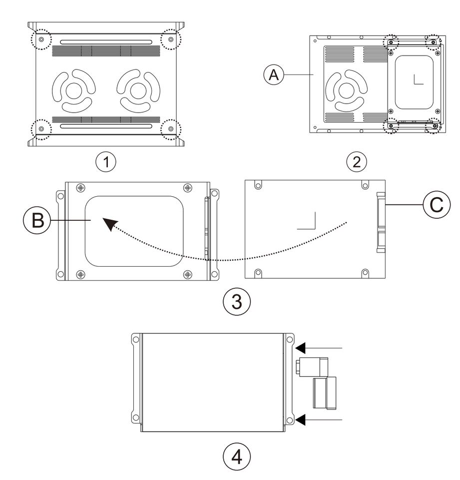

Intención de instalación del HDD

A、Protector tresero CoreBox　B、Soporte HDD de CoreBox　C、Disco Duro de 2.5"

Packing List

Caja de ordenador*1	Adaptador de energía *1
Manual de usuario *1	Línea SATA *1
Certificado *1	Tornillo de fijación de HDD*4
Reporte de inspección de producto*1	Tarjeta de garantía *1

Nota

1. Este motor de RF de baja potencia es un producto certificado y calificado. Las empresas, las empresas o los individuos no pueden cambiar la frecuencia, aumentar la potencia o cambiar las características y funciones del diseño original sin permiso.
2. Los motores de RF de baja frecuencia no deben afectar la seguridad del vuelo e interferir con la comunicación legítima cuando se utilizan. Cuando se encuentra la interferencia, se debe dejar de usar inmediatamente y se debe mejorar para que no haya interferencia antes de que puedan continuar usándose. La comunicación legítima se refiere a la comunicación inalámbrica en el trabajo prescrito por la ley. Los motores de RF de baja frecuencia deben ser capaces de tolerar la interferencia de equipos de motores de radiación electromagnética o de comunicación legítima para fines industriales, científicos y médicos.
3. Este producto contiene baterías en miniatura para la placa base CMOS, que no pueden ser reemplazadas por los propios consumidores. Puede ser peligroso si los consumidores reemplazan los tipos incorrectos de baterías por sí mismos. Por favor, maneja correctamente el reemplazo de la batería.

Atención

11. Este producto es adecuado para lugares por debajo de 3000 metros sobre el nivel del mar; Este producto solo es adecuado para zonas no tropicales.
2. Tenga mucho cuidado al realizar operaciones que pueden causar daños o pérdida de archivos.
3. Después de un retiro anormal o un fallo de alimentación accidental del sistema mini PC, la exploración del disco duro debe realizarse tan pronto como sea posible para reparar los errores a tiempo.
4. Cuando arranca la mini PC, debemos prestar atención a la defensa del virus y tratar de usar el cortafuegos de virus.
5. Encienda primero la pantalla, la impresora y otros periféricos, y finalmente encienda el dispositivo. Primero apague el dispositivo, luego apague la pantalla.
6. Si no usa el dispositivo durante mucho tiempo, apague el interruptor de alimentación principal.
7. La temperatura de trabajo ideal del dispositivo es de 10 a 35 grados, y la humedad relativa es de 30 a 80%.
8. El dispositivo no se debe apagar durante mucho tiempo (por ejemplo, 1-3 meses) antes de usarlo.
9. El dispositivo no debe encenderse o apagarse con frecuencia; el intervalo de tiempo entre dos botas debe ser de al menos 10 segundos, preferiblemente no menos de 60 segundos.
10. No puede mover el dispositivo o desconectar la alimentación mientras lee / escribe en el disco duro. Espere unos 30 segundos después de apagarlo.
11. Preste atención al control de polvo, mantenga el medio ambiente limpio e higiénico y límpielo con un paño suave y seco.
12. Evite la exposición directa de luz fuerte al dispositivo y no lo coloque cerca del campo magnético fuerte.
13. No ingrese agua, alimentos y otros líquidos en el dispositivo, y no tire de los datos y las líneas eléctricas con fuerza.
14. Organice racionalmente la estructura de directorios del disco y siempre mantenga una copia de las cosas importantes en el disco duro.

русский

Условия гарантии

Спасибо за покупку этого изделия. Наша компания выполнит обслуживание и замену вышедших из строя частей бесплатно в течение одного года. Однако, ремонт будет платным в нижеперечисленных случаях:
· При повреждениях, возникших из-за несоблюдения требований руководства пользователя и инструкций.
· При наличии механических повреждений и повреждений, вызванных разборкой, компьютерными вирусами, сыростью, установкой ненадлежащего программного обеспечения и т.п.
· При повреждениях, вызванных обстоятельствами непреодолимой силы (пожар, наводнение, ветер, землетрясение и т.п.)
· Потертости и иной естественный износ аксессуаров и расходных материалов.
· Плата будет взыматься в зависимости от обстоятельств, если потребуется переустановка программного обеспечения и изменение настроек.
· При отсутствии или не читаемости серийного номера и других идентификационных знаков, гарантийных пломб и т.п.
Пожалуйста сохраните резервную копию своих личных данных и файлов перед отправкой изделия в ремонт. При необходимости вы можете воспользоваться платным обслуживанием по окончании гарантийного срока.

Внешние разъемы

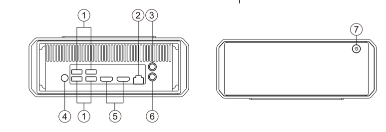

1、USB　2、Локальная сеть RJ45　3、Аудио-разъем
4、Разъем питания DC　5、HDMI-порт　6、Разъем микрофона
7、Кнопка включения

Инструкция по подключению

1. Подключите устройство к внешнему монитору (телевизору, монитору, проектору и т.д.) с помощью HDMI-кабеля и выберите соответствующий видеовход в настройках устройства отображения.
2. Подключите блок питания сначала в разъем питания DC-IN устройства, а затем вставьте вилку шнура питания в розетку.
3. Подключите проводную или беспроводную клавиатуру и мышь в USB-разъем устройства.
4. Нажмите кнопку включения для загрузки операционной системы.

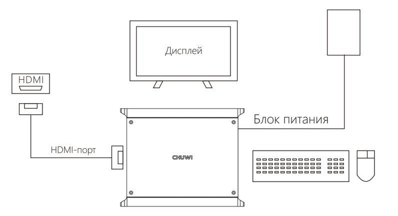

Блок питания (заводской аксессуар)
Вы можете использовать отдельно приобретенные Bluetooth или беспроводные клавиатуру и мышь (не входят в состав поставки).

Материнская плата

1、SATA интерфейс　2、Питание для устройств SATA　3、M.2 SSD
4、Разъем питания вентилятора
5、Индикатор включения

Установка HDD

1. Открутить 4 винта и снять заднюю крышку. Кронштейн для крепления HDD прикручен к крышке, как видно на Рис 1/2.
2. Открутить 4 винта для демонтажа кронштейна HDD. Установить HDD в кронштейн и прикрутить его 4-мя винтами. Подключить SATA-шлейф к HDD, как показано на Рис 3/4.
3. Прикрутить кронштейн в сборе с HDD к крышке 4-мя винтами.
4. Подключить SATA-шлейф и питание к материнской плате, закрыть крышку и закрутить винты.

Важно! Новый HDD должен быть инициализирован, прежде чем он будет виден системой. Процедура установки HDD требует навыков работы с компьютерным железом, поэтому доверьте эту работу специалисту!

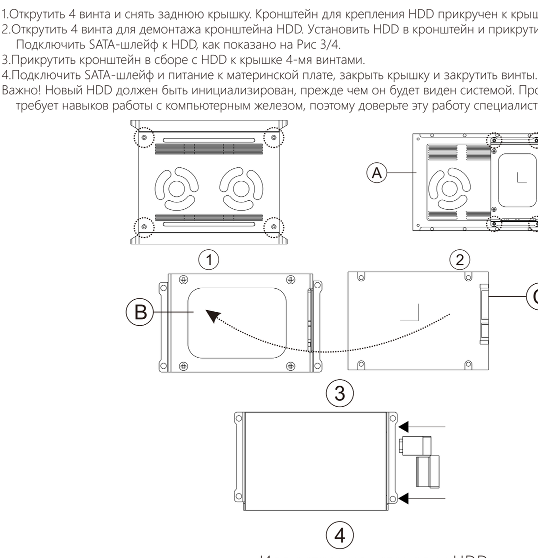

Иллюстрация установки HDD

A、Задняя крышка CoreBox　B、Кронштейн для HDD　C、2.5" HDD

Комплект поставки

Системный блок *1	Блок питания *1
Руководство пользователя *1	Шлейф SATA *1
Сертификат *1	Винты крепления для HDD *4
Отчет о проверке продукта *1	Гарантийный талон *1

Напоминание

1. Изделие сертифицировано. Компании, предприятия или частные лица не могут осуществлять разгон, увеличивать мощность или изменять характеристики и функции изделия без разрешения.
2. Изделие не должно влиять на безопасность полетов и оказывать помехи средствам связи. Следует немедленно прекратить использование устройства, если такое влияние возникло. Под средствами связи подразумевается разрешенная законодательством радиосвязь. Изделие защищено от воздействия радиочастотных и электромагнитных помех промышленного или медицинского оборудования.
3. Изделие содержит элемент питания для CMOS материнской платы. Потребитель не может осуществить замену этого элемента самостоятельно. Такая замена должна осуществляться квалифицированным персоналом сервисного центра.

Внимание

1. Это изделие может эксплуатироваться на высоте не выше 3000 метров над уровнем моря и подходит только для нетропических регионов.
2. Будьте осторожны при выполнении операций, которые могут привести к повреждению или потере файлов.
3. В случаях некорректного завершения работы мини-ПК из-за сбоя питания, сканирование жесткого диска должно быть выполнено как можно скорее, чтобы своевременно устранить ошибки.
4. Используйте антивирусное ПО для защиты от компьютерных вирусов.
5. В первую очередь следует включать монитор, принтер и другие периферийные устройства, а затем включать само устройство. Выключение выполняйте в обратном порядке - сначала выключите устройство, затем выключите монитор.
6. Если вы не используете устройство в течение длительного времени, следует отключить блок питания от сети питания.
7. Устройство должно использоваться при температуре окружающей среды 10-35 ℃ и относительной влажности 30-80%.
8. Не следует оставлять устройство отключенным на длительное время (например, 1-3 месяца).
9. Устройство не должно часто включаться и выключаться; интервал между двумя включениями должен составлять не менее 10 секунд, а желательно не менее одной минуты.
10. Не следует двигать включенное устройство во избежание повреждения жесткого диска. Подождите около 30 секунд после выключения устройства, а затем переносите его.
11. Следует защищать устройство от пыли. Поддерживайте чистоту и протирайте ее сухой мягкой тканью.
12. Избегайте воздействия прямого солнечного света на устройство и не размещайте его вблизи сильных магнитных полей.
13. Не допускайте попадания жидкостей в устройство и на блок питания.
14. Не забывайте создавать резервные копии данных диска и хранить их на внешних носителях.

日本語

保証サービス

この度は、当社の製品をお買い上げいただき誠にありがとうございます。1年間の保証期間内に修理に必要な部品と修理サービスを無償で保証いたします。
保証期間中でも以下の場合、保証対象外となり有料修理となります。
· 故意による破壊・破損、マニュアルまたは取扱説明書の指示に従って操作しない場合
· メーカーが保証をしている動作環境及び保存環境以外(定めた動作温度・湿度や保存温度・湿度以外)での使用に起因する故障
· メーカーが認めない加工、改造、修理などの行為により、本製品に生じた故障
· 不適切なソフトウェアのインストール、コンピューターウィルス感染による故障及び損害
· 火災、地震、風水害、その他の天変地変、公害などの外部的要因により、故障または損傷した場合
· 消耗または摩耗した部品の交換、汚損した部品の交換
· ソフトウェアの再インストールまたはコンピューターの設定の調整が必要な場合
· 付着していた保証ラベルを認識できなくなってしまい場合
ご購入後、お客様に安心して長期にご利用いただくための修理サービスをご用意しております。
製品が修理・交換される場合の製品に記録されているデータは消去される事がございます。大切なデータを保全するために、本製品を返送する前に個人データとファイルをバックアップしてください。

インターフェース

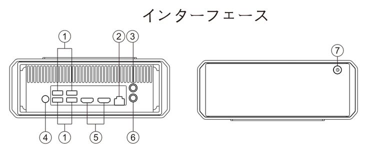

1、USB　2、RJ45 ポート　3、**オーディオポート**
4、DC **電源入力**　5、HDMI **ポート**t　6、**マイクジャック**
7、**電源ボタン**

マニュアル

1. HDMIケーブルで本製品をディスプレイ（テレビ、スクリーン、プロジェクタなど）と接続して、「ビデオ入力ソース」で接続されているディスプレイを選択します。
2. DC-IN 電力供給：アクセサリの電源ケーブルのDC-INを本製品と接続します。もう一方の端をプラグに直接に差し込みます。
3. 有線またはワイヤレスキーボードとマウスをUSBで本製品と接続します。
4. 電源ボタンを押してシステムを起動します。

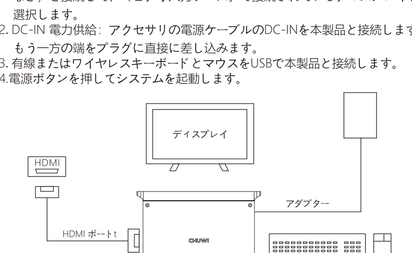

アダプター（オリジナルアクセサリー）
Bluetoothまたはワイヤレスキーボードとマウスで使用可能（自分で用意）

マザーボード

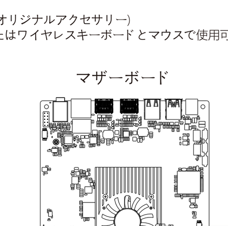

1、SATA インターフェース　2、SATA2 電力供給　3、M.2 SSD
4、ファンの電源入力　5、電源スイッチ/ランプ

ハードディスクのインストール

1. 背面の4本のネジを外してカバーを取り外します。ハードドライブブラケット（背面カバーに固定されている）が図1/2のようなものが表示されます。
2. 4本のネジを外してブラケットを取り外した後、ハードディスクをブラケットに取り付け、4本のネジでハードディスクを固定します。図3/4のように、SATAケーブルを差し込みます。
3. 4本のネジを取り付けて、ハードディスクとブラケットを背面カバーに固定します。
4. SATAケーブルまた電源ケーブルを接続し、カバーを閉めてネジを締めます。

ヒント：システムにはインストールされた新しいハードディスクを認識できるために、初期化の作業が必要です。
上記の操作は、ある程度のパソコン機器について知識が必要です。ハードディスクをインストールすることには、専門店に頼むことをお勧めします!

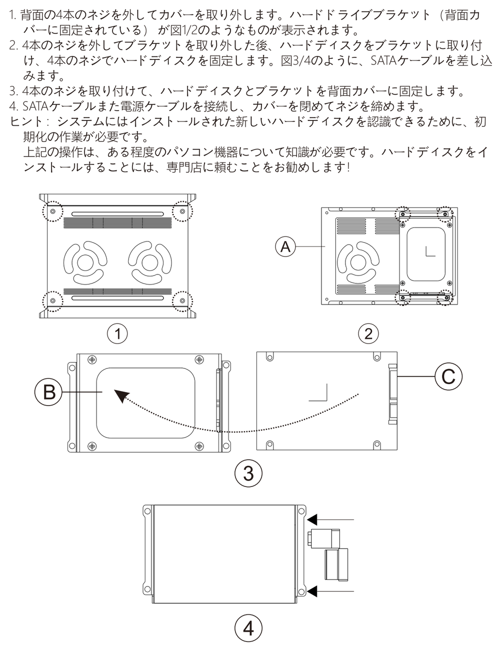

ハードディスクインストールの図解

A、背面カバー　B、ブラケット　C、2.5インチ ハードディスク

梱包内容明細

本体 x 1	アダプターx 1
マニュアル x 1	SATA ケーブル x 1
認定合格書 x 1	HDD固定用のネジ x 4
製品検測結果報告書 x 1	保証カード x 1

備考

1. この低電力RFモーターは、認定済みの製品です。会社、企業または個人は、事前に書面による許可なく、本製品に周波数の変更、電力の強化、オリジナルデザインの特性や機能の変更を行うことはできません。
2. 本製品を使用する時、飛行の安全性に影響及び合法的な通信を妨げるべきではありません。干渉が見つかった場合には使用を中止してください。使用し続ける前に、干渉がないように改善する必要があります。合法的な通信は、法律で定められた業務における無線通信を指します。低周波RFモーターは、工業用、科学用および医療用の合法的な通信または電磁放射モーター機器の干渉に耐えることができなければなりません。
3. 本製品には、マザーボードのCMOSで使えるミニチュアバッテリーが含まれています。自分で交換しないでください。自分で間違ったタイプのバッテリーを交換すると、危険になる可能性があります。交換されたバッテリーを適切に処理してください。

注意事項

1. 本製品の使用環境は海抜3,000m以下です。非熱帯地域のみでの使用に適しております。
2. ファイルの破損や損失の原因となる可能性がある操作を実行する時に、気を付けてください。
3. 本製品が異常終了/予期せずに電源が切断された場合、できるだけ早くハードディスクをスキャンしてエラーを修復してください。
4. 本製品を起動する時、ウイルスに感染しないよう注意を払ってください。ファイアーウォールを使用することをお勧めします。
5. 本製品の電源を入れる前に、ディスプレイ、プリンター及びその他の周辺機器の電源を入れください。本体の電源を切ってから、ディスプレイの電源を切ります。
6. 長時間使用しないときは本体に主電源スイッチを「オフ」にしてください。
7. 本製品の動作温度は10～35度で相対湿度は30～80%です。
8. なるべく長期間(例えば1～3ヶ月)使用しないことを避けてください。
9. 電源を頻繁に入れたり切ったりしないでください。再起動間隔は10秒以上、できれば60秒以上をおすすめします。
10. ハードディスクのデータの読み書き中に、本製品を移動したり、電源を切ったりすることを避けてください。シャットダウンしてから約30秒お待ちください。
11. ほこりの堆積を予防してください。清潔を保つため、乾いた柔らかい布で拭き取ってください。
12. 強い光を当てないでください。強い磁気を発生させるものの近くに置かないでください。
13. 水などの液体や食品をかけたり、データ&電源ケーブルを無理に引っ張らないでください。
14. ディスクのディレクトリ構造を合理的に整理し、ハードディスクにおける重要なデータを常にバックアップしてください。

繁体中文

服務保證說明

感謝您購買本產品，您可以享有本公司所提供的一年免費零件及人工保證服務。
下列狀況導致需要本公司提供服務，將酌情收取維修費用：
·未按產品使用手冊或說明書進行不當操作。
·人為損壞、電腦病毒、受潮、不當軟體安裝或自行拆裝等。
·火災、水災、風災、地震等不可抗拒力。
·配件、耗材、自然使用導致的磨損。
·需要本公司代為重新安裝軟體或調整電腦設定，將酌情收取費用。
·本公司保固識別標誌損壞或髒污，導致無法辨識。
產品送修前，請將個人資料、檔案另行備份，維修過程中可能會影響資料的完整性。
本公司保證維修服務，讓您買的安心，用的放心。

產品界面說明

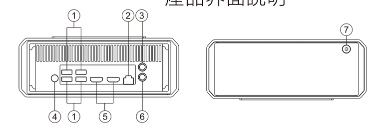

1、USB　2、RJ45 Network　3、音频接口
4、DC電源接口　5、HDMI接口　6、麥克風接口
7、電源開關

使用說明

1. 將本設備通過HDMI線與顯示裝置（如:電視、熒屏、投影儀等設備）連接，並將顯示裝置的的"視頻輸 入來源"選擇至所連接的HDMI輸入通道。
2. DC-IN供電：將配件的電源線DC-IN接口與本設備 連接，並將另一端直接插入插頭。
3. 連接USB接口的有線或無線鍵盤鼠標使用。
4. 按電源鍵啟動系統。

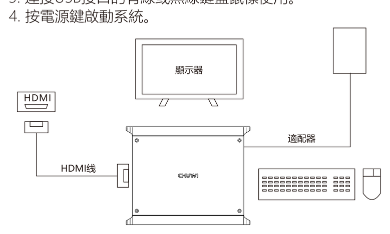

適配器（原廠附件）
可搭配藍牙或無線鍵盤鼠標使用（自備）

主闆說明

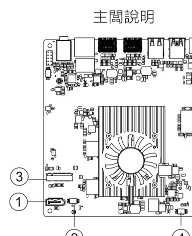

1、SATA 接口　2、SATA2 供電接口　3、M.2 SSD
4、風扇電源接口　5、電源開關接口/燈

硬盤安裝

1. 取下背面4顆螺絲拆下後蓋，拆開後蓋可見硬盤支架（硬盤支架與後蓋固定一起）如圖1/圖2所示。
2. 取下4顆螺絲拆下支架，將硬盤安裝於支架上打上4顆螺絲固定硬盤與支架，插上SATA線如圖3/圖4所示。
3. 安裝4顆螺絲將硬盤和支架固定於後蓋上。
4. 連接SATA線和電源線，把後蓋裝回GT，並固定螺絲。

提示：新裝入的硬盤必須初始化操作後才可被系統識別，以上操作需要一定的電腦維修知識，建議到專業售後維修點進行安裝！

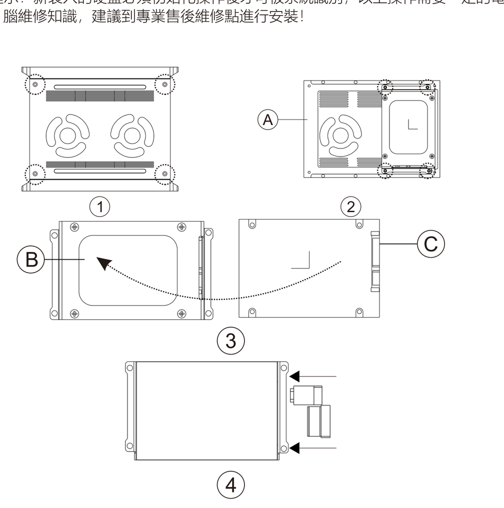

硬盤安裝示意圖

A、CoreBox 後蓋　B、CoreBox硬盤支架　C、2.5英寸硬盤

配置清單

智能電腦盒*1	適配器*1
說明書*1	SATA線*1
合格證*1	硬盤固定螺絲*4
產品檢驗報告*1	保修卡*1

備註

1. 本低功率射頻電機為認證合格產品，未許可，公司、商家或個人不得擅自變更頻率、加大功率或變更原 設計的特性及功能。
2. 低頻率射頻電機使用時不得影響飛行安全和乾擾合 法通訊；經發現有乾擾現象時，應立即停用，並改 善至無干擾時方可繼續使用。合法通訊，指依法規 定的工作中的無線通信，低頻率射頻電機須能忍受 合法通訊或工業、科學及醫療用電波輻射性電機設 備的干擾。
3. 本產品內含主機板CMOS使用的微型電池，請勿自行更換；如消費者自行更換

注意事項

1. 本產品適用於海拔3000米以下的地方;這個產品只適用於非熱帶地區。
2. 在執行可能造成文件破壞或丟失的操作時，一定要格外小心。
3. 迷你主機系統非正常退出或意外斷電後，應盡快進行硬盤掃描，及時修復錯誤。
4. 迷你主機開機時，要注意對病毒的防禦，盡量使用病毒防火牆。
5. 開機時先開啟顯示器、打印機等外設，最後開啟主機。關機先關主機，後關顯示器。
6. 如果長時間不使用迷你主機，要關閉總電源開關。
7. 迷你主機理想的工作溫度在10～35度，相對濕度為30%～80%。
8. 迷你主機最好不要長時間(如1～3個月)不通電使用。
9. 不可以頻繁開、關迷你主機；兩次開機時間間隔至少應為10秒，最好不小於60秒。
10. 正在對硬盤讀/寫時不能搬動迷你主機或關掉電源，關機後等待約30秒後才可移動迷你主機。
11. 注意防塵，保持使用環境的清潔衛生，使用乾的軟布擦拭。
12. 要避免強光直接照射到迷你主機上，而且不要靠近強磁場。
13. 不要將水、食物等流體弄到迷你主機上，不要用力拉數據線、電源線線。
14. 合理組織磁盤的目錄結構，經常備份硬盤上的重要數據。

Deutsch

Service Versicherung

Vielen Dank, dass Sie sich für dieses Produkt entschieden haben. Sie können ein Jahr lang kostenlose Ersatzteile und eine manuelle Serviceversicherung durch unser Unternehmen in Anspruch nehmen.
Die folgenden Bedingungen führen dazu, dass unser Unternehmen Dienstleistungen erbringen muss, und die Wartungskosten werden entsprechend berechnet:
· Nicht ordnungsgemäßer Betrieb gemäß der Bedienungsanleitung oder den Anweisungen.
· Von Menschen verursachte Schäden, Computerviren, Feuchtigkeit, unsachgemäße Softwareinstallation oder Selbstzerlegung, etc.
· Feuer, Flut, Wind, Erdbeben und andere unwiderstehliche Kräfte.
· starker Verschleiß durch Zubehör, Verbrauchsmaterialien und natürlichen Gebrauch.
· Wenn wir in unserem Namen Software neu installieren oder Computereinstellungen anpassen müssen, berechnen wir entsprechende Gebühren.
· Unser Unternehmen übernimmt keine Garantie für das beschädigte oder verschmutzte Logo, das zur Unkenntlichkeit führen kann.
Bevor das Produkt repariert wird, machen Sie bitte eine separate Sicherung Ihrer persönlichen Daten und Dateien, die die Integrität der Daten während des Wartungsprozesses beeinträchtigen kann. Das Unternehmen garantiert Wartungsleistungen, damit Sie sie bequem kaufen und nutzen können.

Beschreibung der Produktschnittstelle

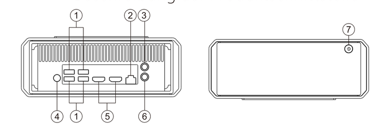

1、USB　2、RJ45 Netzwerk　3、Audio-Schnittstelle
4、Gleichstromeingang　5、HDMI-Anschluss　6、Mikrofonbuchse
7、Netzschalter

Anweisungen

1. Verbinden Sie das Gerät über die HDMI-Leitung mit dem Anzeigegerät (z.B. Fernseher, Bildschirm, Projektor usw.) und wählen Sie die "Videoeingangsquelle" des Anzeigegeräts mit dem angeschlossenen HDMI-Eingangskanal.
2. DC-IN-Netzteil: Schließen Sie die DC-IN-Schnittstelle des Netzkabels des Zubehörs an das Gerät an und stecken Sie das andere Ende direkt in den Stecker.
3. Verwenden Sie das Gerät, indem Sie es über den USB-Anschluss mit einer kabelgebundenen oder drahtlosen Tastatur und Maus verbinden.
4. Drücken Sie den Netzschalter, um das System zu starten.

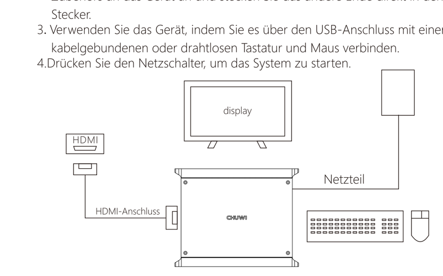

Netzteil (Werkszubehör)
Es kann mit Bluetooth oder drahtloser Tastatur und Maus verwendet werden (selbst erstellt).

Erklärung des Mainboards

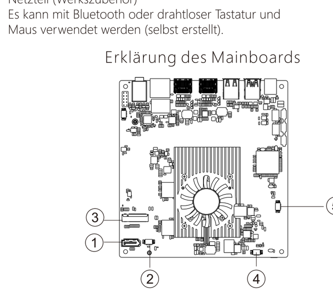

1、SATA-Schnittstelle　2、SATA2-Netzteileingang　3、M.2 SSD
4、Leistungsaufnahme des Lüfters　5、Ein/Aus-Schalter Schnittstelle/Lampe

HDD-Installation

11. Entfernen Sie die vier hinteren Schrauben und die hintere Abdeckung. Wenn die Rückabdeckung entfernt wird, ist die HD-Halterung (die HDD-Halterung ist mit der Rückabdeckung fest verbunden) wie in Abbildung 1/2 dargestellt.
2. Entfernen Sie die 4 Schrauben und entfernen Sie die Halterung. Installieren Sie die HDD auf der Halterung, um die HDD und die Halterung mit 4 Schrauben zu befestigen. Fügen Sie die SATA-Leitung wie in Bild 3/4 dargestellt ein.
3. Montieren Sie 4 Schrauben, um die HDD und die Halterung auf der hinteren Abdeckung zu befestigen.
4. Schließen Sie die SATA-Leitung und das Netzkabel an, montieren Sie die hintere Abdeckung am GT und befestigen Sie die Schrauben.

Tipp: Die neu geladene HDD muss zunächst bedient werden, bevor sie vom System identifiziert werden kann. Die oben genannten Vorgänge erfordern gewisse Kenntnisse in der Computerwartung. Es wird empfohlen, es bei einer professionellen Kundendienststelle zu installieren. un sitio profesional de mantenimiento postventa.

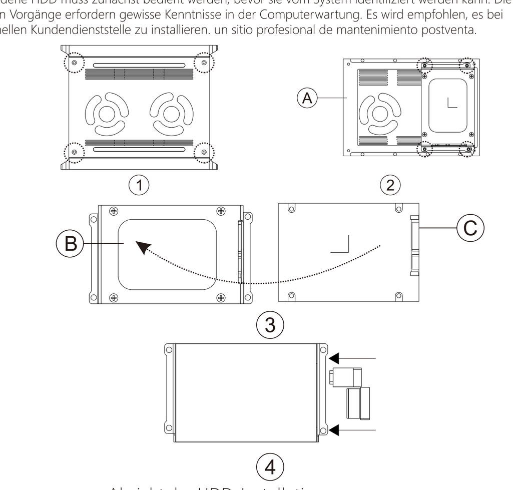

Absicht der HDD-Installation

A、Hintere Abdeckung des CoreBox　B、HDD-Halterung des CoreBox　C、2,5 Zoll Festplatte

Packliste

Computer Box*1	Netzteil *1
Benutzerhandbuch *1	SATA-Leitung *1
Zertifikat *1	HD Befestigungsschraube*4
Produktinspektionsbericht*1	Garantiekarte *1

Hinweis

1. Dieser HF-Motor mit niedriger Leistung ist ein zertifiziertes und qualifiziertes Produkt. Unternehmen, Unternehmen oder Einzelpersonen dürfen die Frequenz, die Leistung oder die Eigenschaften und Funktionen des ursprünglichen Designs nicht ohne Genehmigung ändern.
2. Niederfrequente HF-Motoren sollten die Flugsicherheit nicht beeinträchtigen und die legitime Kommunikation stören, wenn sie verwendet werden. Wenn Interferenzen festgestellt werden, sollten sie sofort gestoppt und auf Störungsfreiheit verbessert werden, bevor sie weiter verwendet werden können. Legitime Kommunikation bezieht sich auf die drahtlose Kommunikation in der gesetzlich vorgeschriebenen Arbeit. Niederfrequente HF-Motoren müssen in der Lage sein, Störungen durch rechtmäßige Kommunikation oder elektromagnetische Strahlung zu tolerieren, die Motorgeräte für industrielle, wissenschaftliche und medizinische Zwecke verursachen.
3. Dieses Produkt enthält Miniaturbatterien für Mainboard-CMOS, die vom Verbraucher selbst nicht ersetzt werden können. Es kann gefährlich sein, wenn die Verbraucher falsche Batterietypen selbst austauschen. Bitte behandeln Sie den Batteriewechsel ordnungsgemäß.

Achtung, Achtung

1. Dieses Produkt ist für Orte unter 3000 Metern über dem Meeresspiegel geeignet; dieses Produkt ist nur für nicht tropische Gebiete geeignet. 2. Seien Sie sehr vorsichtig, wenn Sie Operationen durchführen, die zu Schäden oder Verlust von Dateien führen können.
3. Nach einem anormalen Entzug oder versehentlichem Stromausfall des Mini-PC-Systems sollte das Scannen der Festplatte so schnell wie möglich durchgeführt werden, um die Fehler rechtzeitig zu beheben.
4. Wenn der Mini-PC bootet, sollten wir auf die Abwehr des Virus achten und versuchen, die Virus-Firewall zu benutzen.
5. Schalten Sie zuerst das Display, den Drucker und andere Peripheriegeräte und schließlich das Gerät ein. Schalten Sie das Gerät zuerst aus und dann aus.
6. Wenn Sie das Gerät über längere Zeit nicht benutzen, so schalten Sie den Hauptschalter aus
7. Die ideale Betriebstemperatur des Geräts beträgt 10 bis 35 Grad und die relative Luftfeuchtigkeit 30 bis 80%.
8. Das Gerät sollte vor der Verwendung nicht über eine längere Zeit (z.B. 1-3 Monate) ausgeschaltet gewesen sein.
9. Das Gerät sollte nicht häufig ein- oder ausgeschaltet werden. Der Zeitintervall zwischen zwei Lade -bzw. Hochfahrvorgängen sollte mindestens 10 Sekunden betragen, vorzugsweise nicht weniger als 60 Sekunden.
10. Sie können das Gerät während des Lesens / Schreibens auf der Festplatte nicht bewegen oder ausschalten. Warten Sie nach dem Herunterfahren etwa 30 Sekunden.
11. Achten Sie auf den Staubschutz, halten Sie die Umgebung sauber und hygienisch und wischen Sie sie mit einem trockenen, weichen Tuch ab.
12. Setzen Sie das Gerät nicht direktem Licht aus und platzieren Sie es nicht in die Nähe eines starken Magnetfelds.
13. Stellen Sie kein Wasser, keine Speisen und keine anderen Flüssigkeiten auf das Gerät und ziehen Sie die Daten- und Stromleitungen nicht mit Gewalt.
14. Organisieren Sie die Verzeichnisstruktur der Festplatte sinnvoll und behalten Sie immer eine Kopie wichtiger Daten auf der Festplatte.

lingua italiana

Garanzia

Grazie per aver acquistato questo prodotto. È possibile usufruire di ricambi gratuiti per un anno e dell'assicurazione del servizio manuale fornita dalla nostra azienda.
Per usufruire dei servizi foniti dalla nostra azienda, bisogna rispettate le condizioni indicate di seguito; le spese di manutenzione varieranno in base al tipo di malfunzionamento:
• Mancato funzionamento come indicato sul manuale dell'utente o nelle istruzioni.
• Danni causati dall'uomo, virus informatici, umidità, installazione di software non corretta o auto-disassemblaggio, ecc.
• Danni causati da incendio, inondazione, vento, terremoto e altre forze soprannaturali.
• Usura abrasiva causata da accessori, materiali di consumo e uso naturale.
• Se è necessario reinstallare il software o regolare le impostazioni del computer per nostro conto, verranno addebitate le tariffe appropriate.
• La nostra azienda fornisce garanzia per il logo danneggiato o sporco che può risultare irriconoscibile.
Prima di riparare il prodotto, raccomandiamo di eseguire un backup separato dei dati personali e dei file, poichè il processo di manutenzione potrebbe influire sull'integrità dei vostri dati. L'azienda garantisce servizi di manutenzione, dunque puoi acquistare ed utilizzare il prodotto senza preoccuparti di eventuali rotture.

Descrizione Interfaccia del prodotto

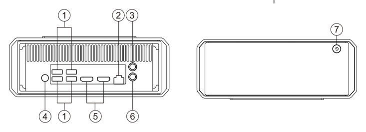

1、USB　2、Rete RJ45　3、Interfaccia Audio
4、Alimentazione　5、Porta HDMI　6、Jack Microfono
7、Pulsante di accensione

Instruzioni

1. Collegare il dispositivo ad un dispositivo di visualizzazione (ad esempio TV, schermo, proiettore, ecc.) tramite il cavo HDMI e selezionare la "sorgente di ingresso video" del dispositivo di visualizzazione sul canale di ingresso HDMI collegato.
2. Alimentazione: collegare l'ingresso del cavo di alimentazione al dispositivo e inserire l'altra estremità direttamente nella spina.
3. Utilizzare il dispositivo collegandolo con una tastiera o un mouse cablato o wireless tramite porta USB.
4. Premere il pulsante di accensione per avviare il sistema.

Adattatore di alimentazione (fornito in confezione)
Può essere utilizzato con Bluetooth o tastiera e mouse wireless
(non presenti nella confezione di vendita)

Descrizione Scheda Madre

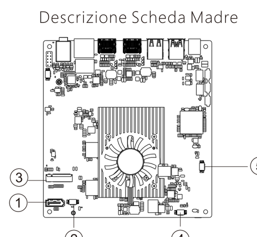

1、Interfaccia SATA　2、Ingresso alimentazione SATA2　3、M.2 SSD
4、Ingresso alimentazione delle ventole
5、Interruttore On-Off Interface/Lamp

Installazione disco rigido

1. Rimuovere le quattro viti posteriori e il coperchio posteriore. Quando il coperchio posteriore viene rimosso, il supporto del disco (fissata con il coperchio posteriore) può essere vista come mostrato nella Figura 1/2.
2. Rimuovere le 4 viti e rimuovere la staffa. Installare il disco fisico sul supporto e fissarlo su di esso con 4 viti. Inserisci la linea SATA come mostrato nella Figura 3/4.
3. Utilizzare 4 viti per fissare il disco rigido ed il supporto nel coperchio posteriore.
4. Collegare la linea SATA e il cavo di alimentazione, installare la cover posteriore su GT e fissare le viti.

Suggerimento: Il disco rigido appena installato deve avere dei dati o un sistema operativo al suo interno prima che possa essere identificato dal sistema. Le operazioni di cui sopra richiedono una certa conoscenza sella manutenzione del computer. Si consiglia procedere con tale operazione presso dei centri di assistenza specializzati.

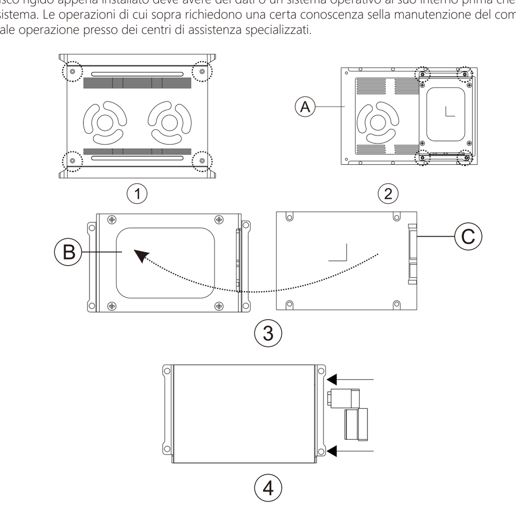

Installazione del disco rigido

A、Coperchio posteriore　B、Supporto per disco rigido　C、hard disk da 2.5" pollici

Lista componenti in confezione

Case Computer*1	Adattatore alimentazione *1
Manuale Utente *1	Cavo SATA *1
Certificato *1	Viti fissaggio Hard Disk*4
Scheda tecnica prodotto*1	Certificato grananzia *1

Note

1. Questo motore RF a bassa potenza è un prodotto certificato e qualificato. Aziende, aziende o privati [illegible]non possono modificare la frequenza, aumentare la potenza o modificare le caratteristiche e funzioni originali senza autorizzazione.
2. I motori RF a bassa frequenza non devono influire sulla sicurezza del volo e interferire con le comunicazioni legittime quando vengono utilizzati. Quando viene rilevata un'interferenza, è necessario interromperne immediatamente l'uso e modificare il canale di trasmissione prima di poter riprendere l'utilizzo. La comunicazione legittima si riferisce alla comunicazione wireless nel lavoro prescritto dalla legge. I motori a bassa frequenza devono essere in grado di tollerare l'interferenza di apparecchiature di comunicazione legittime o radiazioni elettromagnetiche per scopi industriali, scientifici e medici.
3. Questo prodotto contiene batterie miniaturizzate per la scheda madre CMOS, che non possono essere sostituite dai consumatori stessi. Può essere pericoloso inserire tipologie di batterie differenti. Si prega di gestire correttamente la sostituzione della batteria.自分

Attenzione

1. Questo prodotto è adatto per luoghi al di sotto dei 3000 metri sul livello del mare; questo prodotto è adatto solo per aree non tropicali.
2. Prestare molta attenzione quando si eseguono operazioni che possono causare danni o perdita di file.
3. Dopo arresto anomalo o un'interruzione di corrente accidentale, la scansione del disco rigido deve essere eseguita il prima possibile al fine di correggere in tempo eventuali errori di sistema.
4. Quando il mini pc si avvia, dovremmo prestare attenzione alla difesa del virus e provare a utilizzare il firewall antivirus.
5. Accendere prima il display, la stampante e le altre periferiche e infine accendere il dispositivo. Spegni prima il dispositivo, quindi spegni il display.
6. Se non si utilizza il dispositivo per un lungo periodo, spegnere l'interruttore di alimentazione principale.
7. La temperatura di funzionamento ideale del dispositivo è 10-35 gradi e l'umidità relativa è del 30-80%.
8. Il dispositivo non deve essere spento a lungo (ad esempio 1-3 mesi) prima di utilizzarlo.
9. Il dispositivo non deve essere acceso o spento frequentemente; l'intervallo di tempo tra due scarponi dovrebbe essere di almeno 10 secondi, preferibilmente non meno di 60 secondi.
10. Non è possibile spostare il dispositivo o spegnere il dispositivo durante la lettura / scrittura sul disco rigido. Attendere circa 30 secondi dopo averlo spento.
11. Prestare attenzione alla polvere, mantenere il dispositivo pulito e pulirlo con un panno morbido e asciutto.
12. Evitare l'esposizione diretta di luce intensa e non metterlo vicino al forte campo magnetico.
13. Non immergere acqua, cibo e altri liquidi sul dispositivo e non estrarre i cavi elettriche.
14. Organizzare razionalmente la struttura delle directory del disco e tenere sempre una copia delle cose importanti sul disco rigido.

Le français

Assurance

Merci d'avoir acheté ce produit. Vous pouvez bénéficier d'un an de pièces de rechange gratuites et d'une garantie de main d'oeuvre fournie par notre société.
Les conditions suivantes obligent notre société à fournir ces services et les frais de maintenance seront facturés les cas échéants:
· A Défaut d'effectuer les opérations appropriées conformément au manuel d'utilisation ou aux instructions.
· Dommages causés par l'homme, virus informatiques, humidité, installation incorrecte du logiciel ou démontage, etc.
· Incendie, inondation, vent, tremblement de terre et autres forces irrésistibles.
· Usure abrasive causée par des accessoires, des consommables et une utilisation naturelle.
· Si nous devons réinstaller le logiciel ou ajuster les paramètres de l'ordinateur en notre nom, nous facturons des frais le cas échéant.
Avant que le produit ne soit réparé, veuillez effectuer une sauvegarde distincte de vos données et fichiers personnels, la réparation peut affecter l'intégrité des données pendant le processus de maintenance. La société garantit des services de maintenance afin que vous puissiez l'acheter et l'utiliser facilement.

Description de l'interface du produit

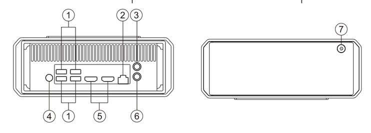

1、USB　2、Prise RJ45　3、Interface audio
4、Entrée d'alimentation CC　5、Port HDMI　6、Prise Microphone Jack
7、Bouton d'alimentation

Instructions

1. Connectez l'appareil au périphérique d'affichage (téléviseur, écran, projecteur, etc.) via un cable HDMI et sélectionnez la «source d'entrée vidéo» du périphérique d'affichage sur le canal d'entrée HDMI.
2. Alimentation DC-IN: Branchez l'adaptateur DC-IN au secteur via son cordon d'alimentation et la fiche à l'autre extremité dans l'appareil.
3. Utilisez le périphérique en le connectant à un clavier et une souris filaires ou sans fil via un port USB.
4. Appuyez sur le bouton d'alimentation pour démarrer le système.

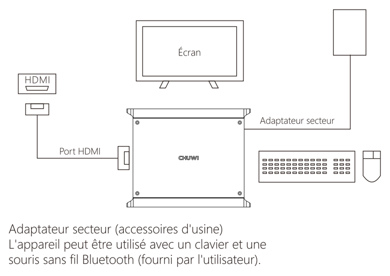

Adaptateur secteur (accessoires d'usine)
L'appareil peut être utilisé avec un clavier et une souris sans fil Bluetooth (fourni par l'utilisateur).

Carte mère

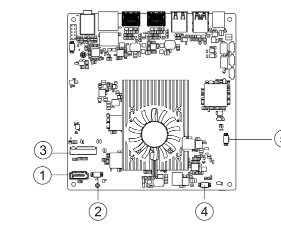

1、Interface SATA　2、Entrée d'alimentation SATA2　3、M.2 SSD
4、Entrée d'alimentation du ventilateur
5、Interrupteur marche / arrêt avec voyant

Installation HDD / Disque dur

1. Retirez les quatre vis et le capot arrière. Lorsque le capot arrière est retiré, le support HDD (le support HDD est fixé au capot arrière) est visible, comme illustré à la figure 1/2.
2. Retirez les 4 vis et retirez le support. Installez le disque dur sur le support pour fixer le disque dur et le support à l'aide des 4 vis. Insérez la ligne SATA comme illustré sur la figure 3/4.
3. Installez les 4 vis pour fixer le disque dur et le support sur la façade arrière.
4. Connectez la ligne SATA et le cordon d'alimentation, installez le cache arrière sur le GT et fixez les vis.

Conseil: Le disque dur nouvellement chargé doit être formaté pour pouvoir être identifié par le système. Les opérations ci-dessus nécessitent une certaine connaissance en maintenance informatique. Il est recommandé de le faire installer par un service après-vente professionnel.

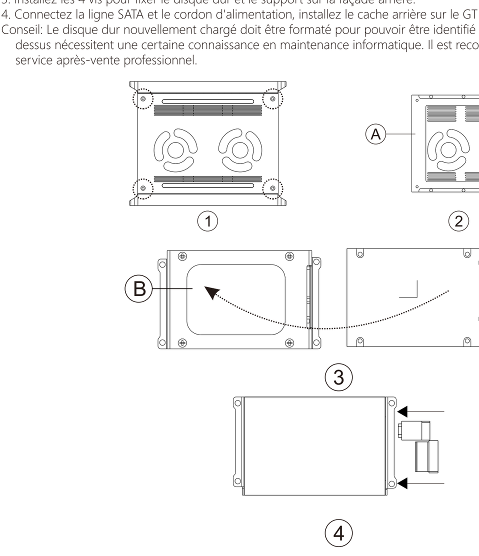

Installation HDD

A、Capot arrière du CoreBox　B、Support HDD du disque dur CoreBox　C、Disque dur de 2,5 pouces

Dans la boite

Ordinateur*1	Adaptateur secteur *1
Manuel de l'utilisateur *1	Cable SATA *1
Certificat *1	Vis de fixation HDD*4
Rapport d'inspection du produit *1	Carte de garantie *1

Remarque

1. Ce moteur RF de faible puissance est un produit certifié et qualifié. Les entreprises ou les particuliers ne peuvent pas changer la fréquence, augmenter la puissance ou changer les caractéristiques et les fonctions de la conception originale sans autorisation.
2. Les moteurs RF basse fréquence ne doivent pas affecter la sécurité du vol et interférer avec la communication légitime lorsqu'ils sont utilisés. Lorsque des interférences sont détectées, elles doivent être immédiatement arrêtées et améliorées pour éviter toute interférence avant de pouvoir continuer à être utilisées. La communication légitime fait référence à la communication sans fil dans le travail prescrit par la loi. Les moteurs RF basse fréquence doivent être capables de tolérer les interférences d'équipements de communication légitimes ou d'équipements de moteur à rayonnement électromagnétique à des fins industrielles, scientifiques et médicales.
3. Ce produit contient des piles miniatures pour carte mère CMOS, qui ne peuvent pas être remplacées par les consommateurs eux-mêmes. Cela peut être dangereux si les consommateurs les remplacent eux-mêmes par des types de piles incorrects. Veuillez gérer correctement le remplacement de la batterie.

Attention

1. Ce produit convient aux endroits en dessous de 3000 mètres d'altitude; ce produit ne convient que pour les zones non tropicales,
2. Soyez très prudent lorsque vous effectuez des opérations susceptibles d'endommager ou de perdre des fichiers.
3. Après une panne de courant accidentelle du système du mini pc, le disque dur doit être scanné au redemarrage pour réparer les erreurs.
4. Lorsque le mini-ordinateur démarre, nous devons prêter attention à installer un anti-virus et un pare-feu.
5. Allumez d'abord l'écran, l'imprimante et les autres périphériques, puis le Mini PC
6. Si vous n'utilisez pas l'appareil pendant une longue période, éteignez l'interrupteur principal.
7. La température de fonctionnement idéale de l'appareil est de 10 à 35 degrés et l'humidité relative de 30 à 80%.
8. L'appareil ne doit pas être éteint pendant une longue période (par exemple, 1-3 mois) sans être utilisé.
9. L'appareil ne doit pas être allumé ou éteint fréquemment; l'intervalle de temps entre deux démarrages doit être d'au moins 10 secondes, de préférence d'au moins 60 secondes.
10. Vous ne pouvez pas déplacer le périphérique ou éteindre l'appareil pendant la lecture / écriture sur le disque dur. Attendez environ 30 secondes après l'avoir arrêté.
11. Faites attention à la poussière, maintenez l'environnement propre et hygiénique et essuyez-le avec un chiffon doux et sec.
12. Évitez l'exposition directe de l'appareil à une lumière intense et ne le placez pas à proximité d'un champ magnétique puissant.
13. Ne mettez pas d'eau, de nourriture ou d'autres liquides sur l'appareil et ne tirez pas sur les cables électriques ou connectiques.
14. Organisez rationnellement la structure de répertoires du disque et conservez toujours une copie des éléments importants sur le disque dur.

CE FC RoHS

CHUWI INNOVATION TECHNOLOGY (SHENZHEN) CO., LTD.
Marketing Center: F2, Building 3, Lijincheng Industrial Park,Industrial east Road, Longhua District, Shenzhen City, China
Note: Memory nominal capacity description: 1G = 1000,000,000 Bytes: Some space for storing system files, etc. Available space is less than nominal capacity.
To acquire more information, please call Chuwi's service line: 4008-296-288 or login at www.chuwi.com.
Hotline:(+86)4008-296-288, website:WWW.CHUWI.COM

CHUWI INNOVATION TECHNOLOGY (SHENZHEN) Co., Ltd.
公式サイト：www.chuwi.com
所在地：深セン市龍華新区工業東路利金城科技工業園3棟2階
説明：メモリー公称容量：1G=1,000,000,000 Bytes；一部の領域にはシステムファイルなどを保存：空き領域は公称容量より小さいです。
製品とキャンペーンに関する情報をもっと知りたい場合、ホットライン：4008-296-288に電話して或は公式サイトまでご連絡ください。

驰为创新科技（深圳）有限公司
营销中心：深圳市龙华新区工业东路利金城科技工业园3栋2楼
网　址：www.chuwi.com
备　注：存储器标称容量说明：1G=1000,000,000Bytes:部分空间用于存放系统文件等：可用空间小于标称容量。
欲获取更多产品和促销信息或直接订购，请拨打驰为服务专线：4008-296-288 或登陆www.chuwi.com

CHUWI INNOVATION AND TECHNOLOGY(SHENZHEN)CO., LTD.
Marketing center: F2, Building 3, Li jincheng Industrial Park, Industrial east Road, Longhua District, ShenZhen City, China
Hotline:(+86)4008-296-288, website:WWW.CHUWI.COM
Nota: descrizione della capacità nominale della memoria: 1G = 1000.000.000 byte: spazio per la memorizzazione dei file di sistema ect. Lo spazio disponibile è inferiore alla capacità nominale.
Altri informazioni, csi prega di Contattare il Centro Assistenza di
CHUWI : 4008-296-288 accedere all'indirizzo www.chuwi.com.

CHUWI INNOVATION TECHNOLOGY (SHENZHEN) CO., LTD.
Centro de Marketing: F2, Building 3, Lijincheng Industrial Park, Industrial east Road, Longhua District, Shenzhen City, China
Nota: Descripción de la capacidad nominal de la memoria: 1G = 1000,000,000 Bytes:algo de espacio para almacenar archivos del sistema, etc. El espacio disponible es menor que la capacidad nominal.
Para obtener más información, llame a la línea de servicio de Chuwi: 4008-296-288 oinicie sesión en www.chuwi.com.
Línea directa: (+86) 4008-296-288, sitio web: www.chuwi.com

CHUWI INNOVATION TECHNOLOGY (SHENZHEN) CO., LTD.
Маркетинговый Центр: F2, Building 3, Lijincheng Industrial Park, Industrial east Road, Longhua District, Shenzhen City, China
Примечание. В описании номинальной емкости памяти: 1ГБ = 1000 000 000 байт. Часть памятисенаг отведена для хранения системных файлов и т.д. Доступная емкость меньше номинальной.
Для получения дополнительной информации, пожалуйста, звоните в службу поддержки Chuwi:4008-296-288 или посетите наш web-сайт www.chuwi.com.

CHUWI INNOVATION TECHNOLOGY (SHENZHEN) CO., LTD.
Marketingzentrum: F2, Gebäude 3, Lijincheng Industrial Park,
Industrie-Oststraße, Longhua District, Shenzhen, China
Beschreibung der Speichernennkapazität: 1G = 1000.000.000 Bytes.
Einige Speicherplatz zum Speichern von Systemdateien usw.
Der verfügbare Speicherplatz ist kleiner als Nennkapazität.
Um weitere Informationen zu erhalten, wenden Sie sich bitte an
Chuwis Servicetelefon: 4008-296-288 oder melden Sie sich unter www.chuwi.com an.

CHUWI INNOVATION LIMITED.
F2, bâtiment 3, parc industriel de Li Jincheng, route industrielle Est,
district de Longhua, ville de ShenZhen, Chine
Note : selon la capacité nominale de mémoire 1Go = 1000,000,000 octets.
De l'espace est utilisé pour le stockage de fichiers systèmes.
L'espace disponible est inférieur à la capacité standard nominale.Pour plus d'informations, contactez la hotline Chuwi au 4008-296-288 où connectez-vous sur www.chuwi.com