FOTILE

IMPORTANT REMINDER

This package contains some small accessories.Before removing the package materials, please refer to the listed image below and check

the packaging carefully to avoid loss, otherwise your cooktop may not be functioning properly.

If any item is missing, or you have any questions during your setup or installation process, do not hesitate to call FOTILE Service at 1-888-315-0366 (U.S.) 1-844-315-0315 (C A) or email us at serviceusa@fotile.com service@fotileca.com

RECORDATORIO IMPORTANTE

Este paquete contiene algunos accesorios pequeños. Antes de retirar los materiales del paquete, consulte la imagen indicada a continuación y revise cuidadosamente el embalaje para evitar pérdidas, de lo contrario su tope de cocina (encimera) puede no funcionar correctamente.

Si falta algún artículo, o si tiene alguna pregunta durante el proceso de configuración o instalación, no dude en llamar al Servicio de FOTILE al 1-888-315-0366 (U.S.) 1-844-315-0315 (C A) o envíenos un correo electrónico a serviceusa@fotile.com service@fotileca.com

RAPPELS IMPORTANTS

Il y a quelques petits accessoires contenus dans cet emballage. Veuillez vous référer aux listes en image ci-dessous et vérifier soigneusement l'emballage avant de retirer les matériaux de l'emballage afin d'éviter toute perte, sinon il se peut que votre Table de cuisson ne fonctionne pas correctement.

S'il manque d'un composant ou si vous avez des questions pendant le processus de réglages ou d'installation, n'hésitez pas à appeler le service FOTILE au 1-888-315-0366 (U.S.) 1-844-315-0315 (C A) ou à nous envoyer un courriel à l'adresse suivante: serviceusa@fotile.com service@fotileca.com

1102002508090

Installation Details
Detalles de instalación
Détails de l'installation

Installation Information:

Información de instalación:

Informations sur l'installation:

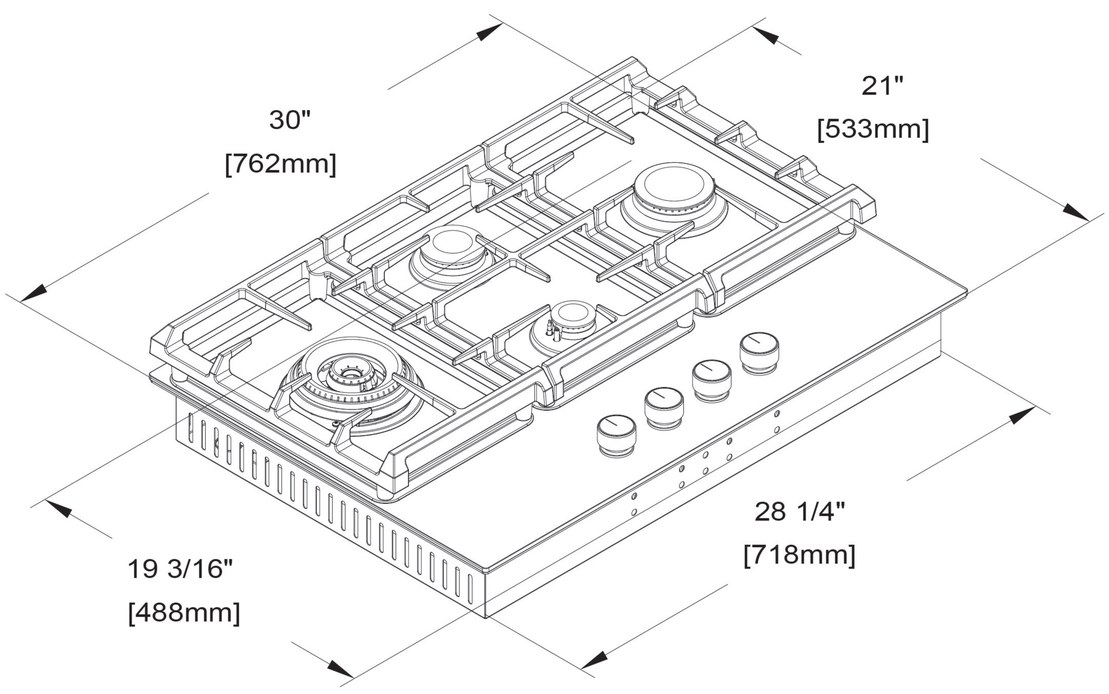

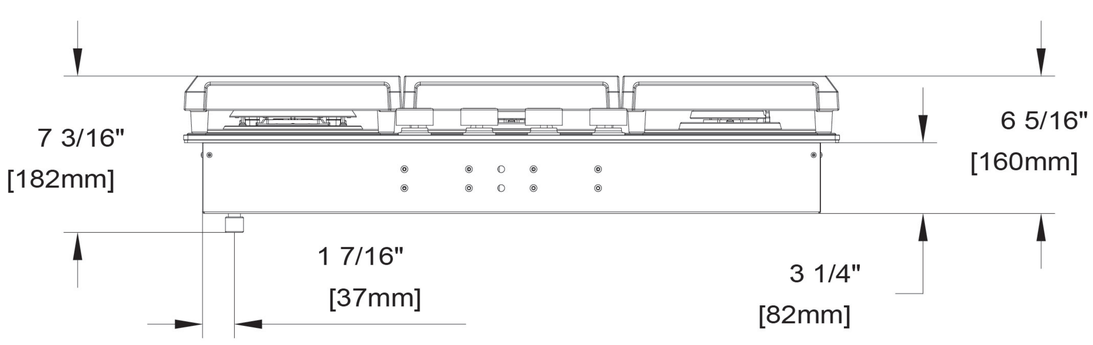

QUICK INSTALLATION GUIDE
30" BUILT-IN GAS COOKTOPS
MODELS: **GLG30301,GLG30401-Y,GLG30401**

GUÍA DE INSTALACIÓN RÁPIDA
TOPES DE COCINA DE GAS INCORPORADOS DE 30"
MODELS: **GLG30301,GLG30401-Y,GLG30401**

Guide d'installation rapide
Table de cuisson à gaz encastrée de 30"
MODÈLES: **GLG30301,GLG30401-Y,GLG30401**

PACKAGE LIST
LISTA DEL PAQUETES
Liste de colis

Note: In this document, we take the image of model GLG30401-Y/GLG30401 as an example. Compared with it, model GLG30301 does not have Simmer Burner and its control knob, and the Center Grate is slightly different.

Nota: En este documento, tomamos la imagen del modelo GLG30401-Y/GLG30401 como ejemplo. Comparado con él, el modelo GLG30301 no tiene quemador rápido y su mando de control, y la Rejilla Central es ligeramente diferente.

Note: Dans ce document, nous prenons l'image du modèle GLG30401-Y/GLG30401 comme exemple. Par rapport à ce modèle, le modèle GLG30301 n'a pas de brûleur de mijotage et son bouton de commande, et la grille centrale est légèrement différente.

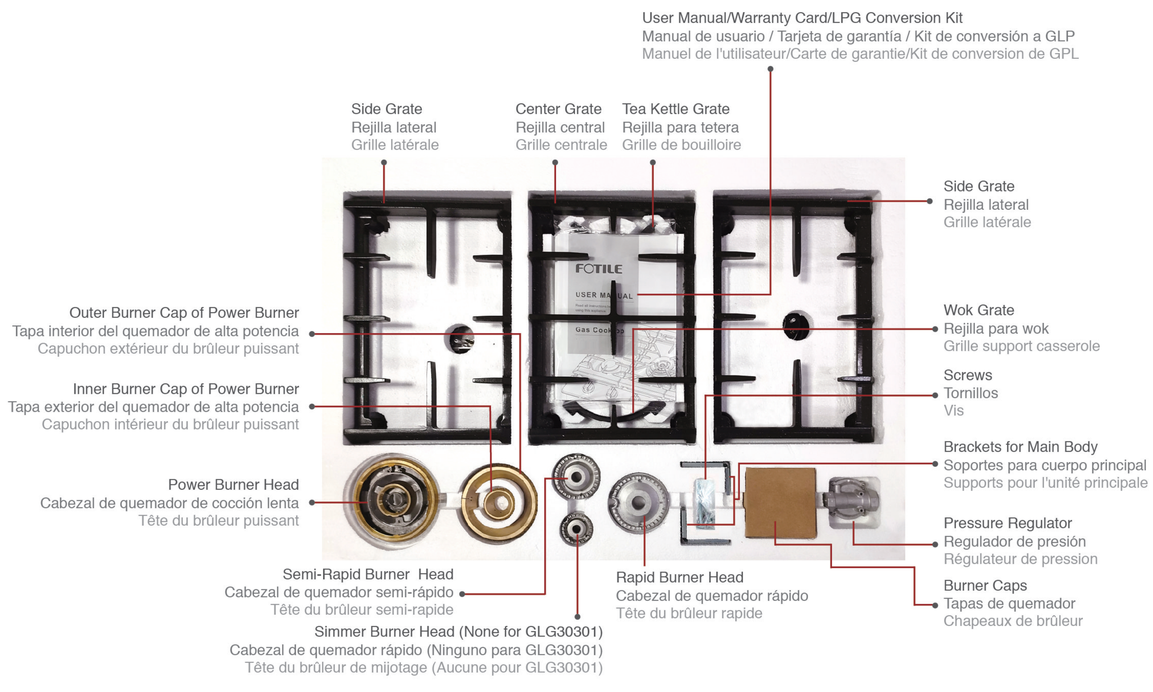

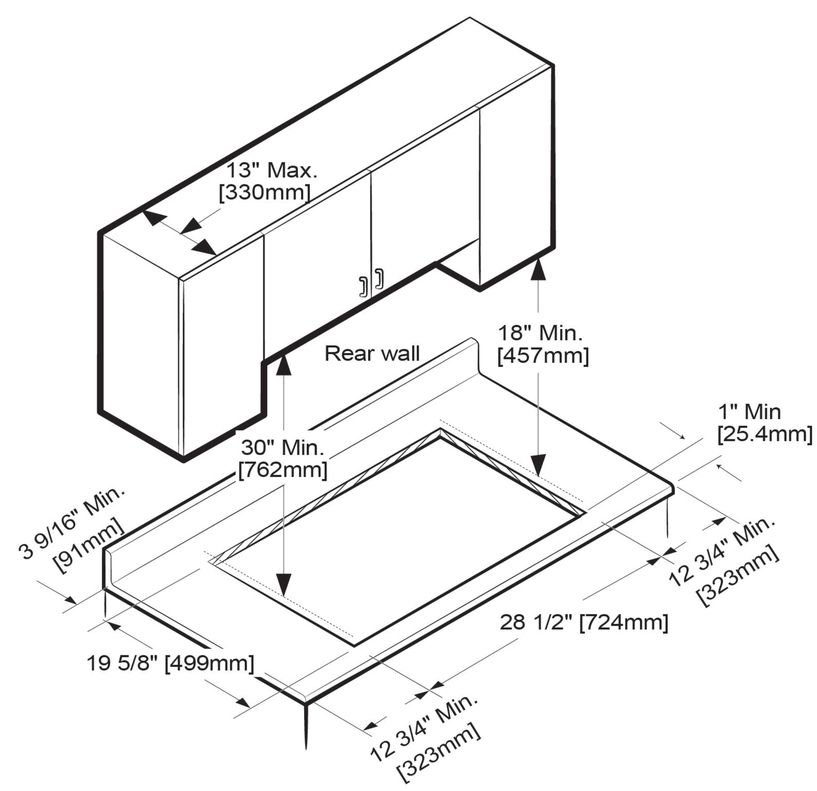

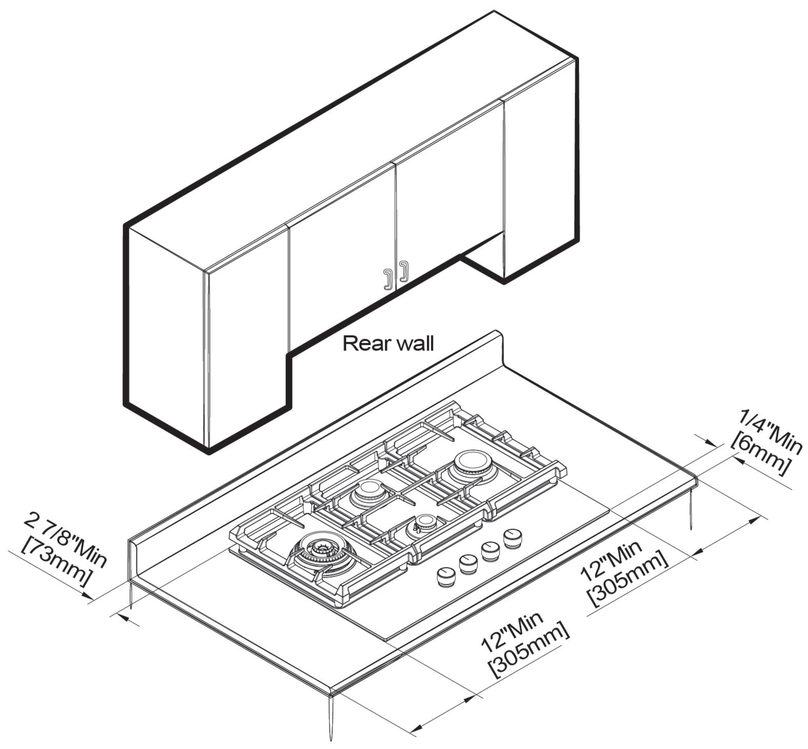

Gas Connection:

Conexión de gas:

Raccordement au gaz:

Suggested Installation for No Appliance obstruction below the cooktop

A. Manifold pipe
B. Regulator provided with unit:
- Outlet - 1/2” NPT female pipe thread
- Inlet - 1/2” NPT female pipe thread

C. Adapter
- Outlet - 1/2” NPT female pipe thread
- Inlet - 3/8” NPT female pipe thread

D. Flexible connector
E. Adapter
F. Manual shut-off valve
G. Gas pipe

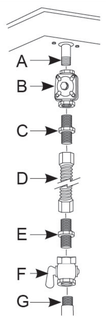

Suggested installation to avoid appliance interference below cooktop

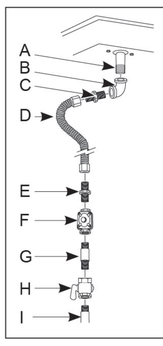

A. Manifold pipe
B. Elbow
C. Adapter
- Outlet - 1/2” NPT female pipe thread
- Inlet - 1/2” NPT female pipe

D. Flexible connector (allows passage through cabinet wall)
E. Adapter
F. Regulator provided with unit:
- Outlet - 1/2” NPT female pipe thread
- Inlet - 3/8” NPT female pipe thread

G. Gas pipe
H. Manual shut-off valve
I. Gas pipe

Instalación sugerida para que no haya obstrucciones deelectrodomésticos debajo del tope de cocina (encimera):

A. Tubería de gas
B. Regulador suministrado con la unidad:
- Salida - rosca hembra de tubería NPT de 1/2"
- Entrada - rosca hembra de tubería NPT de 1/2"

C. Adaptador
- Salida - rosca hembra de tubería NPT de 1/2"
- Entrada - rosca hembra de tubería NPT de 3/8"

D. Conector flexible
E. Adaptador
F. Válvula de cierre manual
G. Tubería de gas

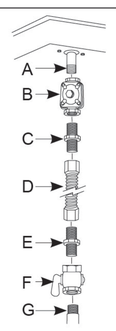

Instalación sugerida para evitar interferencia de otros electrodomésticos debajo del tope de concina (encimera):

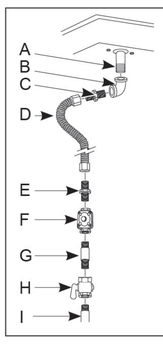

A. Tubería de distribución
B. Codo
C. Adaptador
- Salida - rosca hembra de 1/2" NPT
- Entrada - rosca hembra de 1/2" NPT

D. Conector flexible (permite el paso a través de la pared del gabinete)
E. Adaptador
F. Regulador proporcionado con la unidad:
- Salida - rosca hembra de 1/2" NPT
- Entrada - rosca hembra de 3/8" NPT

G. Tubería de gas
H. Válvula manual de cierre
I. Tubería de gas

Installation suggérée en cas d'absence d'obstruction sous la Table de cuisson

A. Collecteur
B. Régulateur fourni avec l'appareil:
- Sortie - filetage femelle 1/2” NPT
- Entrée - filetage femelle 1/2” NPT

C. Adaptateur
- Sortie - filetage femelle 1/2” NPT
- Entrée - filetage femelle 3/8” NPT

D. Connecteur flexible
E. Adaptateur
F. Vanne d'arrêt manuelle
G. Tuyau de gaz

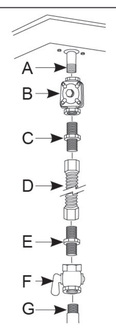

Installation suggérée pour éviter l'interférence des appareils situés sous la Table de cuisson

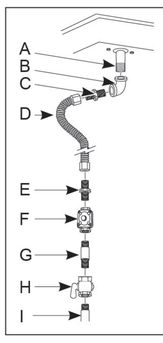

A. Collecteur
B. Coude
C. Adaptateur
- Sortie - filetage femelle 1/2” NPT
- Entrée - filetage femelle 1/2” NPT

D. Connecteur flexible (permettant le passage à travers la paroi d'armoire)
E. Adaptateur
F. Régulateur fourni avec l'appareil:
- Sortie - filetage femelle 1/2” NPT
- Entrée - filetage femelle 3/8” NPT

G. Tuyau de gaz
H. Vanne d'arrêt manuelle
I. Tuyau de gaz

* FOTILE gas cooktops are manufactured and shipped to be used with natural gas. If you want to use LPG, please convert the cooktop to LPG following the instructions in the Installation Manual.

* Las cocinas de gas FOTILE se fabrican y envían para ser utilizadas con gas natural. Si desea utilizar gas licuado de petróleo (LPG), convierta la cocina a LPG siguiendo las instrucciones del Manual de instalación.

* Les tables de cuisson à gaz FOTILE sont fabriquées et expédiées pour être utilisées avec du gaz naturel. Si vous souhaitez utiliser du GPL,veuillez convertir la Table de cuisson au GPL en suivant les instructions d'installation du Mode d'emploi.

Burner Assembly Guide

Guía de ensamblaje de quemadores:

Guide d'assemblage du brûleur

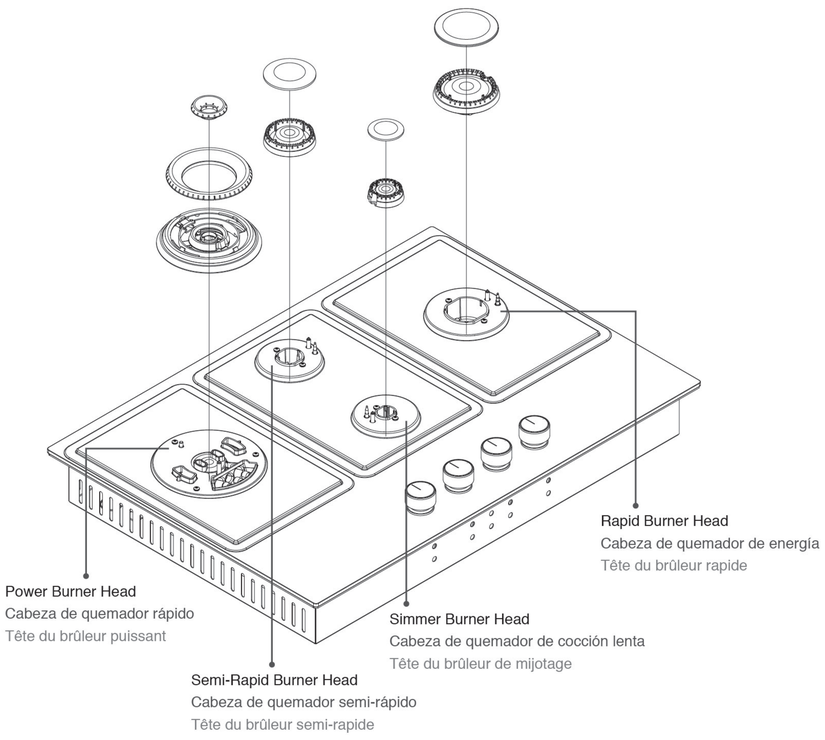

Tri-Ring Power Burner Assembly

Ensamblaje de quemador de alta potencia Tri-Ring

Assemblage du brûleur à trois anneaux

STEP **01** / PASO **01** / ÉTAPE **01**

Hold the burner head so the shiny silver side is facing down. Find the small hole in the burner head as noted in this picture.

Sostenga la cabeza del quemador de manera que el lado plateado brillante quede hacia abajo. Encuentre el pequeño agujero en la cabeza del quemador como se indica en esta imagen.

Tenez la tête du brûleur de façon à ce que la face argentée brillante soit tournée vers le bas. Trouvez le petit trou dans la tête du brûleur comme le montre la figure ci-contre.

STEP **02** / PASO **02** / ÉTAPE **02**

Place the burner head onto the cooktop surface so that “hole A” gets inserted into “pin B” on the cooktop. Make sure “Pin B” is firmly seated into “hole A” on the burner head. If not, remove the burner head and try it again. Please refer to the pictures below for this step.

Coloque la cabeza del quemador sobre la superficie de la cocina de manera que "agujero A" se inserte en "clavija B" en la superficie de la cocina. Asegúrese de que la "clavija B" esté firmemente insertada en el "agujero A" de la cabeza del quemador. Si no es así, retire la cabeza del quemador e inténtelo de nuevo. Consulte las imágenes a continuación para este paso.

Placez la tête du brûleur sur la surface de la Table de cuisson de manière à ce que la « goupille B » de la Table de cuisson s'insère dans le « trou A ». Assurez-vous que la « goupille B » est bien enfoncée dans le « trou A » de la tête du brûleur. Si ce n'est pas le cas, retirez la tête du brûleur et réessayez. Veuillez vous référer aux figures ci-dessous pour cette étape.

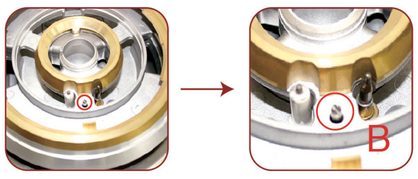

STEP **03** / PASO **03** / ÉTAPE **03**

Place the lined part of the outer burner cap to fit in the lined part of the burner head. Shake the outer burner cap gently to check if it is firmly seated (you will be able to rotate the outer burner cap, but it should be firmly seated in the burner head).

Coloque la parte forrada de la tapa exterior del quemador para que se ajuste en la parte forrada de la cabeza del quemador. Agite suavemente la tapa exterior del quemador para comprobar si está firmemente colocada (podrá girar la tapa exterior del quemador, pero debería estar firmemente colocada en la cabeza del quemador).

Placez la partie doublée du chapeau extérieur du brûleur pour qu'elle s'insère dans la partie doublée de la tête du brûleur. Secouez doucement le chapeau extérieur du brûleur pour vérifier qu'il est bien en place (vous pourrez faire tourner le chapeau extérieur du brûleur, mais il doit être bien en place dans la tête du brûleur).

STEP **04** / PASO **04** / ÉTAPE **04**

Next, place the inner burner cap on the burner head and make sure it is firmly set by gently sliding it from side to side.

A continuación, coloque la tapa interior del quemador sobre la cabeza del quemador y asegúrese de que esté firmemente colocada deslizándola suavemente de un lado a otro.

Ensuite, placez le chapeau intérieur du brûleur sur la tête du brûleur et assurez-vous qu'il est fermement fixé en le faisant glisser doucement d'un côté à l'autre.

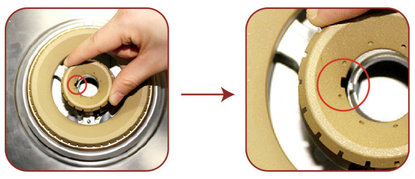

STEP **05** / PASO **05** / ÉTAPE **05**

Check if the burner head/burner cap is firmly seated.If the burner head/Cap is not level or is unstable, you must take it off, and reinsert it again.

Verifique si la cabeza del quemador/tapa del quemador está firmemente colocada. Si la cabeza del quemador/tapa no está nivelada o es inestable, debe retirarla y volver a insertarla de nuevo.

Vérifiez si la tête du brûleur / le chapeau du brûleur est bien en place. Si la tête du brûleur / le chapeau du brûleur n'est pas de niveau ou est instable, vous devez l'enlever, puis l'insérer à nouveau.

Burner head placed wrong
Cabeza del quemador colocad-awrong wrong
Tête du brûleur mal placée

Inner burner cap placed wrong
Tapa exterior e interior del quemador colocadas incorrecta-mente
Chapeau intérieur du brûleur mal placé

Inner&outer burner cap placed wrong
Tapa interior del quemador colocada incorrectamente
Chapeaux intérieur et extérieur du brûleur mal placés

Placed correct
Colocada correctamente
Placé correctement

Other Burner Assembly

Ensamblaje de otro quemador

Assemblage des autres brûleurs

Identify 13200BTU/5800BTU/3000BTU burner head and burner cap by size.

dentifique la cabeza y la tapa del quemador de13200BTU/5800BTU/3000BTU por su tamaño.

Identifier la tête et le chapeau des brûleurs 13200BTU/5800BTU/3000BTU par taille.

STEP **01** / PASO **01** / ÉTAPE **01**

Hold the Burner head, then find the gap“C”and ignition needle "D", make it on the same side.

Sostenga la cabeza del quemador y luego busque el espacio "C" y la aguja de encendido "D", asegúrese de que estén en el mismo lado.

Tenez la tête du brûleur, puis trouvez l'encoche « C » et l'aiguille d'allumage « D », mettez-les du même côté.

STEP **02** / PASO **02** / ÉTAPE **02**

Place the burner head with the gap“C” next to the ignition needle“D”and make sure the burner head is firmly seated.

Coloque la cabeza del quemador con el espacio "C" al lado de la aguja de encendido "D" y asegúrese de que la cabeza del quemador esté firmemente colocada.

Placez la tête du brûleur avec l'encoche « C » à côté de l'aiguille d'allumage « D » et assurez-vous que la tête du brûleur est bien en place.

STEP **03** / PASO **03** / ÉTAPE **03**

Place the lined part of burner cap to fit in the lined part of the burner head. Shake the burner cap gently to check if it is firmly seated.

Coloque la parte forrada de la tapa del quemador para que encaje en la parte forrada de la cabeza del quemador. Agite suavemente la tapa del quemador para comprobar si está firmemente colocada.

Placez la partie doublée du chapeau du brûleur pour qu'elle s'insère dans la partie doublée de la tête du brûleur. Secouez doucement le chapeau du brûleur pour vérifier qu'il est bien en place.

STEP **04** / PASO **04** / ÉTAPE **04**

Check if the burner head/burner cap is firmly seated.If the burner head/Cap is not level or is unstable, you must take it off, and reinsert it again.

Verifique si la cabeza del quemador/tapa del quemador está firmemente colocada. Si la cabeza del quemador/tapa no está nivelada o es inestable, debe retirarla y volver a insertarla de nuevo.

Vérifiez si la tête du brûleur / le chapeau du brûleur est bien en place. Si la tête du brûleur / le chapeau du brûleur n'est pas de niveau ou est instable, vous devez l'enlever, puis l'insérer à nouveau.

Burner head placed wrong
La cabeza del quemador fue colocada incorrecta-mente.wrong
Tête du brûleur mal placée

Burner cap placed wrong
La tapa del quemador fue colocada incorrect-amente.
Chapeau du brûleur mal placé

Burner head placed wrong
La cabeza del quemador fue colocada incorrecta-mente. wrong
Tête du brûleur mal placée

Placed correct
Colocación correcta
Placé correctement correcta

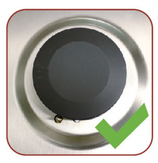

Placed correct
Colocación correcta
Placé correctement correcta

Placed correct
Colocación correcta
Placé correctement correcta