Alfred

DB2-B

Guide d'installation

Alfred inc. se réserve tous les droits quant à l'interprétation définitive de ces instructions.

⚠ Les modèles et leurs caractéristiques sont susceptibles d'être modifiés sans préavis.

FR VER 9.0

Composantes

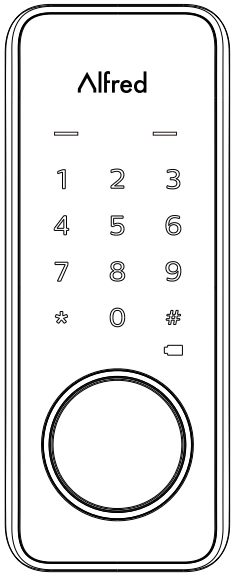

Écusson extérieur

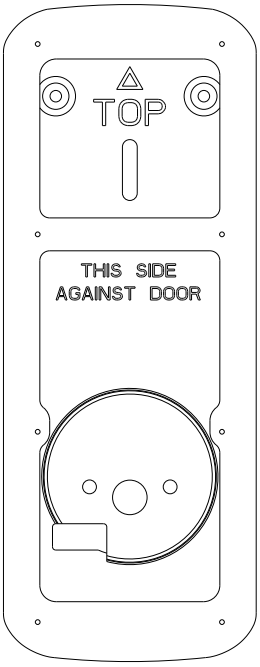

Plaque de fixation

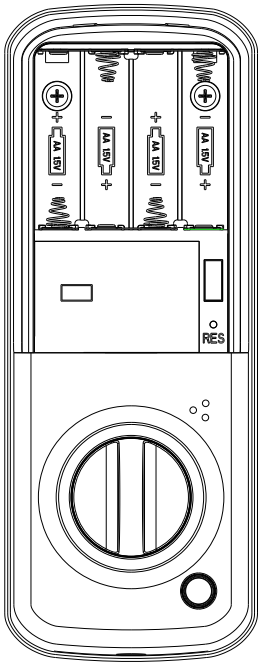

Écusson intérieur

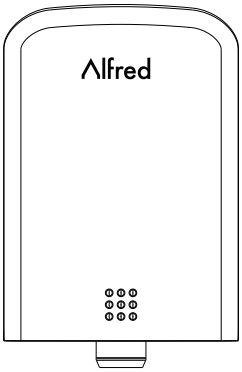

Couvercle de piles

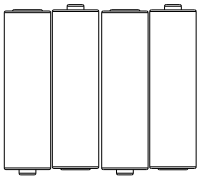

X4
AA piles alcalines

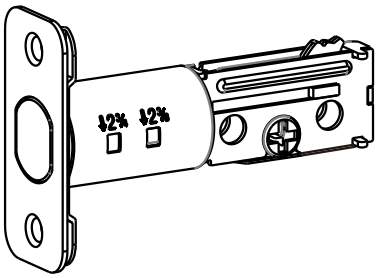

Pêne demi-tour

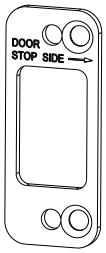

Plaque de renfort

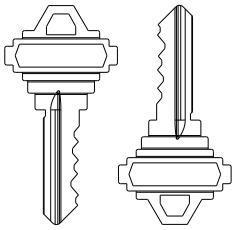

Clés de dépannage X2

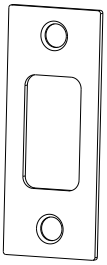

Gâche

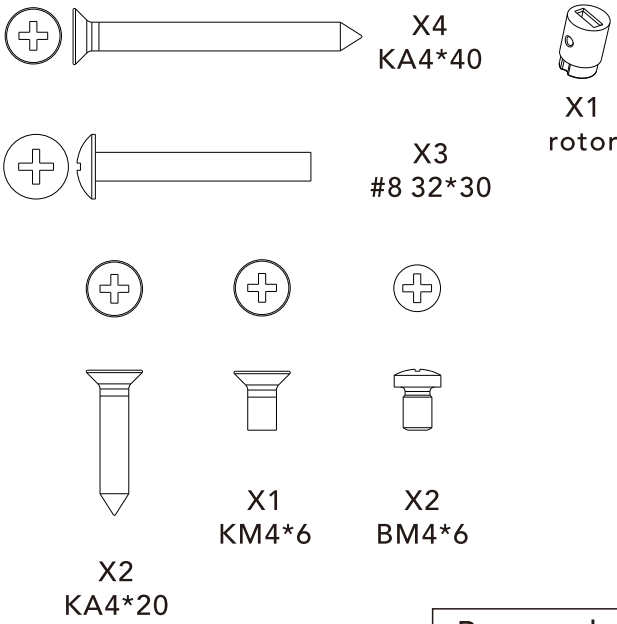

Paquet de vis

Caractéristiques

Écusson extérieur

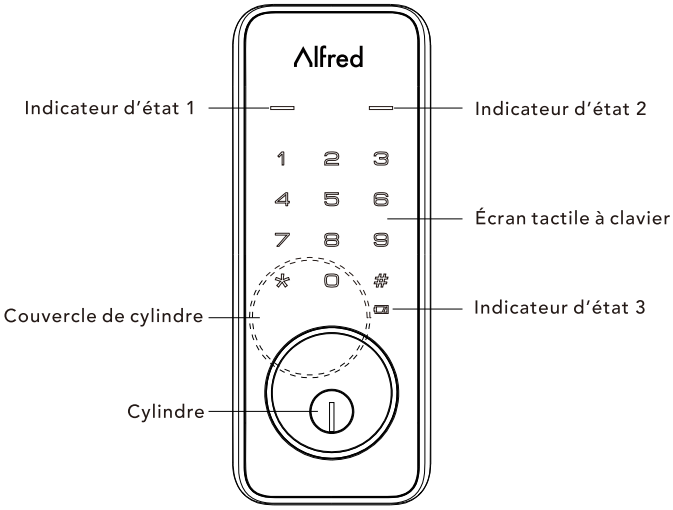

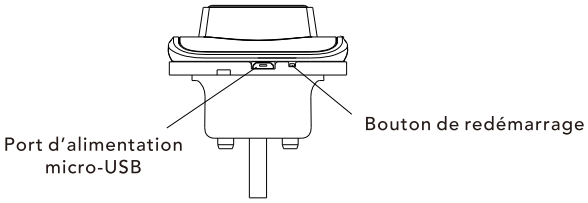

Indicateurs d'état
1#. Porte fermée
2#. Porte ouverte
3#. Avertissement de piles faibles

Écusson intérieur

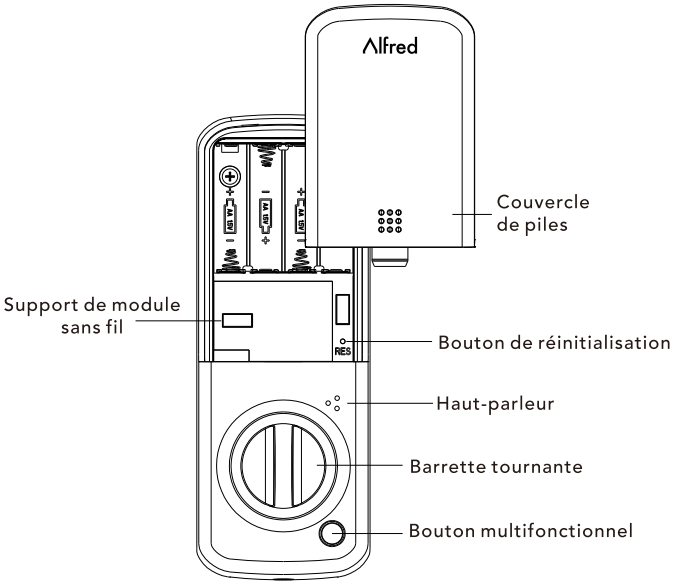

Préparation aux fins de l'installation

Outils nécessaires

Préparation de la porte
1. Scie-cloche de 2-1/8 po (53 mm)
2. Foret de 1 po (26 mm)
3. Mèche de 7/64 po (2,5 mm)
4. Mèche de 3/8 po (10 mm)
5. Ciseau à bois et marteau

Installation de la serrure
Tournevis Phillips no 2

PRÉPARATION DE LA SERRURE AUX FINS DE L'INSTALLATION

Déballez la serrure.
A. Écusson intérieur
B. Confirmez l'orientation de la porte.

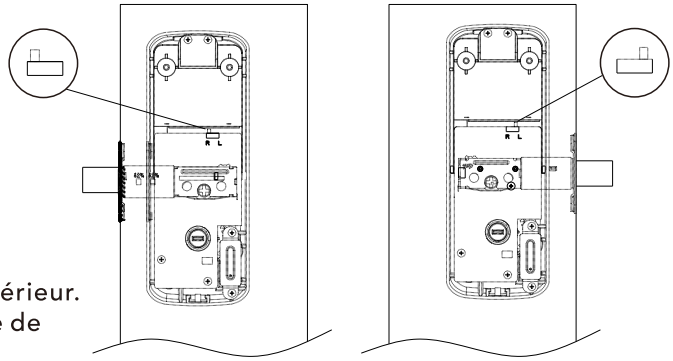

⚠ Un commutateur se trouve au dos de l'écusson intérieur. Le commutateur doit être positionné vers le cadre de porte (voir l'image de droite).

C. Pêne

Note: Positionnez la distance d'entrée du pêne à 2 ⅜ po. Au besoin, tournez le boîtier du pêne et tirez pour régler le recul à 2 ¾ po (voir les images ci-dessous).

⚠ Le pêne doit être en position rentrée (déverrouillée) lorsque vous modifiez le recul.

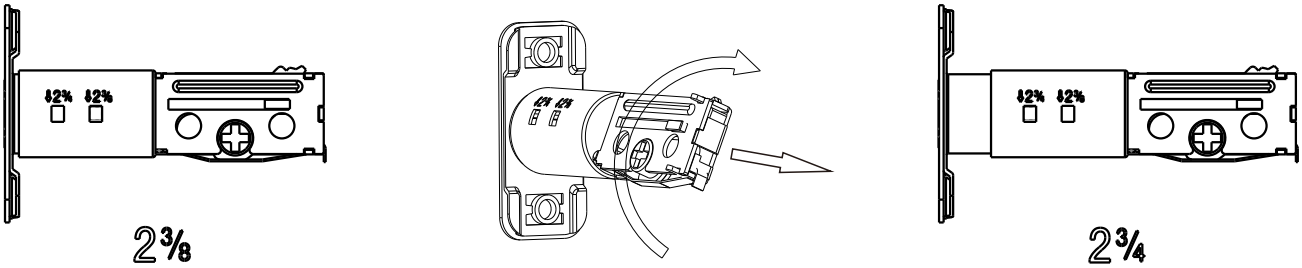

D. Écusson extérieur
Il doit demeurer assemblé.

Installation

1. Installez le pêne dans la porte

NOTE: Le pêne doit être en position rentrée (déverrouillée) durant toute l'installation de la serrure.

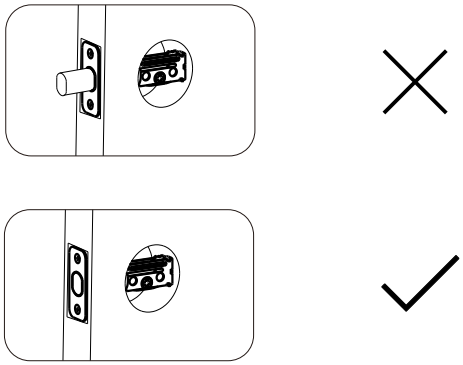

2. Installez la gâche sur le cadre de porte.

NOTE: Assurez-vous d'aligner le pêne et le centre de la gâche.

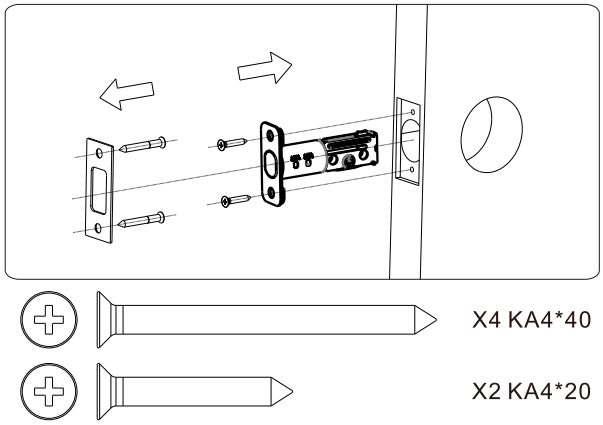

3. Utilisez un tournevis pour vérifier le bon fonctionnement du pêne dormant.

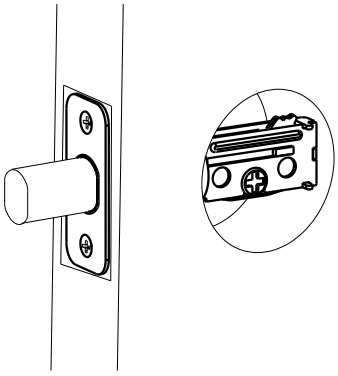

4. En maintenant l'écusson extérieur au même niveau que la porte, insérez l'about de clé et le câble dans le trou de la porte.

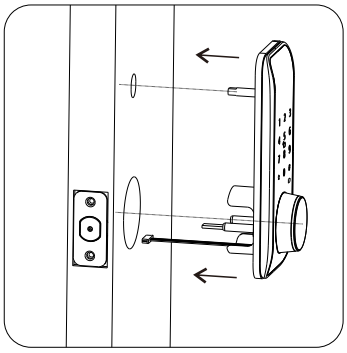

En plaçant l'écusson extérieur, faites passer le câble par le trou de 2 1/8 po de diamètre.

NOTE: Le câble doit traverser le trou de la porte, sous le pêne.

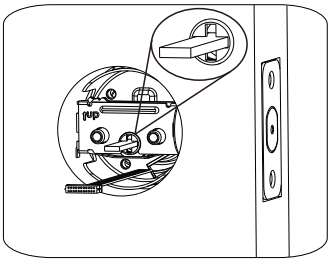

NOTE:
Le pêne doit être en position rentrée (déverrouillée).
Notez la position horizontale de l'about de clé.

Installation

5. Positionnez la plaque de fixation intérieure en faisant d'abord passer le câble et le connecteur par le trou destiné au câble dans la plaque de fixation.

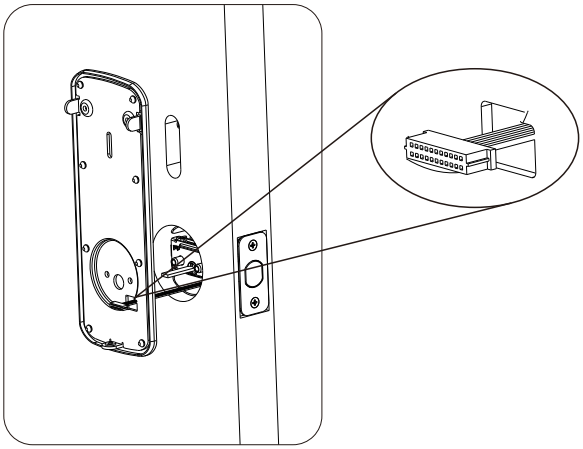

6. Fixez les deux assemblages à l'aide de 3 vis no 8-32*30 en veillant à ce que l'écusson extérieur soit aligné verticalement.
Serrez le tout solidement à l'aide du tournevis Phillips no 2.

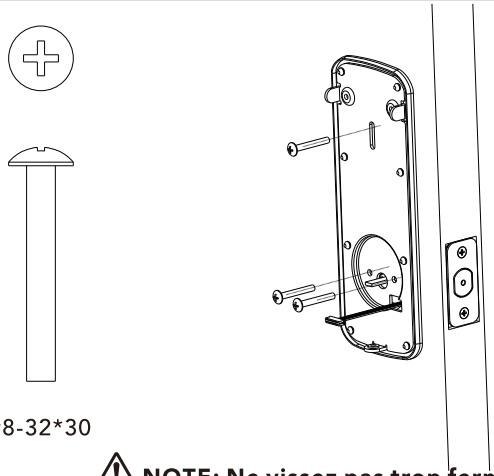

⚠ **NOTE: Ne vissez pas trop fermement.**

7. Placez le rotor avec l'about de clé dans le trou de l'écusson intérieur.

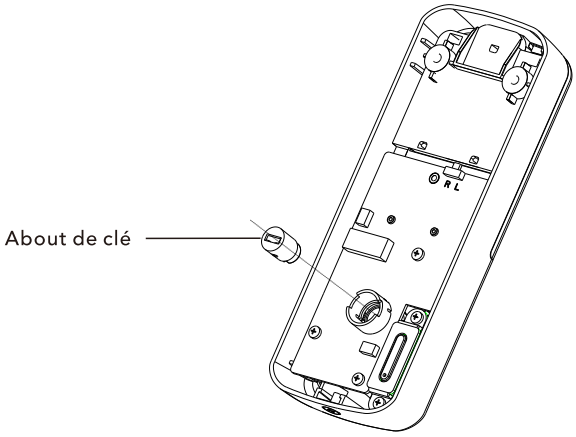

8. Fixez le faisceau de câbles au circuit imprimé de l'écusson intérieur en alignant les encoches situées sur le dessus du raccord de câble et les fentes du connecteur du circuit imprimé.Enfoncez le connecteur fermement à l'aide de vos pouces jusqu'à ce qu'il soit bien placé.

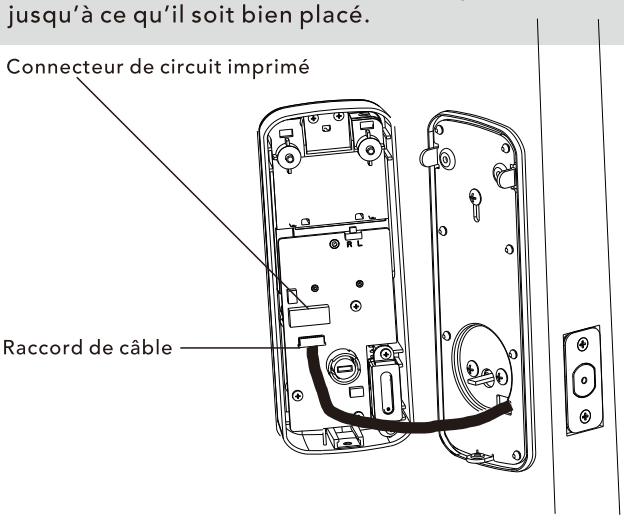

Installation

9. Installez l'écusson intérieur dans la plaque de fixation intérieure.

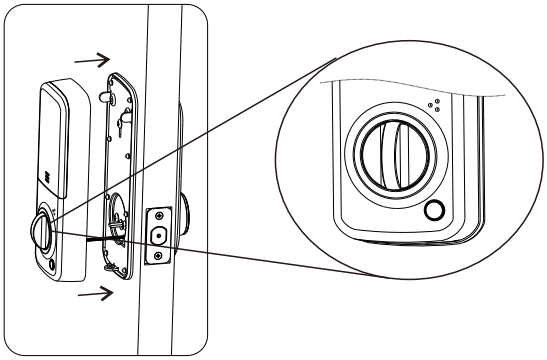

NOTE: Prenez note de la position horizontale de l'about pendant que vous insérez l'écusson intérieur (la barrette tournante doit être à la verticale).

10. Fixez l'ensemble à l'aide de vis passant de l'écusson intérieur à la plaque de fixation.

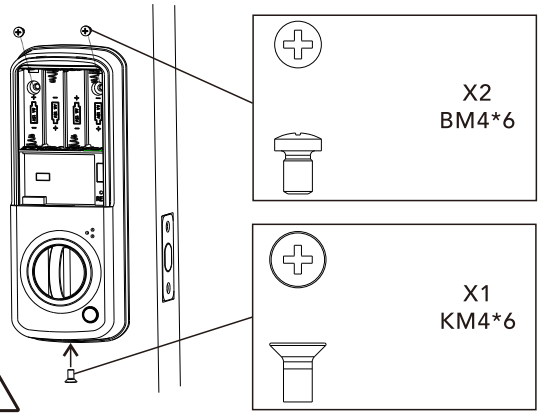

NOTE: Testez l'assemblage à l'aide de la clé de dépannage et de la barrette tournante avant d'installer les piles afin de vérifier si le pêne fonctionne bien.

11. Installez le module sans fil (facultatif).

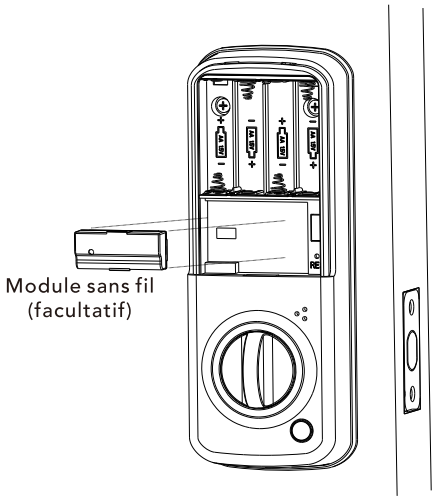

12. Insérez 4 piles alcalines AA.
La serrure s'active et l'écran tactile s'allume.Installez ensuite le couvercle de piles.

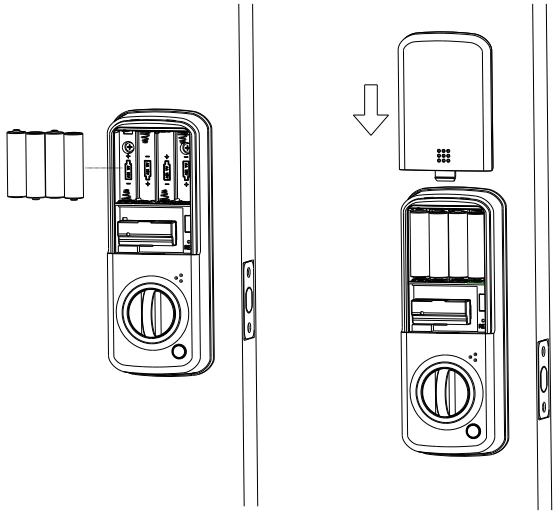

Félicitations, vous avez installé le pêne dormant à écran tactile DB2-B Alfred !

Retournez la feuille pour connaître les instructions permettant de programmer et de personnaliser le produit.