DIMENSIONS

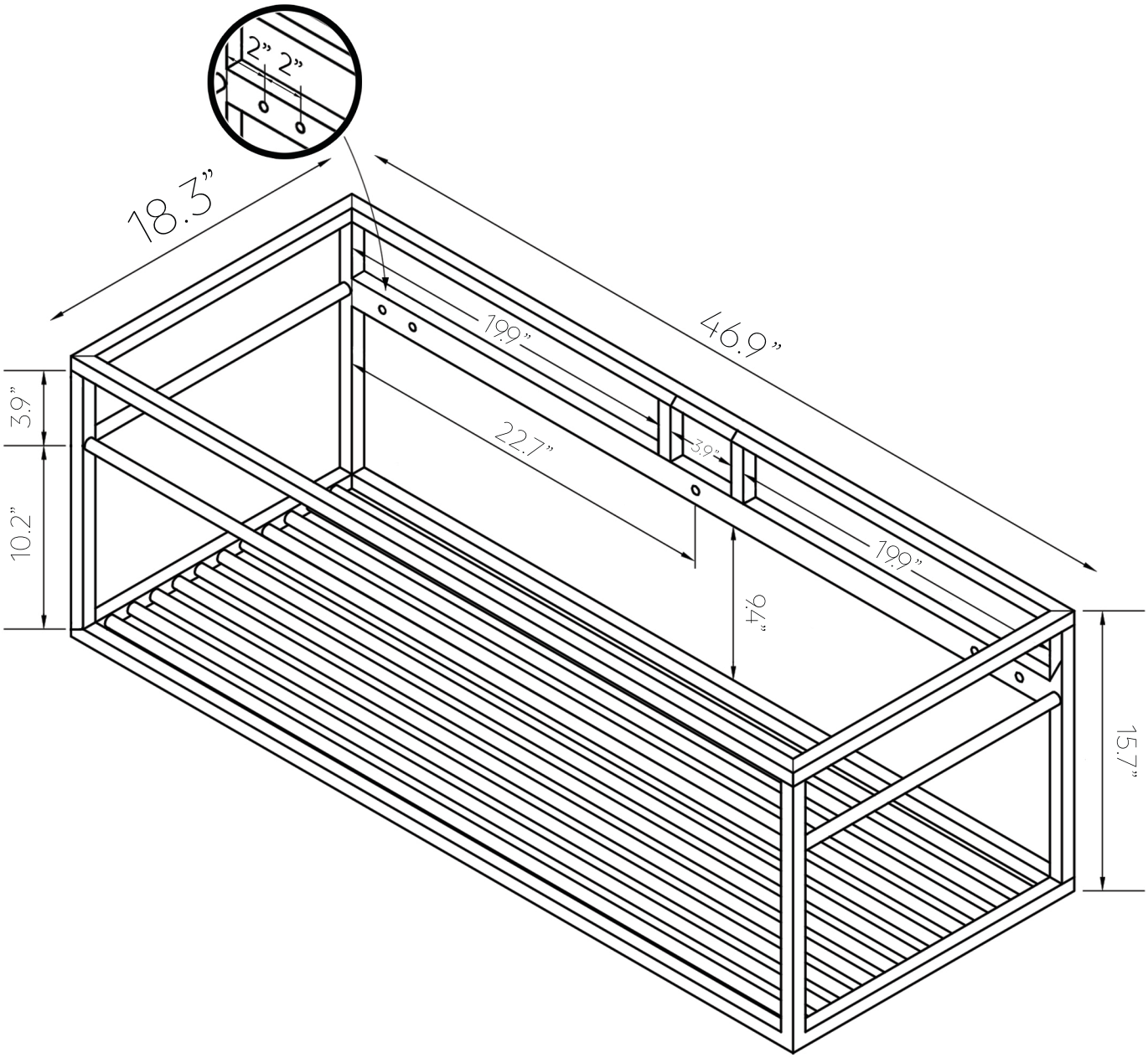
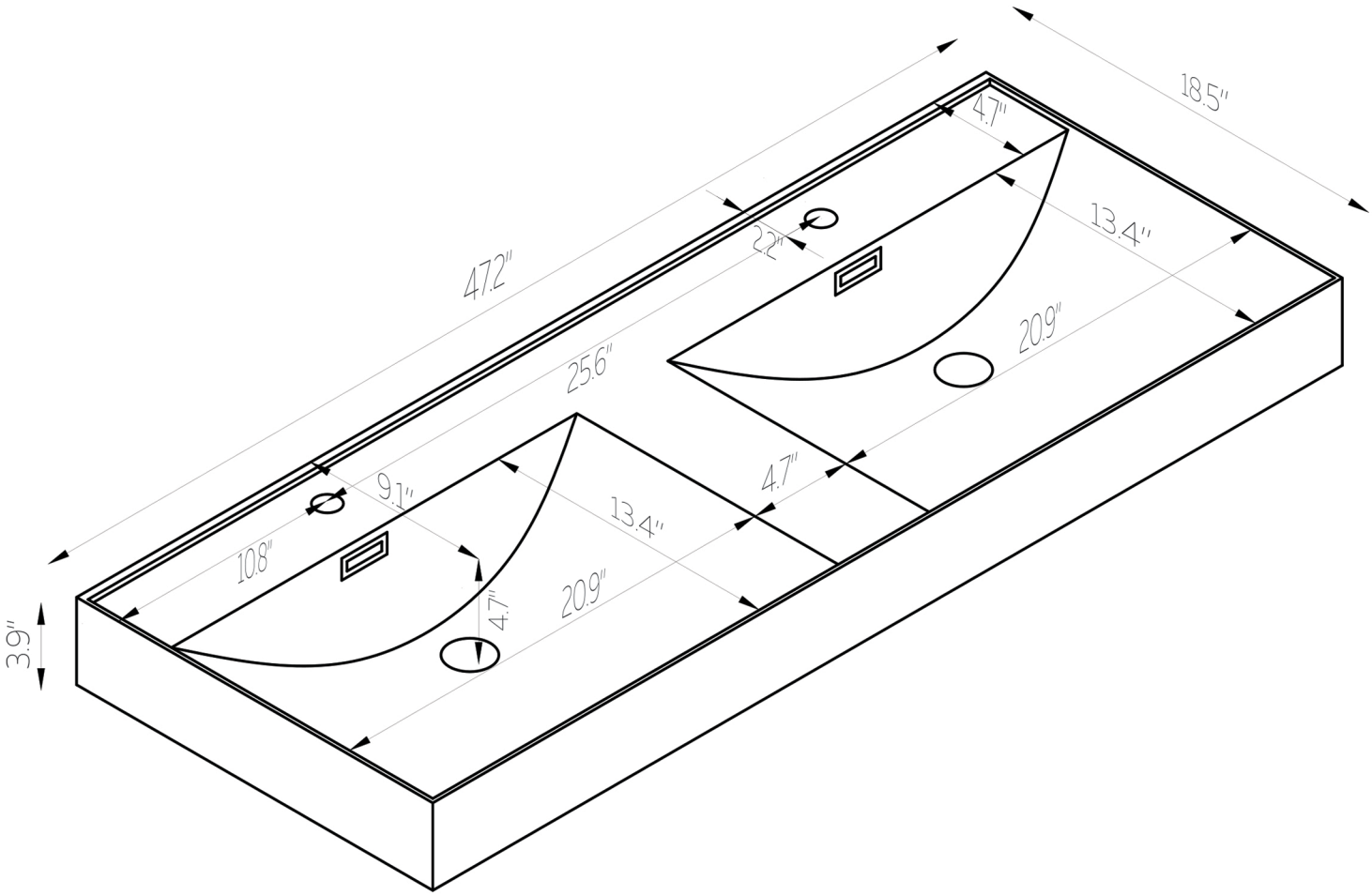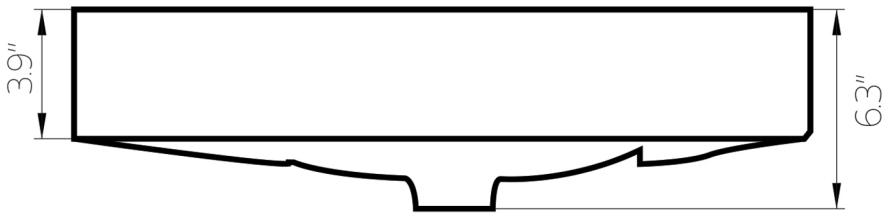
DIMENSIONS