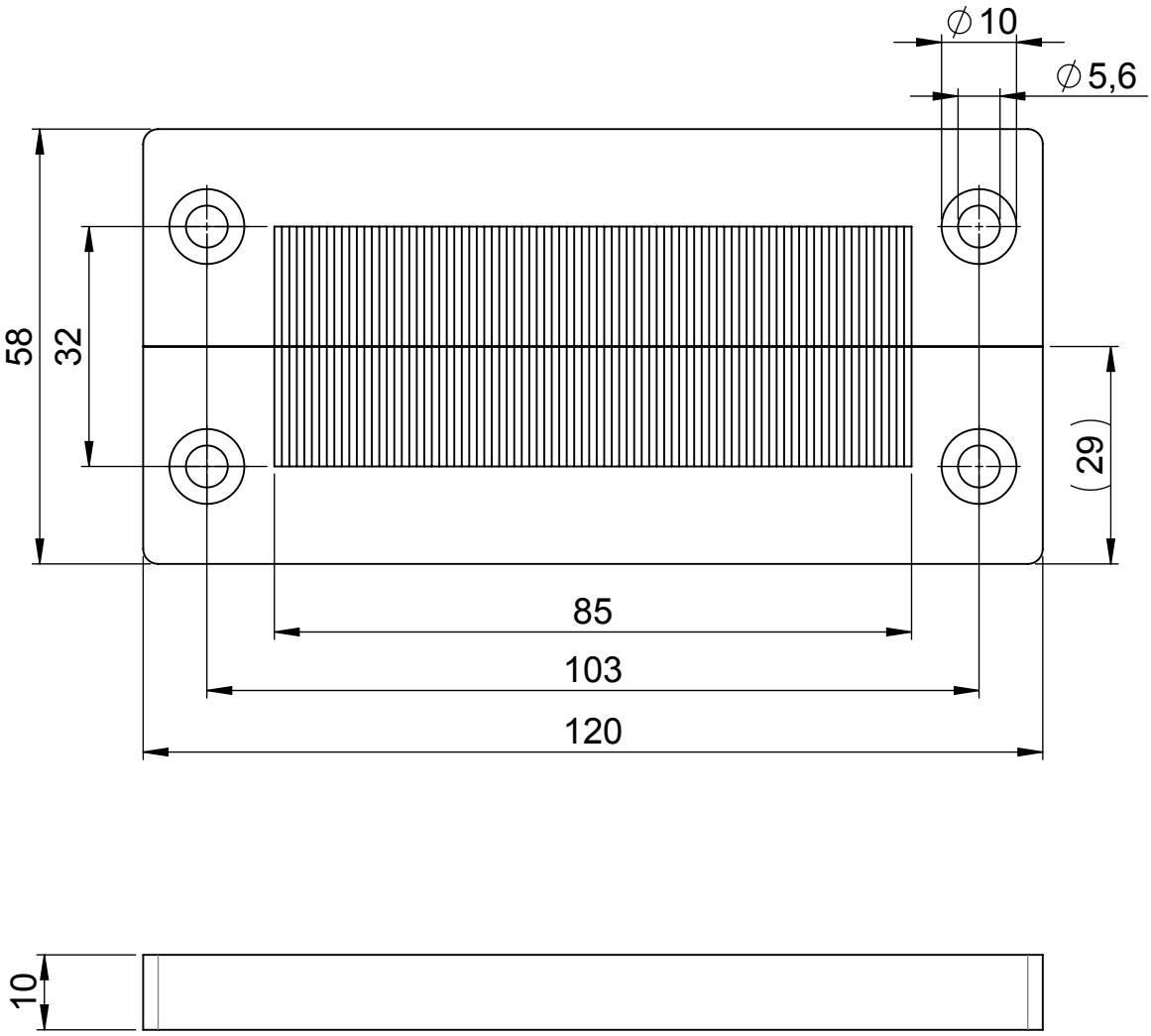


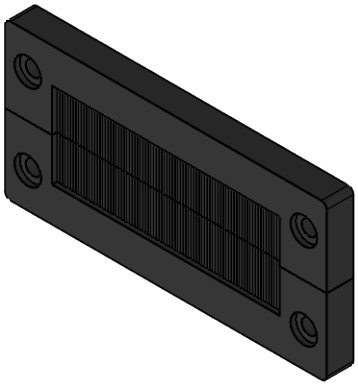

Click to shop online @ www.trimantec.com or call 336-767-1379

icotek®
Bischof-von-Lipp-Straße 1
73569 Eschach I Germany

Tel: +49 (0)7175 92380-0
www.icotek.com

| Ind: | Änderungen | Datum | Name |
|---|---|---|---|
| . | . | . | . |
| . | . | . | . |
| . | . | . | . |

Zeichnungsvermerke
Maßstab / scale: -
Material / material: -

Benennung
DOKU_KEL-BES-S 16

Zeichnungsnummer
.

Artikelnummer
51521

| | Datum | Name |
|---|---|---|
| Erstellt | 04.10.2016 | ar |

Ident-Nr.: 0000011102

Rohabmessung: .

Format A4

Blatt / von 1 / 1

Weitergabe sowie Vervielfältigung dieses Dokuments, Verwertung und Mitteilung seines Inhalts sind verboten, soweit nicht ausdrücklich gestattet.
Zuwiderhandlungen verpflichten zu Schadenersatz. Alle Rechte für den Fall der Patent-, Gebrauchsmuster-, oder Geschmacksmustereintragung vorbehalten.