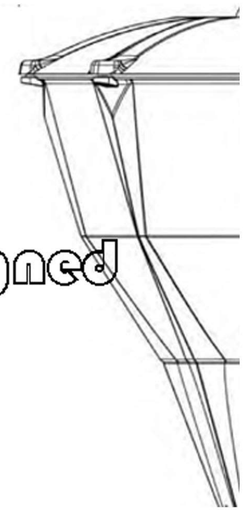

Designed

Biggest saving on top customized brands & various styles

Great selection for your prjects

NCT Lighting Technology (sz) Co.,Ltd.

力缆科技（深圳）有限公司

Email: inf@nct-tech.top

www.nctled.com

Tel: +86 755 23406286

Fax:+86 755 23406286

MB: +86 18616903808/13682356325

T-16111(A/B/C)

LED Garden Light Series

LED庭院灯系列

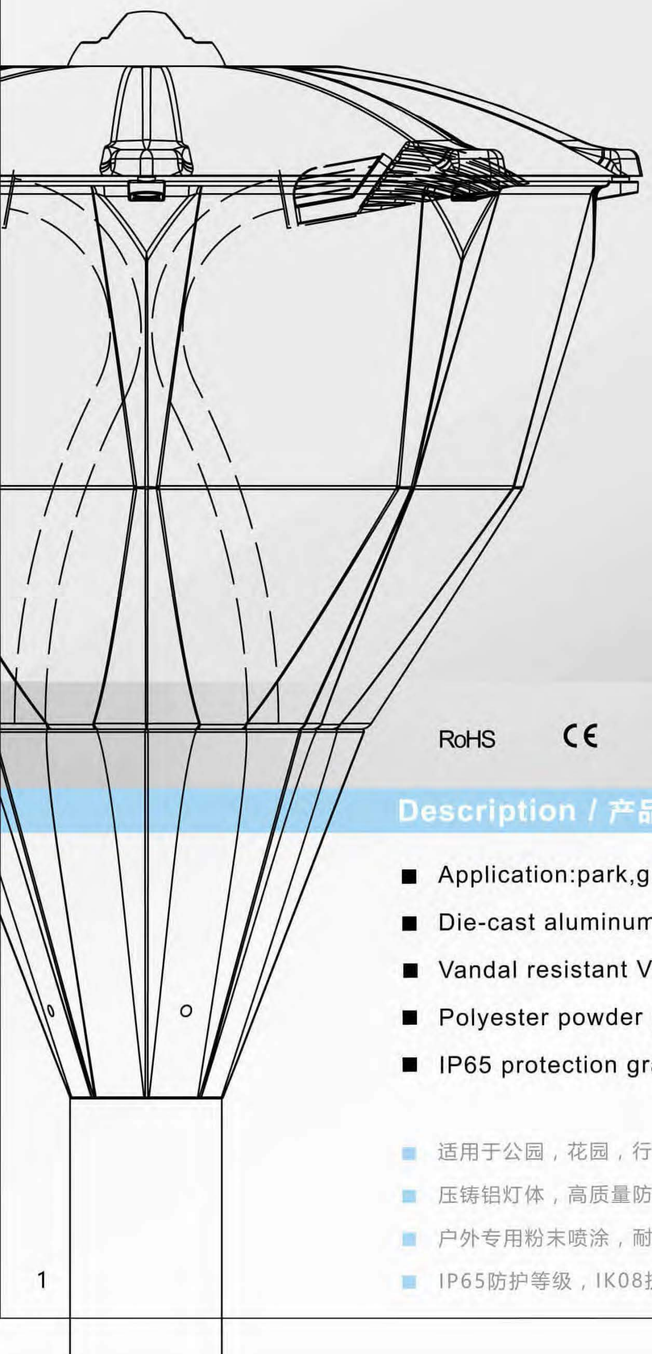

T-16111-A

RoHS CE IP65 ϕ60mm 30000hr 360° beam angle

Description / 产品介绍

- Application:park,garden,pathway,residential area,etc..
- Die-cast aluminum body with coating finish.
- Vandal resistant V2 self-extinguishing,anti-UV PC diffuser.
- Polyester powder paint resistant to corrosion.
- IP65 protection grade,IK08 anti-collision grade.

- 适用于公园，花园，行人道，住宅区，广场等。
- 压铸铝灯体，高质量防紫外线PC透光罩。
- 户外专用粉末喷涂，耐腐蚀。
- IP65防护等级，IK08抗冲击等级。

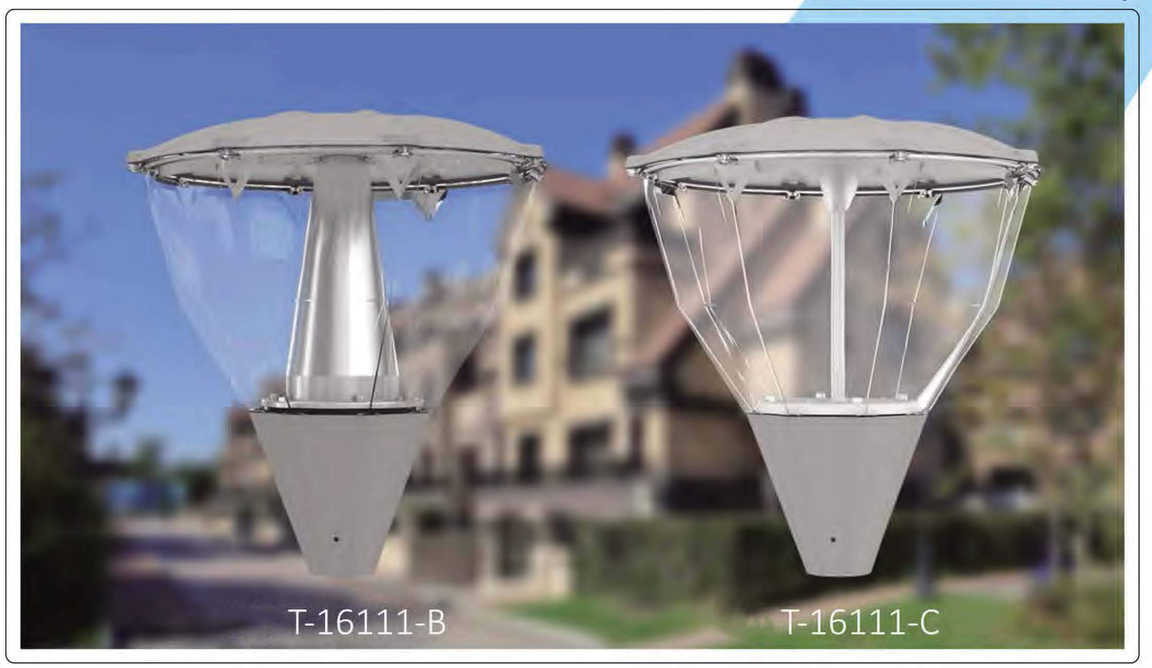

Technical Parameter / 技术参数表

Model 型号	T-16111(A/B/C)
Wattage 瓦数	24~60W
Efficiency 光效	95lm/w
Input voltage 工作电压	AC100-240V
CCT 色温	3000-6500K
Color 灯体颜色	○ black 黑色 ○ grey(RAL9006) 灰色 ○ color customized 颜色定制
Mode of mounting 安装方式	○ vertical mounting 垂直安装 ○ top post 柱顶安装 ○ wall mounting 壁装
Packing size 包装尺寸	470*470*530mm
Working temperation 工作温度	-30℃ ~ 40℃

DIMENSIONS 尺寸图

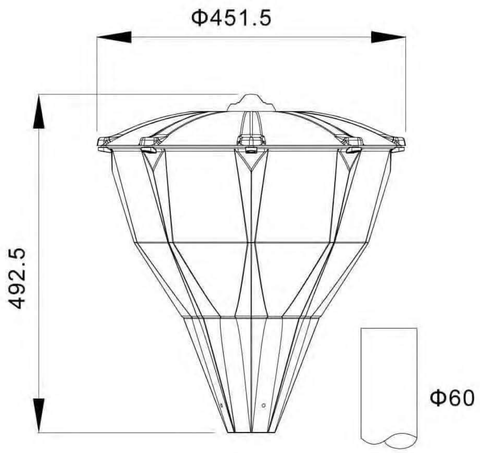

T-07018（A/B/C/D）

LED Garden Light Series

LED庭院灯系列

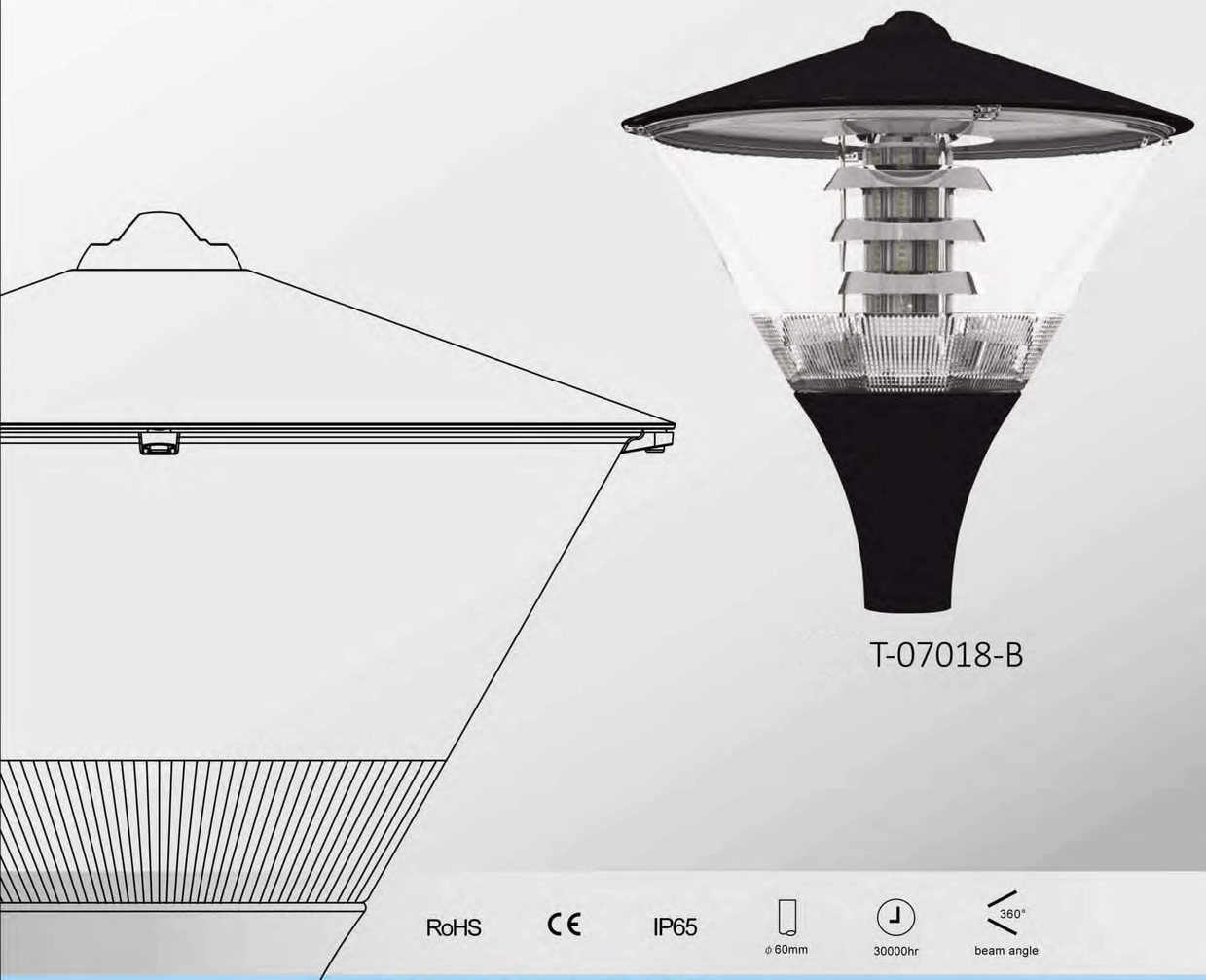

T-07018-B

RoHS CE IP65 ϕ60mm 30000hr 360° beam angle

Description / 产品介绍

- Application:park,garden,pathway,residential area,etc..
- Die-cast aluminum body with coating finish.
- Vandal resistant V2 self-extinguishing,anti-UV PC diffuser.
- Polyester powder paint resistant to corrosion.
- IP65 protection grade,IK08 anti-collision grade.

- 适用于公园，花园，行人道，住宅区，广场等。
- 压铸铝灯体，高质量防紫外线PC透光罩。
- 户外专用粉末喷涂，耐腐蚀。
- IP65防护等级，IK08抗冲击等级。

Technical Parameter / 技术参数表

Model 型号	T-07018(A/B/C/D)
Wattage 瓦数	24~60W
Efficiency 光效	80~95lm/w
Input voltage 工作电压	AC100-240V
CCT 色温	3000-6500K
Color 灯体颜色	◯ black 黑色 ◯ grey(RAL9006) 灰色 ◯ color customized 颜色定制
Mode of mounting 安装方式	◯ vertical mounting 垂直安装 ◯ top post 柱顶安装 ◯ wall mounting 壁装
Packing size 包装尺寸	470*470*510mm
Working temperation 工作温度	-30℃ ~ 40℃

DIMENSIONS 尺寸图

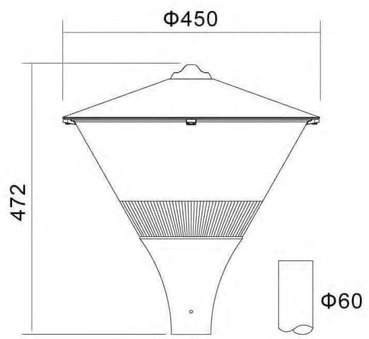

PHOTOMETRIC 配光曲线图

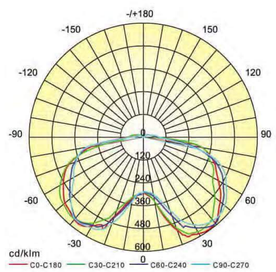

T-14501（A/B/C）

LED Garden Light Series

LED庭院灯系列

T-14501-B

RoHS CE IP65 ϕ76mm 30000hr 360° beam angle

Description / 产品介绍

- Application:park,garden,pathway,residential area,etc..
- Die-cast aluminum body with coating finish.
- Vandal resistant V2 self-extinguishing,anti-UV PC diffuser.
- Polyester powder paint resistant to corrosion.
- IP65 protection grade,IK08 anti-collision grade.

- 适用于公园，花园，行人道，住宅区，广场等。
- 压铸铝灯体，高质量防紫外线PC透光罩。
- 户外专用粉末喷涂，耐腐蚀。
- IP65防护等级，IK08抗冲击等级。

Technical Parameter / 技术参数表

Model 型号	T-14501(A/B/C)
Wattage 瓦数	24~60W
Efficiency 光效	80~95lm/w
Input voltage 工作电压	AC100-240V
CCT 色温	3000-6500K
Color 灯体颜色	○ black 黑色 ○ grey(RAL9006) 灰色 ○ color customized 颜色定制
Mode of mounting 安装方式	○ vertical mounting 垂直安装 ○ top post 柱顶安装 ○ wall mounting 壁装
Packing size 包装尺寸	470*470*510mm
Working temperation 工作温度	-30℃ ~ 40℃

DIMENSIONS 尺寸图

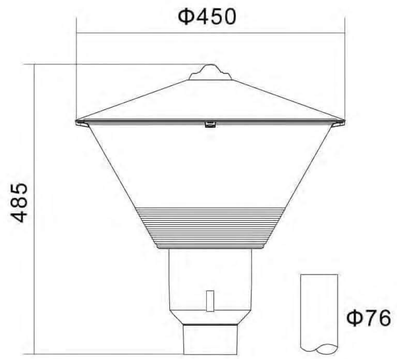

PHOTOMETRIC 配光曲线图

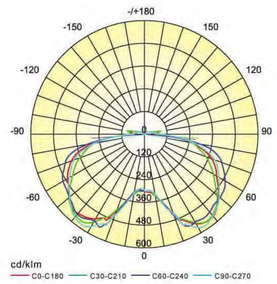

T-07608(A/B/C)

LED Garden Light Series

LED庭院灯系列

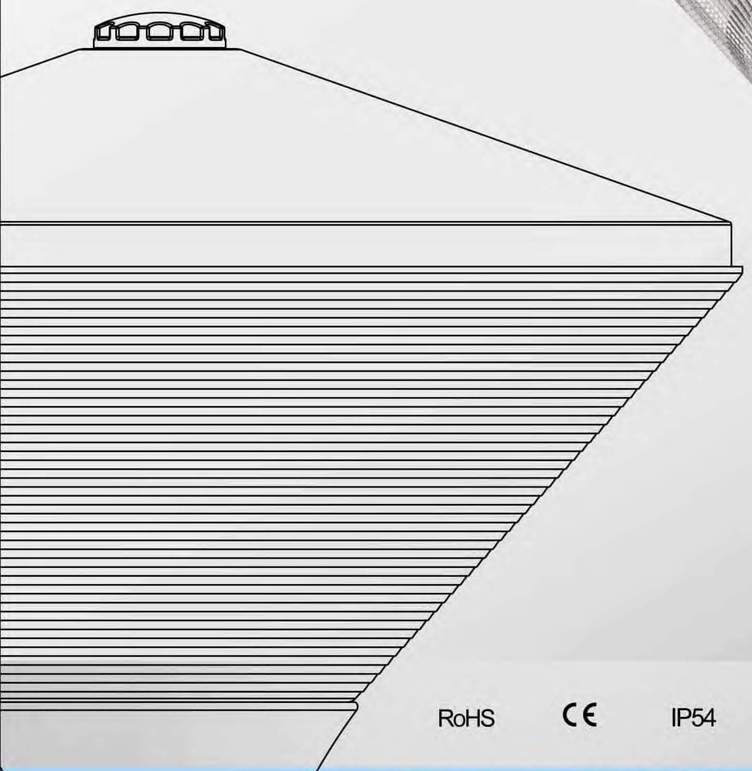

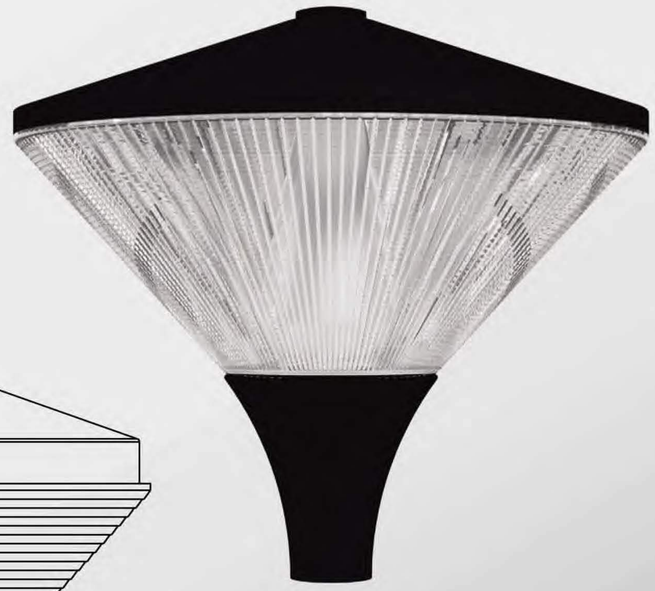

T-07608-A

RoHS CE IP54 φ60mm 30000hr 360° beam angle

Description / 产品介绍

- Application:park,garden,pathway,residential area,etc..
- Die-cast aluminum body with coating finish.
- Vandal resistant V2 self-extinguishing,anti-UV PC diffuser.
- Polyester powder paint resistant to corrosion.
- IP54 protection grade,IK08 anti-collision grade.

- 适用于公园，花园，行人道，住宅区，广场等。
- 压铸铝灯体，高质量防紫外线PC透光罩。
- 户外专用粉末喷涂，耐腐蚀。
- IP54防护等级，IK08抗冲击等级。

T-07608-B T-07608-C

Technical Parameter / 技术参数表

Model 型号	T-07608(A/B/C)
Wattage 瓦数	24~60W
Efficiency 光效	80~95lm/w
Input voltage 工作电压	AC100-240V
CCT 色温	3000-6500K
Color 灯体颜色	○ black 黑色 ○ grey(RAL9006) 灰色 ○ color customized 颜色定制
Mode of mounting 安装方式	○ vertical mounting 垂直安装 ○ top post 柱顶安装 ○ wall mounting 壁装
Packing size 包装尺寸	550*550*510mm
Working temperation 工作温度	-30℃ ~ 40℃

DIMENSIONS 尺寸图

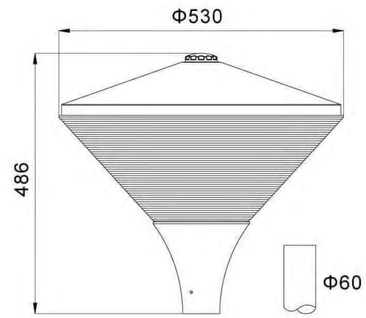

PHOTOMETRIC 配光曲线图

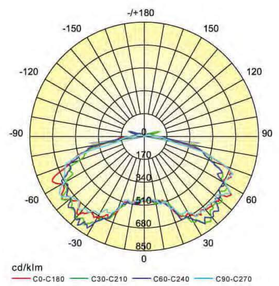

T-14502(A/B/C)

LED Garden Light Series

LED庭院灯系列

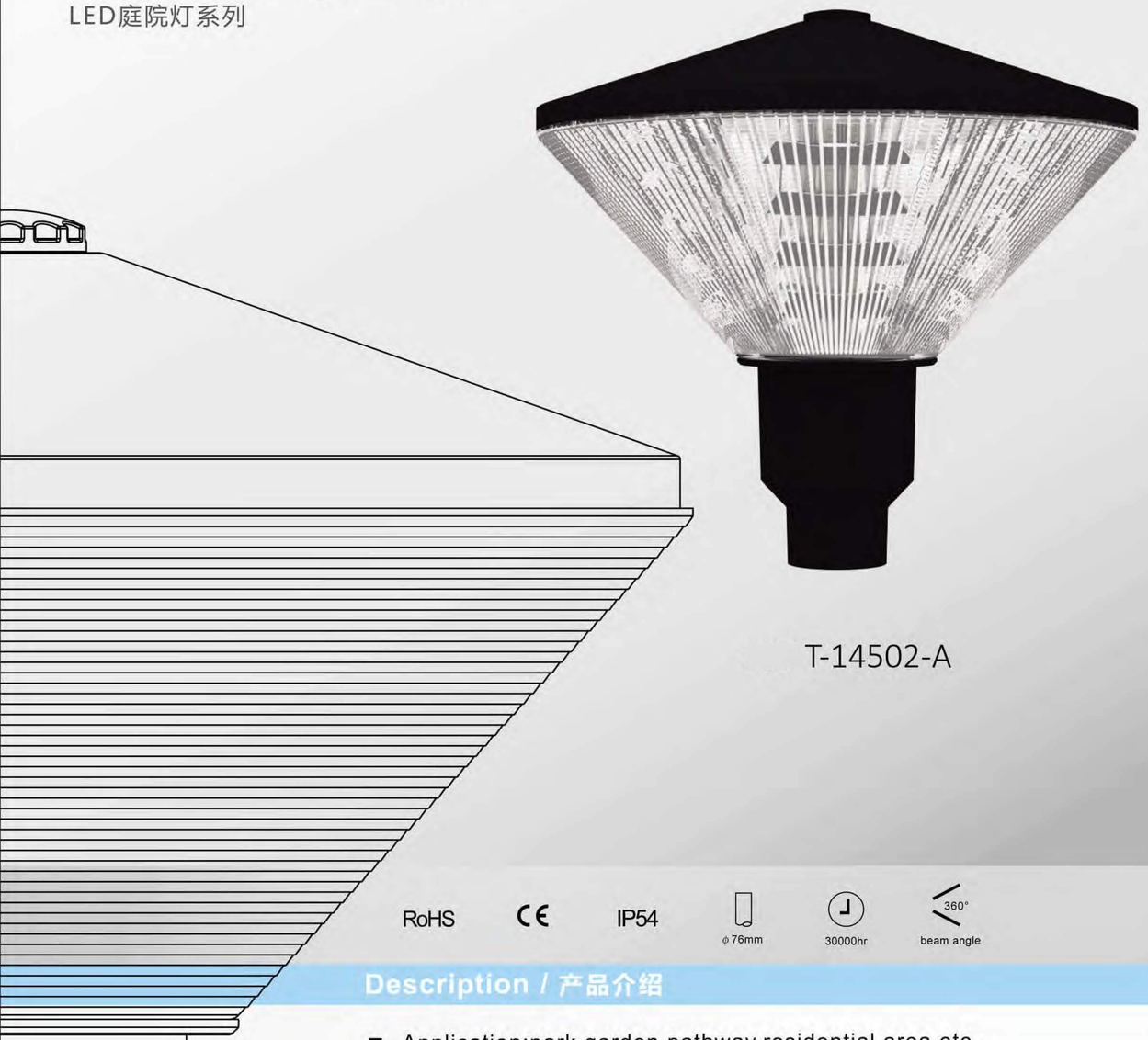

T-14502-A

RoHS CE IP54 ϕ76mm 30000hr 360° beam angle

Description / 产品介绍

- Application:park,garden,pathway,residential area,etc..
- Die-cast aluminum body with coating finish.
- Vandal resistant V2 self-extinguishing,anti-UV PC diffuser.
- Polyester powder paint resistant to corrosion.
- IP54 protection grade,IK08 anti-collision grade.

- 适用于公园，花园，行人道，住宅区，广场等。
- 压铸铝灯体，高质量防紫外线PC透光罩。
- 户外专用粉末喷涂，耐腐蚀。
- IP54防护等级，IK08抗冲击等级。

T-14502-B T-14502-C

Technical Parameter / 技术参数表

Model 型号	T-14502(A/B/C)
Wattage 瓦数	24~60W
Efficiency 光效	80~95lm/w
Input voltage 工作电压	AC100-240V
CCT 色温	3000-6500K
Color 灯体颜色	○ black 黑色 ○ grey(RAL9006) 灰色 ○ color customized 颜色定制
Mode of mounting 安装方式	○ vertical mounting 垂直安装 ○ top post 柱顶安装 ○ wall mounting 壁装
Packing size 包装尺寸	550*550*520mm
Working temperation 工作温度	-30℃ ~ 40℃

DIMENSIONS 尺寸图

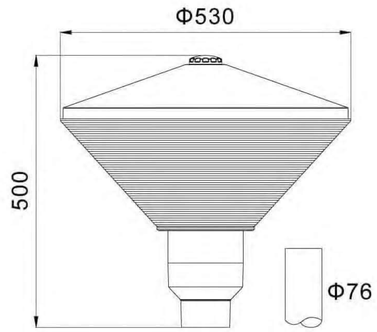

PHOTOMETRIC 配光曲线图

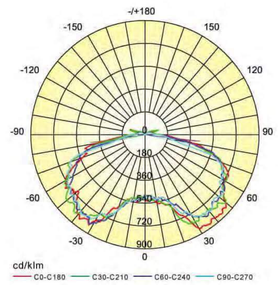

GT-17801

LED Garden Light Series

LED庭院灯系列

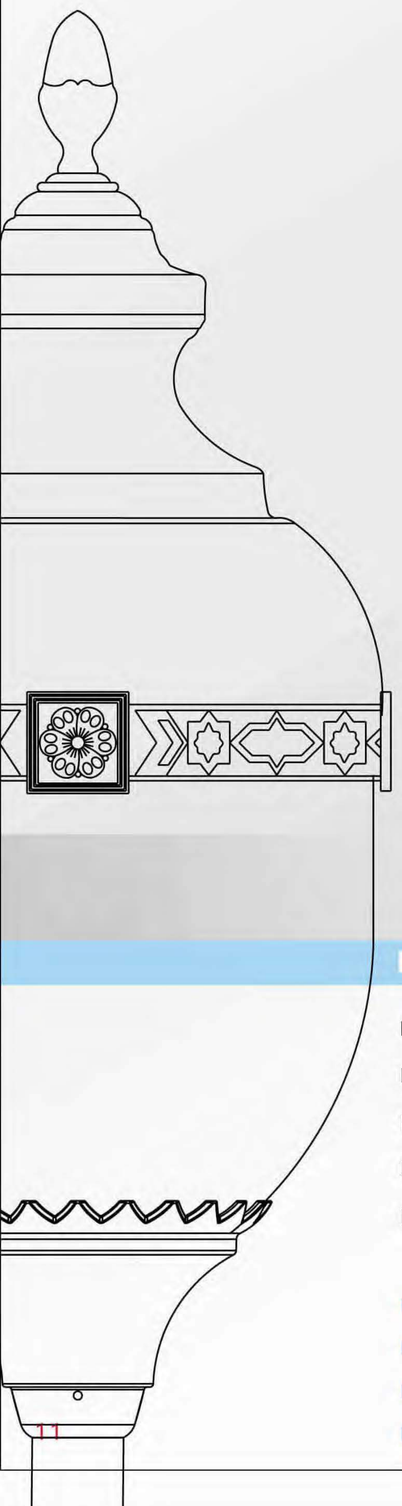

GT-17801

RoHS CE IP65 ϕ48mm 30000hr 360° beam angle

Description / 产品介绍

- Application:park,garden,bridge,residential area,etc..
- Die-cast aluminum body with coating finish.
- Vandal resistant V2 self-extinguishing,anti-UV PC diffuser.
- Polyester powder paint resistant to corrosion.
- IP65 protection grade,IK08 anti-collision grade.

- 适用于公园，花园，行人道，住宅区，广场等。
- 压铸铝灯体，高质量防紫外线PC透光罩。
- 户外专用粉末喷涂，耐腐蚀。
- IP65防护等级，IK08抗冲击等级。

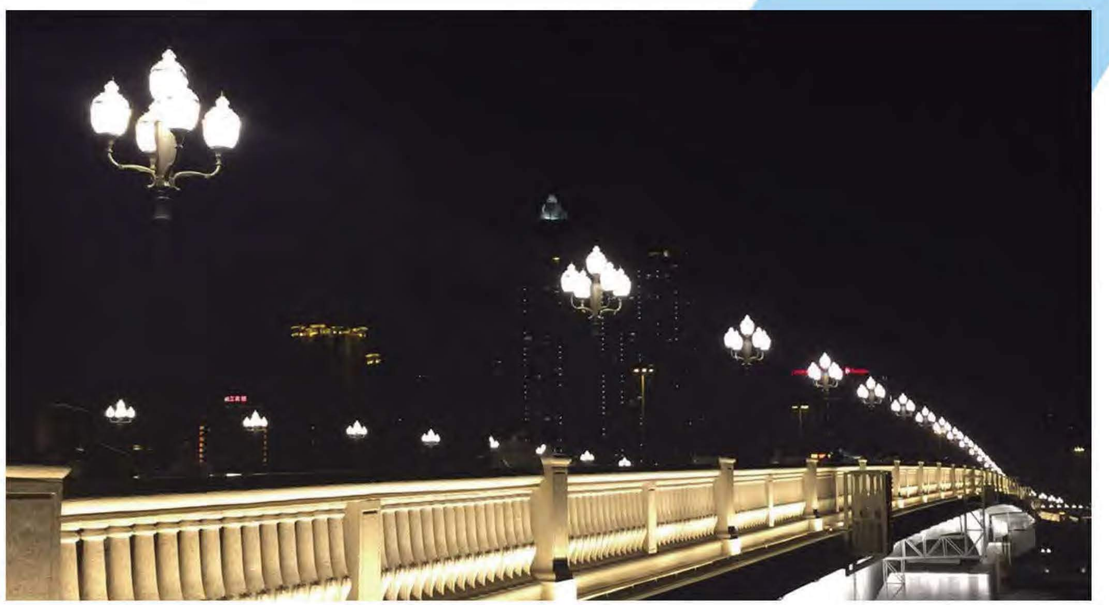

Technical Parameter / 技术参数表

Model 型号	GT-17801
Wattage 瓦数	30~60W
Efficiency 光效	80~95lm/w
Input voltage 工作电压	AC100-240V
CCT 色温	3000-6500K
Color 灯体颜色	○ bronze 古铜色 ○ color customized 颜色定制
Mode of mounting 安装方式	○ vertical mounting 垂直安装 ○ top post 柱顶安装 ○ wall mounting 壁装
Packing size 包装尺寸	860*400*400mm
Working temperation 工作温度	-30℃ ~ 40℃

DIMENSIONS 尺寸图

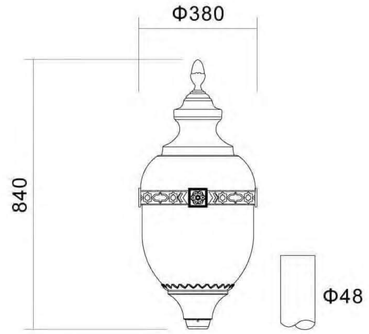

PHOTOMETRIC 配光曲线图

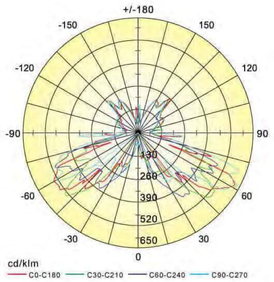

T-14701/02/03

LED Garden Light Series

LED庭院灯系列

T-14701

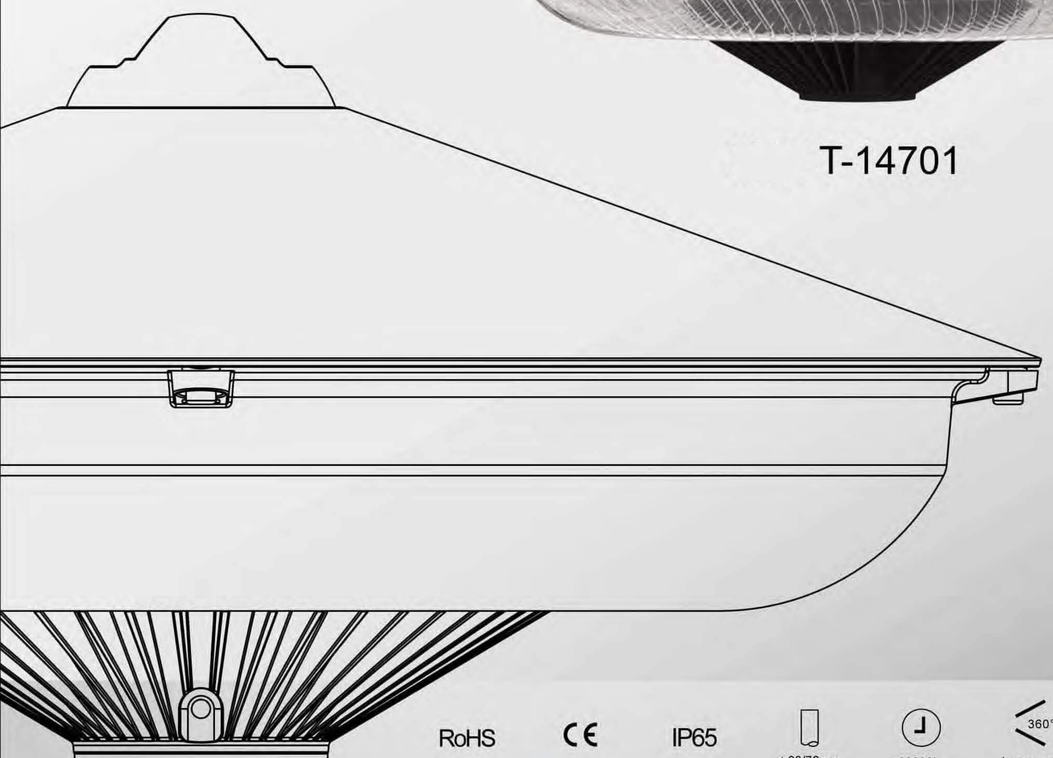

RoHS CE IP65 ϕ60/76mm 30000hr 360° beam angle

Description / 产品介绍

- Application:park,garden,pathway,residential area,etc..
- Die-cast aluminum body with coating finish.
- Vandal resistant V2 self-extinguishing,anti-UV PC diffuser.
- Polyester powder paint resistant to corrosion.
- IP65 protection grade,IK08 anti-collision grade.

- 适用于公园，花园，行人道，住宅区，广场等。
- 压铸铝灯体，高质量防紫外线PC透光罩。
- 户外专用粉末喷涂，耐腐蚀。
- IP65防护等级，IK08抗冲击等级。

Technical Parameter / 技术参数表

Model 型号	T-14701(02/03)
Wattage 瓦数	18~60W
Efficiency 光效	95lm/w
Input voltage 工作电压	AC100-240V
CCT 色温	3000-6500K
Color 灯体颜色	◯ black 黑色 ◯ grey(RAL9006) 灰色 ◯ color customized 颜色定制
Mode of mounting 安装方式	◯ vertical mounting 垂直安装 ◯ top post 柱顶安装 ◯ wall mounting 壁装
Packing size 包装尺寸	470*470*230(340/350)mm
Working temperation 工作温度	-30℃ ~ 40℃

DIMENSIONS 尺寸图

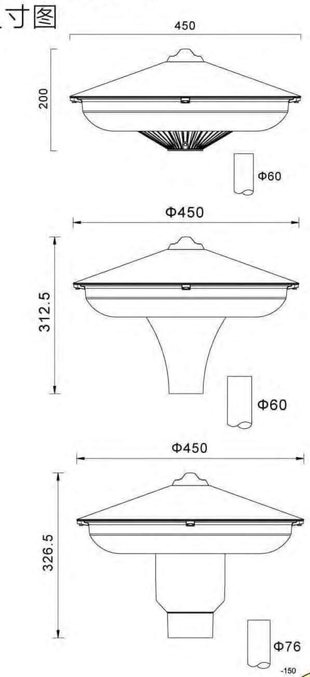

PHOTOMETRIC 配光曲线图

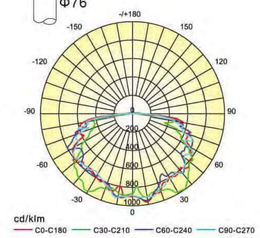

T-14111(A/B/C)

LED Garden Light Series

LED庭院灯系列

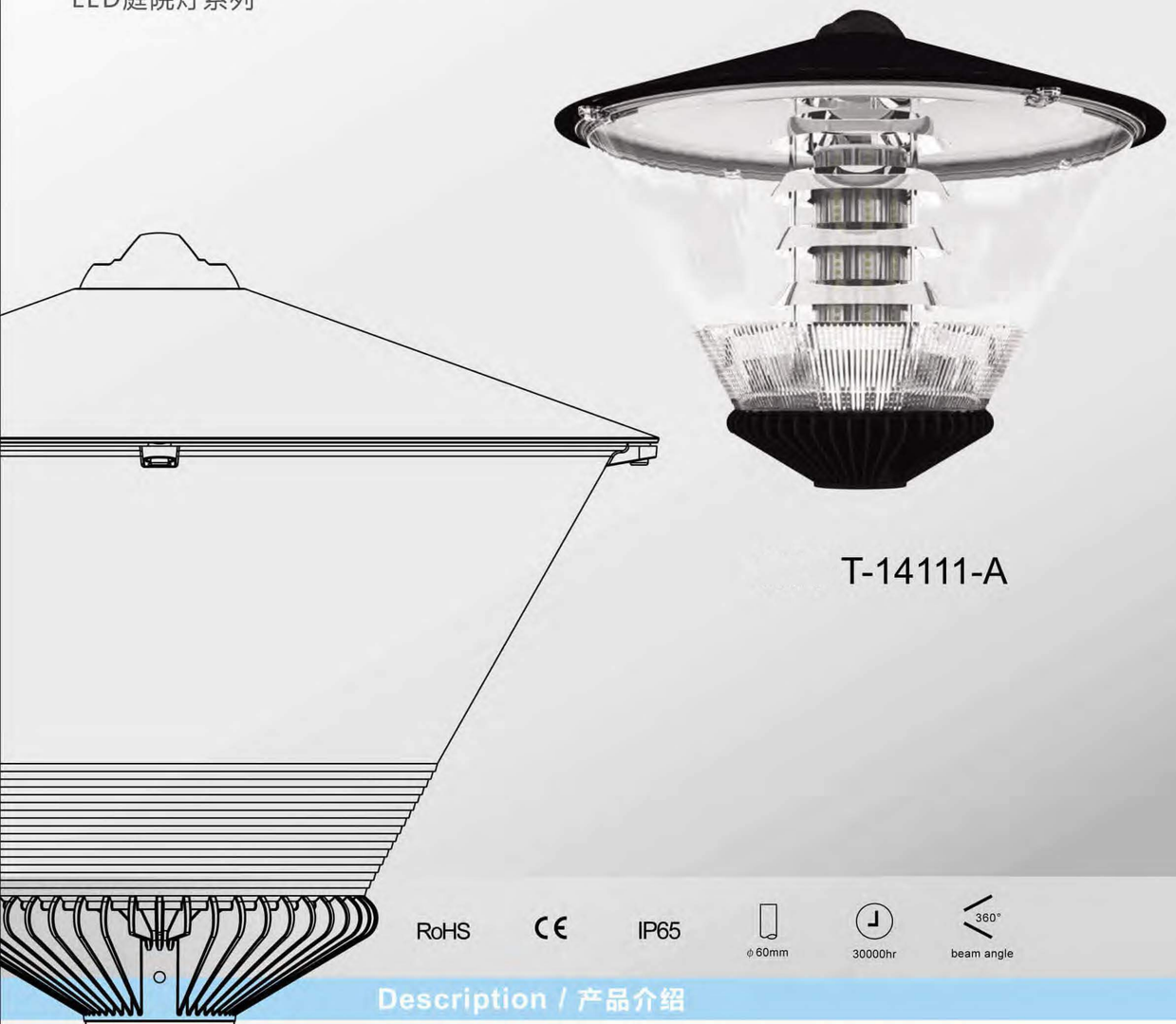

T-14111-A

RoHS CE IP65 ϕ60mm 30000hr 360° beam angle

Description / 产品介绍

- Application:park,garden,pathway,residential area,etc..
- Die-cast aluminum body with coating finish.
- Vandal resistant V2 self-extinguishing,anti-UV PC diffuser.
- Polyester powder paint resistant to corrosion.
- IP65 protection grade,IK08 anti-collision grade.

- 适用于公园，花园，行人道，住宅区，广场等。
- 压铸铝灯体，高质量防紫外线PC透光罩。
- 户外专用粉末喷涂，耐腐蚀。
- IP65防护等级，IK08抗冲击等级。

Technical Parameter / 技术参数表

Model 型号	T-14111(A/B/C)
Wattage 瓦数	24~60W
Efficiency 光效	80~95lm/w
Input voltage 工作电压	AC100-240V
CCT 色温	3000-6500K
Color 灯体颜色	◯ black 黑色 ◯ grey(RAL9006) 灰色 ◯ color customized 颜色定制
Mode of mounting 安装方式	◯ vertical mounting 垂直安装 ◯ top post 柱顶安装 ◯ wall mounting 壁装
Packing size 包装尺寸	470*470*380mm
Working temperation 工作温度	-30℃ ~ 40℃

DIMENSIONS
尺寸图

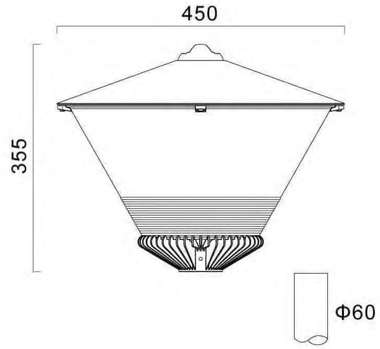

PHOTOMETRIC
配光曲线图

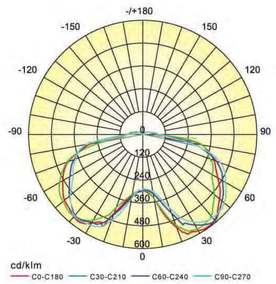

T-14112(A/B/C)

LED Garden Light Series
LED庭院灯系列

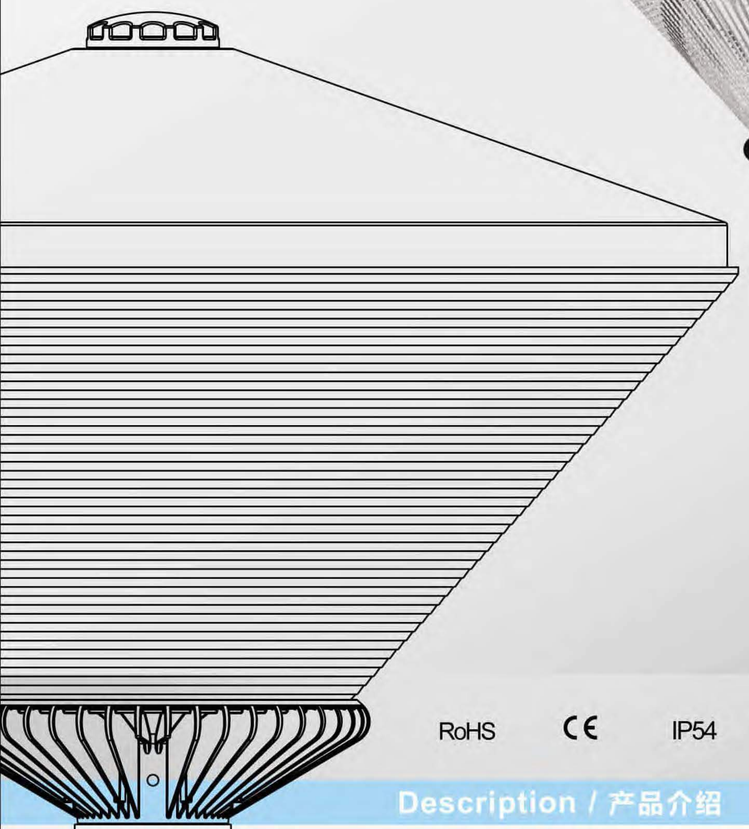

T-14112-A

RoHS CE IP54 ϕ60mm 30000hr 360° beam angle

Description / 产品介绍

- Application:park,garden,pathway,residential area,etc..
- Die-cast aluminum body with coating finish.
- Vandal resistant V2 self-extinguishing,anti-UV PC diffuser.
- Polyester powder paint resistant to corrosion.
- IP54 protection grade,IK08 anti-collision grade.

- 适用于公园，花园，行人道，住宅区，广场等。
- 压铸铝灯体，高质量防紫外线PC透光罩。
- 户外专用粉末喷涂，耐腐蚀。
- IP54防护等级，IK08抗冲击等级。

Technical Parameter / 技术参数表

Model 型号	T-14112(A/B/C)
Wattage 瓦数	30~60W
Efficiency 光效	95lm/w
Input voltage 工作电压	AC100-240V
CCT 色温	3000-6500K
Color 灯体颜色	○ black 黑色 ○ grey(RAL9006) 灰色 ○ color customized 颜色定制
Mode of mounting 安装方式	○ vertical mounting 垂直安装 ○ top post 柱顶安装 ○ wall mounting 壁装
Packing size 包装尺寸	550*550*390mm
Working temperation 工作温度	-30℃ ~ 40℃

DIMENSIONS
尺寸图

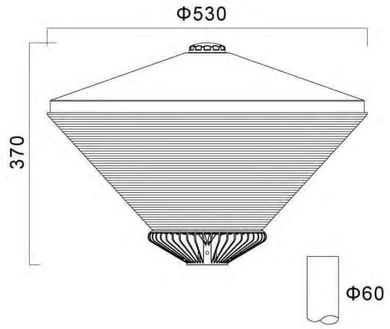

PHOTOMETRIC
配光曲线图

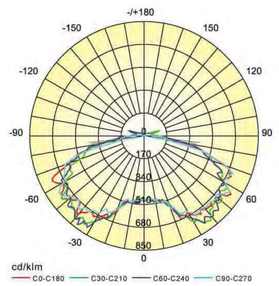

T-07606

LED Garden Light Series

LED庭院灯系列

T-07606

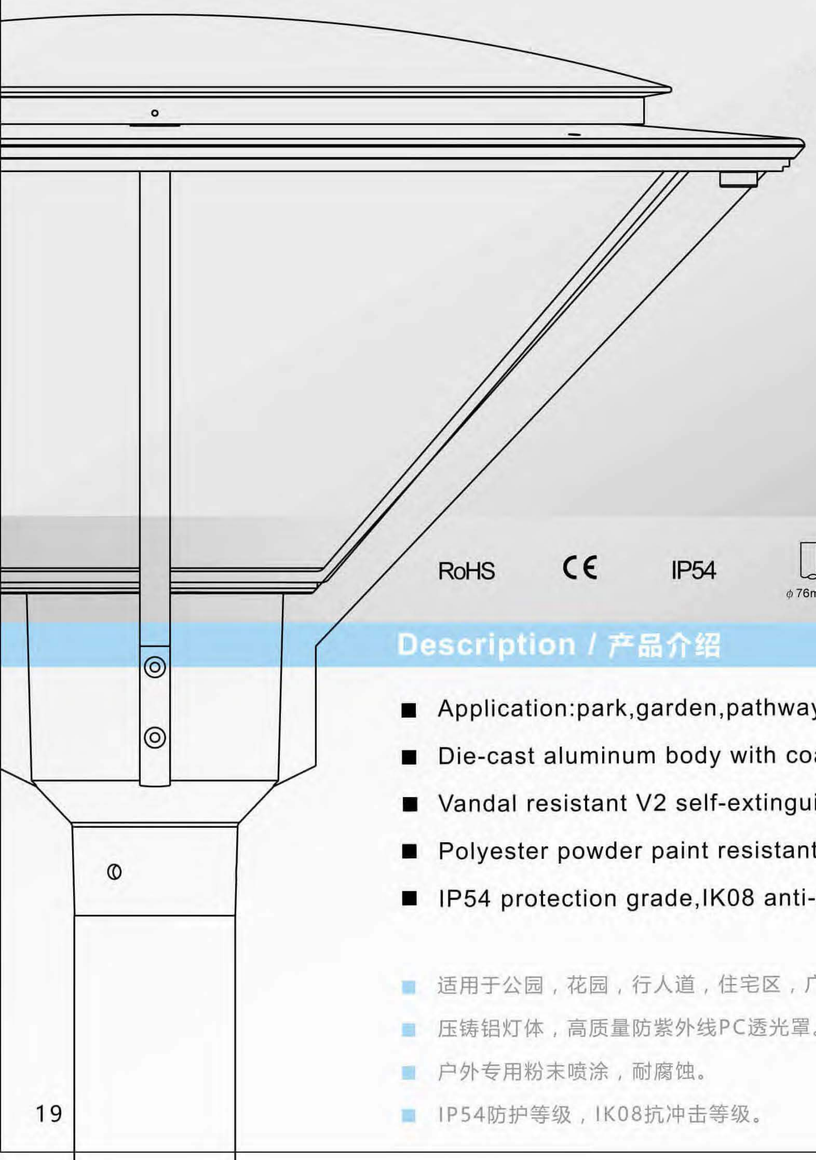

RoHS CE IP54 ϕ76mm 30000hr 360° beam angle

Description / 产品介绍

- Application:park,garden,pathway,residential area,etc..
- Die-cast aluminum body with coating finish.
- Vandal resistant V2 self-extinguishing,anti-UV PMMA diffuser.
- Polyester powder paint resistant to corrosion.
- IP54 protection grade,IK08 anti-collision grade.

- 适用于公园，花园，行人道，住宅区，广场等。
- 压铸铝灯体，高质量防紫外线PC透光罩。
- 户外专用粉末喷涂，耐腐蚀。
- IP54防护等级，IK08抗冲击等级。

Technical Parameter / 技术参数表

Model 型号	T-07606
Wattage 瓦数	30~60W
Efficiency 光效	95lm/w
Input voltage 工作电压	AC100-240V
CCT 色温	3000-6500K
Color 灯体颜色	◯ black 黑色 ◯ grey(RAL9006) 灰色 ◯ color customized 颜色定制
Mode of mounting 安装方式	◯ vertical mounting 垂直安装 ◯ top post 柱顶安装 ◯ wall mounting 壁装
Packing size 包装尺寸	720*720*510mm
Working temperation 工作温度	-30℃ ~ 40℃

DIMENSIONS
尺寸图

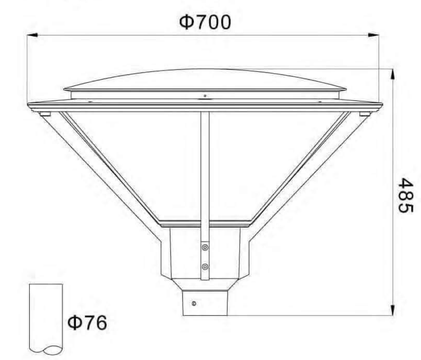

PHOTOMETRIC
配光曲线图

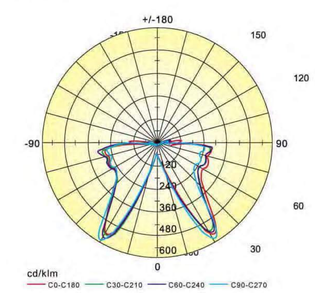

L-17111

LED Fence Light Series

LED护栏灯系列

RoHS CE IP65 30000hr

Description / 产品介绍

- High quality Q235 steel precisely cut by high speed laser cutting machine,anti-corrosion treatment of hot-dip galvanizing for inside and outside surfaces.
- The outside surface is dealed with powder coated of outdoor special powder which is weather resistant and wear resistant.
- Use high efficiency Bridgelux LED chips,high quality PC small angle spreadlight lens and UV-stabilised PC diffuser.
- Thermostable and anti-aging silicon rubber ring sealing ring,stainless steel fasteners.

- 采用优质Q235钢管，经高速激光切割机精准切割，内外表面热镀锌防腐处理。
- 灯体外表面喷涂户外耐候、耐磨粉末。
- 进口普瑞高光效LED芯片，优质光学级PC小角度偏光透镜，优质抗紫外线PC透光罩。
- 耐高温、抗老化硅胶密封圈，不锈钢紧固件。

Technical Parameter / 技术参数表

Model 型号	L-17111
Wattage 瓦数	12W/18W/24W/36W(+6W RGB)
Efficiency 光效	95lm/w
Input voltage 工作电压	DC 24V / DC 36V
CCT 色温	3000-6500K
Color 灯体颜色	◯ black 黑色 ◯ grey(RAL9006) 灰色 ◯ color customized 颜色定制
Mode of mounting 安装方式	crash barrier 护栏安装
Beam angle 发光角度	37°
Product size 产品尺寸	φ108*2000mm
Working temperation 工作温度	-30℃ ~ 40℃

DIMENSIONS 尺寸图

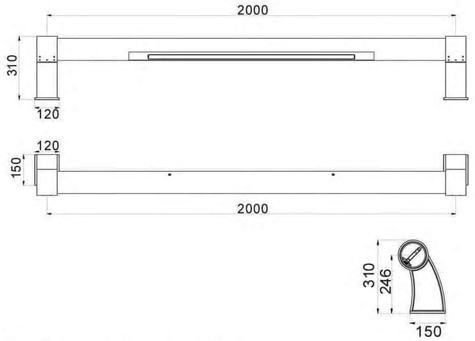

PHOTOMETRIC 配光曲线图

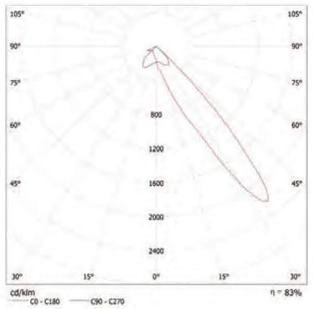

L-17112

LED Fence Light Series

LED护栏灯系列

ϕ102mm

ϕ76mm

RoHS CE IP65 30000hr

Description / 产品介绍

- Lamp body is high quality 304 stainless pipe precisely cut by high speed laser cutting machine.
- Use high efficiency Bridgelux LED chips,high quality PC small angle spreadlight lens.
- UV-stabilised PC diffuser,stainless steel fasteners.

- 采用优质304不锈钢管，经高速激光切割机精准切割。
- 进口普瑞高光效LED芯片，优质光学级PC小角度偏光透镜。
- 优质抗紫外线PC透光罩，不锈钢紧固件。

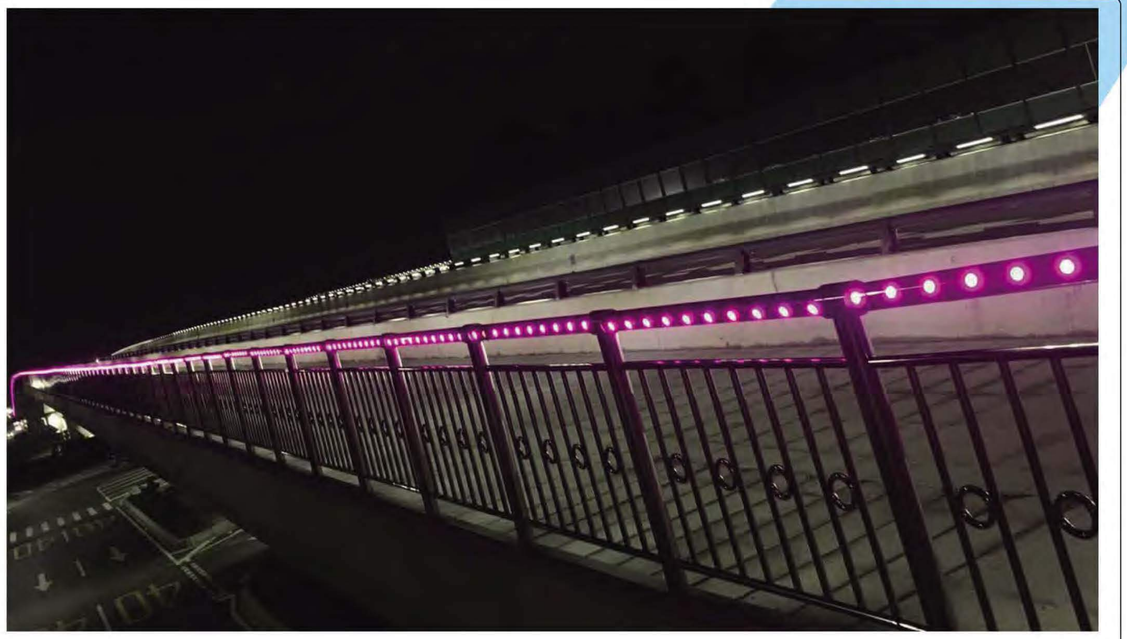

Technical Parameter / 技术参数表

Model 型号	T-17112
Wattage 瓦数	6W/12W/24W(+6W RGB)
Efficiency 光效	95lm/w
Input voltage 工作电压	DC24V / DC36V
CCT 色温	3000-6500K
Beam angle 发光角度	37°
Mode of mounting 安装方式	Pedestrian overpass 人行天桥
Product size 产品尺寸	φ102/φ76*1280mm
Working temperation 工作温度	-30℃ ~ 40℃

DIMENSIONS 尺寸图

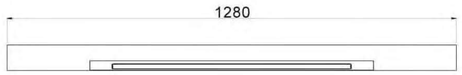

Ø102/Ø76

PHOTOMETRIC 配光曲线图

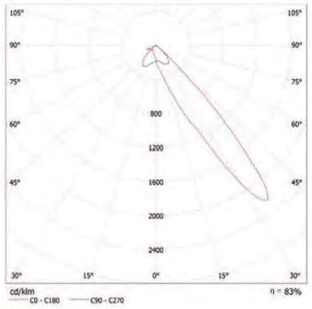

L-18401

LED Fence Light Series

LED护栏灯系列

RoHS CE IP65 30000hr

Description / 产品介绍

- High quality 606 aluminum alloy extrusion molding lamp body with good heat dissipation performance.
- Surface of lamp body is pwder coated with outdoor special powder.
- Use high efficiency imported LED chips,high quality PC wide-angle lens.
- UV-stabilised PC diffuser,stainless steel fasteners.

- 采用优质606铝合金挤压成型灯体，散热性能好。
- 外表面喷涂户外耐候、耐磨粉末。
- 进口高光效LED芯片，优质光学级PC大角度透镜。
- 优质抗紫外线PC透光罩，不锈钢紧固件。

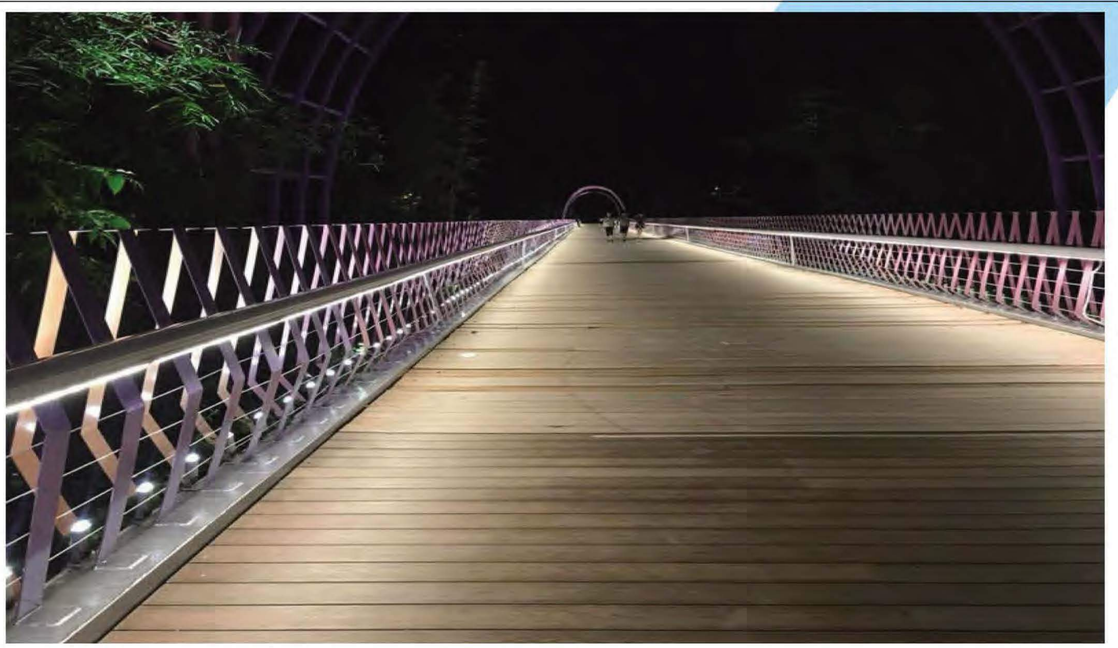

Technical Parameter / 技术参数表

Model 型号	L-18401
Wattage 瓦数	10W
Efficiency 光效	80lm/w
Input voltage 工作电压	DC24V
CCT 色温	3000-6500K
Color 灯体颜色	○ black 黑色 ○ grey(RAL9006) 灰色 ○ color customized 颜色定制
Mode of mounting 安装方式	○ fence 护栏安装 ○ hand rail 扶手栏杆安装
Light angle 发光角度	120°
Working temperation 工作温度	-30℃ ~ 40℃

DIMENSIONS 尺寸图

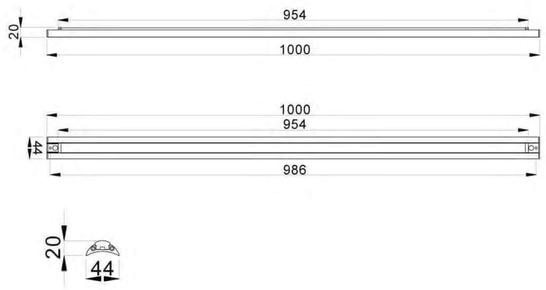

PRODUCT APPLICATION 产品应用