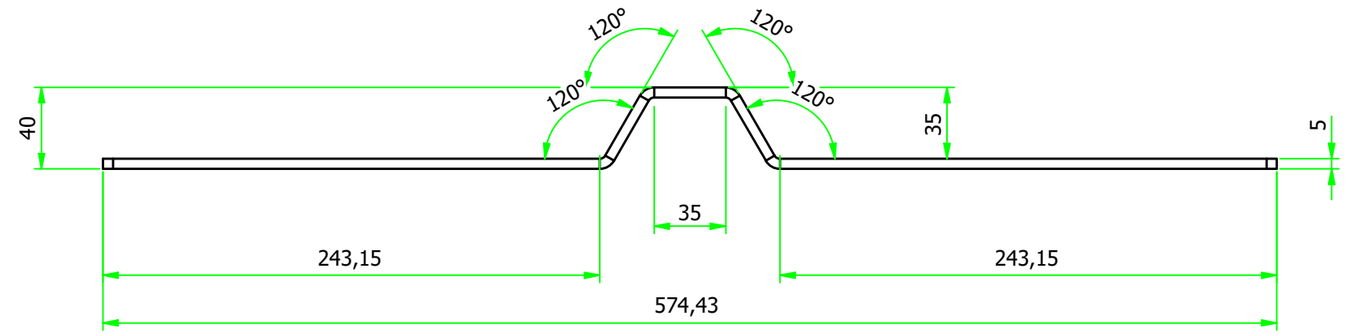


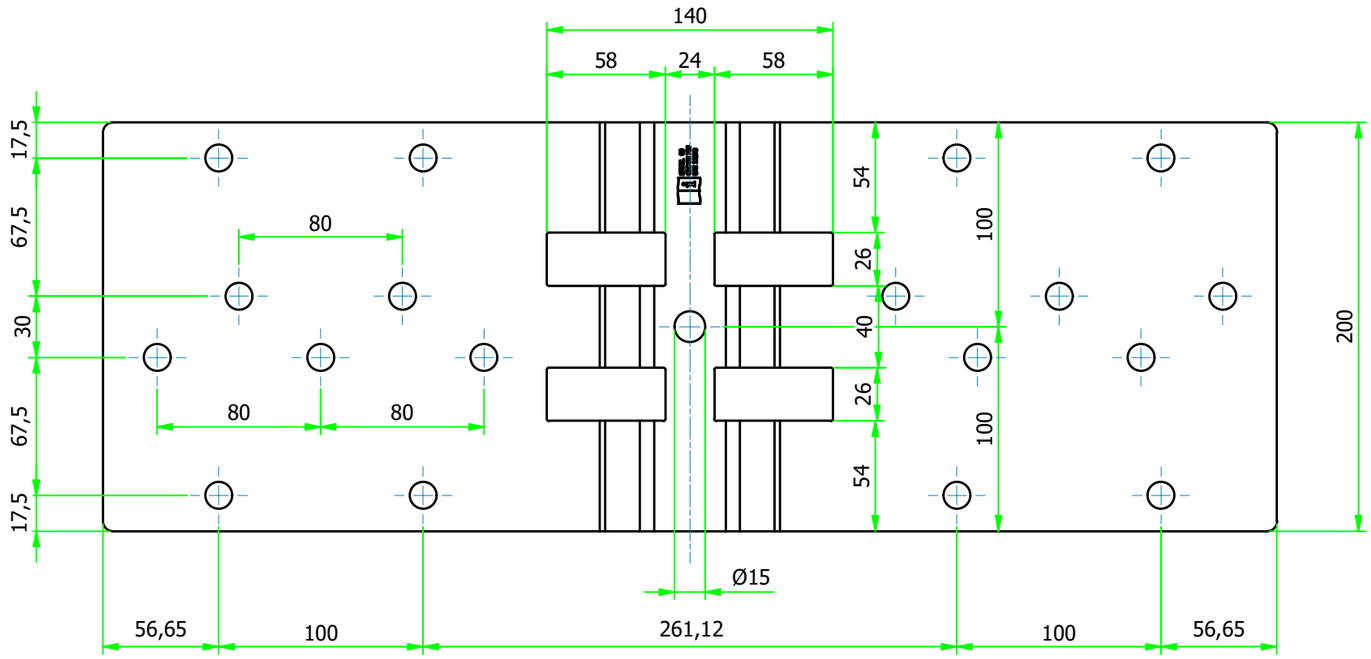


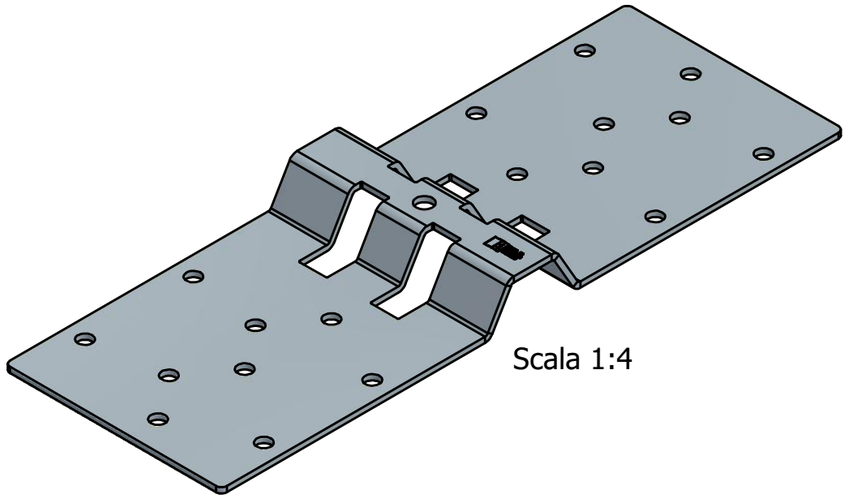

Scala 1:4

Rappresentazione
marcatura
Scala 1:1

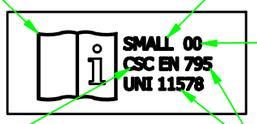


Libretto di istruzioni

Modello

Lotto/Anno di produzione

Produttore

Norma di riferimento

Raggio di piega R3
Fare attenzione al verso della piegatura!!!
n°18 Fori Ø13

| N° | Data | Modifica | Richiesto da | Eseg. da |
|---|---|---|---|---|
| 1 | 03/07/20 | Modificato disegno e aggiunto marcatura | E.B. | F.T. |

C.S.C. s.r.l.
ATTREZZATURE PER LA SICUREZZA
Via Europa, 1 - 42015 Correggio (Reggio Emilia) Italia
Tel. +39 0522 732009 - Fax. +39 0522 732059
www.cscedilizia.com

Cliente:
N° Commessa
N° Sezione
Sostituisce il:
Sostituito dal:

Dimensioni lineari non tollerate seguire tolleranze generali UNI-ISO 2768 - m
Dimensioni lineari di smussi e raccordi non tollerate seguire tolleranze generali UNI-ISO 2768 - m
Dimensioni angolari non tollerate seguire tolleranze generali UNI-ISO 2768 - v

Scala: 1:3
Note:
Disegnato da: H.D.
Materiale: S 235 JR (Fe 360 B)
Trattamento: Chromiting (alta resistenza)
Peso kg. 4,39 kg
n° Pezzi:
Data: 06/04/17
Descrizione: Base piana grande Small
Codice: 704
Verificato da: E.B.

Proprieta' riservata - Riproduzione Vietata - La ditta tutela i propri diritti a termine di Legge