Copyright Robert Bosch GmbH

A 258 490 078

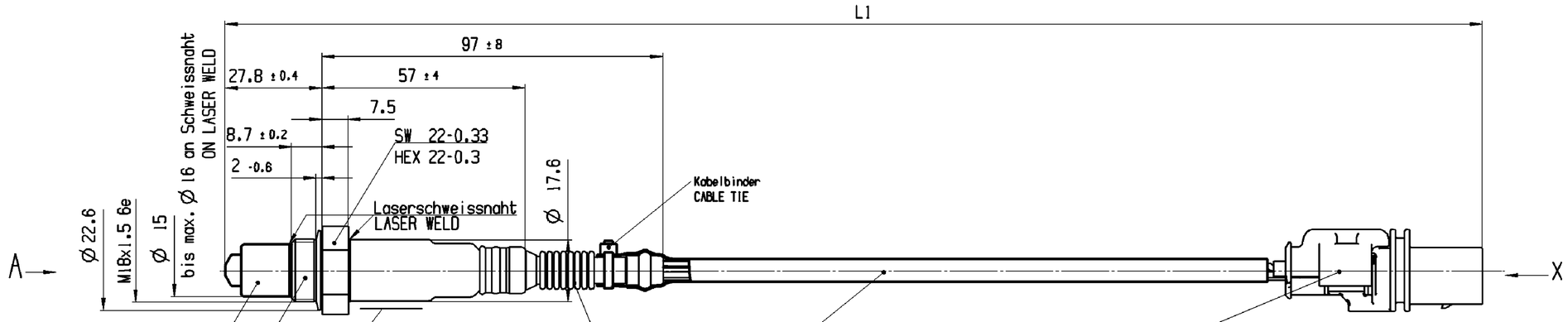

PTFE-Formschlauch, Farbe: grau
FORMED HOSE, MATERIAL: PTFE, COLOR: GREY

Beschriftung: RB-Warenzeichen, RB-Best.-Nr.
INSCRIPTION: RB-IDENTIFICATION, RB PART NO.

Gewinde mit Spezialfett gefettet
und durch Plastikkappe geschuetzt
Anzugsmoment: 40-60 Nm

THREAD AREA COATED WITH ANTI-SEIZE-MAT.
AND PROTECTED BY A PLATIC CAP
TIGHTEN WITH 40-60 NM

Doppelschutzrohr (D4)
Schutzrohrmaterial: X8CrNi2521

DOUBLE WALL PROTECTION TUBE (D4)
PROTECTION TUBE MATERIAL: X8CrNi2521

Glasseidenschlauch mit Silikon-
beschichtung, Ø -Aussen ca. 7,Farbe: schwarz
INSULATING TUBE, FIBER GLAS
SILICONE COVERED, Ø -APPR. 7, COLOR: BLACK

Radialdichtender Kupplungstecker
Fa. Robert Bosch
gemaess Angebotszeichnung 1 928 A00 019
Code 1 - Farbe: schwarz
ohne Druckausgleichselement

ADAPTER CONNECTOR WITH RADIAL SEAL
FA. ROBERT BOSCH
ACCORDING OFER DRAWING 1 928 A00 019
CODE 1 - COLOR: BLACK
WITHOUT PRESSURE COMPENSATION ELEMENT

A

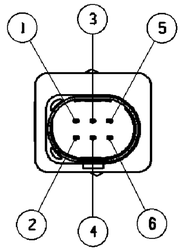

Steckerbelegung:
1: Pumpstrom (APE) / rot
2: Virtuelle Masse (IPN) / gelb
3: Heizertakt - (H-) / weiss
4: Heizung +U Batt (H+) / grau
5: Trimm-Widerstand (RT) / (gruen*)
6: Nernstspannung (RE+) / schwarz

CONNECTOR PINOUT:

1: PUMPING CURRENT (APE)/ RED
2: VIRTUELLE GROUND (IPN)/ YELLOW
3: HEATER - (H-) / WHITE
4: HEATER + V BATT (H+) / GREY
5: TRIM RESISTOR (RT) / (GREEN*)
6: NERNST VOLTAGE (RE+) / BLACK

Kontaktflaechen vergoldet
TERMINAL SURFACE GOLD PLATED

*Vorschlag fuer Gegenstecker
*PROPOSAL FOR MATING CONNECTOR

X 2:1 nur Doppelschutzrohr gezeichnet
ONLY DOUBLE WALL PROTECTION TUBE DRAWN

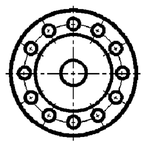

Spannungsversorgung nur ueber Betriebselektronik
POWER SUPPLY ONLY THROUGH CONTROL ELECTRONICS

LSU 4.9

file a258490078.e001/d_02

Technische Kundenunterlagen (TKU) / TECHNICAL CUSTOMER INFORMATION
LSU: Y 258 K01 036 (3)

B 258 490 078	0 258 017 025	1000±20	.	7.5 V / ca.7.5 W	IP X 7	
Entwurfs-Zchng. DRAFT DRAWING NO	Bestell-Nummer ORDER NUMBER	L1	.	Nennspannung/Leistung NOM. VOLTAGE/WATTAGE	Wasserschutz n. DIN WATER PROT (DIN)	Bemerkungen REMARKS

Nr NO	Aenderung CHANGE	gez. DWN.	gueltig VALID	gepr CHK.
03	neue TKU	La	14.10.2009	Har
02	TKU geaendert	Dis	02.09.2003	Hi
01	Freigabe Nr. hinzu	Dis	28.05.2003	Hi

Dokumentenart/ DOCUMENT TYPE AGZ

Nicht tol. Masse
NON TOLERANCED DIMENSIONS
±0.5 mm, ±3 °

Massstab SCALE 1:1 | Gewicht WEIGHT .

Angebots-zeichnung | OFFER DRAWING

	Datum/ DATE	Name/ NAME
gez/DWN	28.03.2003	Pt
gep/CHK	28.03.2003	Pt
ges/APP	.	.

Benennung/ TITLE
BEHEIZTE LAMBDA-SONDE
HEATED LAMBDA SENSOR

Original: GS-SI/ENX

Nr./ NO. A 258 490 078

de/en | Blatt SHEET 1 | 1 Bl/SH

Ersetzt/ REPLACES . | Ersetzt durch/ REPLACE BY .

Gr.St. VOLUME . | DIN A2 | UG

BOSCH

Ausfuellanleitung N12A D11/1 beachten!

OBSERVE INSTRUCTIONS FOR FILLING OUT N12A D11/1

Weit. Anwendgn. Angebotszeichnungen
FURTHER FOREIGN LANGUAGE OFFER DWGS

© ROBERT BOSCH GMBH. ALL RIGHTS RESERVED, ALSO REGARDING ANY DISPOSAL, EXPLOITATION, REPRODUCTION, EDITING, DISTRIBUTION, AS WELL AS IN THE EVENT OF APPLICATIONS FOR INDUSTRIAL PROPERTY RIGHTS.

© Robert Bosch GmbH. Alle Rechte vorbehalten, auch bzgl. jeder Verfügung, Verwertung, Reproduktion, Bearbeitung, Weitergabe sowie für den Fall von Schutzrechtsanmeldungen.

CI/NEW 103.2007 A A2