Periskop

Ref. AT4113B

Luminario de empotrar en falso plafón, dirigible 360º y orientable 45º, optica de 40º, disponible en 20º. Fabricado en fundición de aluminio. Led CREE, Driver TRIAC multivoltaje EAGLERISE. Color blanco

40° | UGR <25 | Seguridad Fotobiológica 1

IP 20 | 850°C | F | eco | LED

Dimensiones

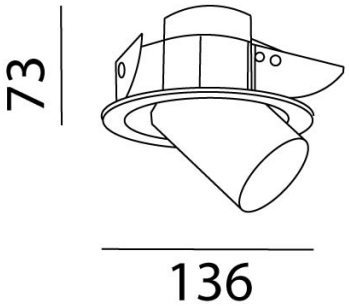

Instalación: Para el montaje se perfora 125 mm, cablear y colocar.

Características técnicas

750 lm	Lúmenes
3000 K	Temperatura
10 W	Potencia
0.840 Kg	Peso
50000	Horas de vida útil
0,95	Factor de Potencia
92	Rendimiento (%)
90	CRI
2	Años de garantía

Voltaje: 100-240V 50/60H

Datos fotométricos

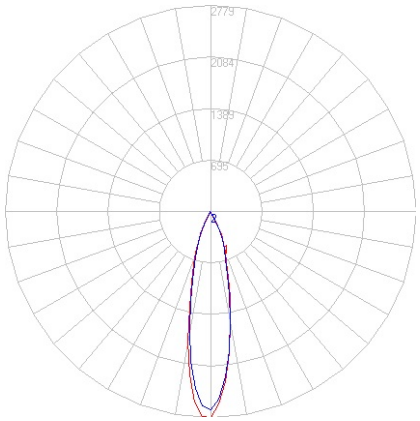

NORMAGRUP ILUMINACIÓN DE MÉXICO S.A. DE C.V.
Gral. Mariano Escobedo No. 353-A OFICINA 502
Col. Polanco Sección V
C.P. 11570 CDMX México
55 7258 8822
www.aurolighting.com.mx
auro@aurolighting.com.mx