Ficha técnica

Mass

Ref. AMLA145

Marco para luminario MASS o lámpara GU10, fabricado en aluminio, color blanco, 4 direcciones inclinables, diseño redondo, se puede integrar mejor con el espacio. Ángulo de apertura de 25º.

IP 20 | 850°C | F | eco | LED

Dimensiones

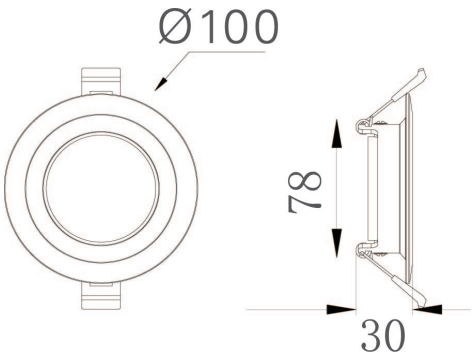

Instalación: Crear perforación circularde 75 mm y cablear el luminario, subir los resortes e introducir el luminario.

Características técnicas

0 lm	Lúmenes
0	Temperatura
0	Potencia
0.22 Kg	Peso
0	Factor de Potencia
0	Rendimiento (%)
0	CRI
2	Años de garantía

Voltaje:

Datos fotométricos

NORMAGRUP ILUMINACIÓN DE MÉXICO S.A. DE C.V.
Gral. Mariano Escobedo No. 353-A oficina 502
Col. Polanco Sección V
C.P. 11570 CDMX México
55 7258 8822
www.aurolighting.com.mx
auro@aurolighting.com.mx

Normagrup
Sense of Technology