JOOLZ POSITIVE DESIGN

designed in The Netherlands

# instruction manual - Joolz food tray
# Gebrauchsanweisung - Joolz Ablagetisch
# manual de instrucciones - Joolz bandeja para alimentos
# manuel d'instructions - Joolz tablette

DAY GEO

**compatible with:**
Joolz Day$^{2}$, Joolz Day$^{3}$, Joolz Day$^{+}$
Joolz Geo, Joolz Geo$^{2}$

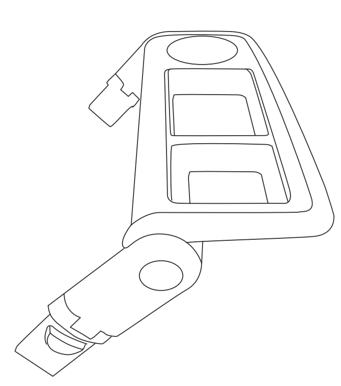

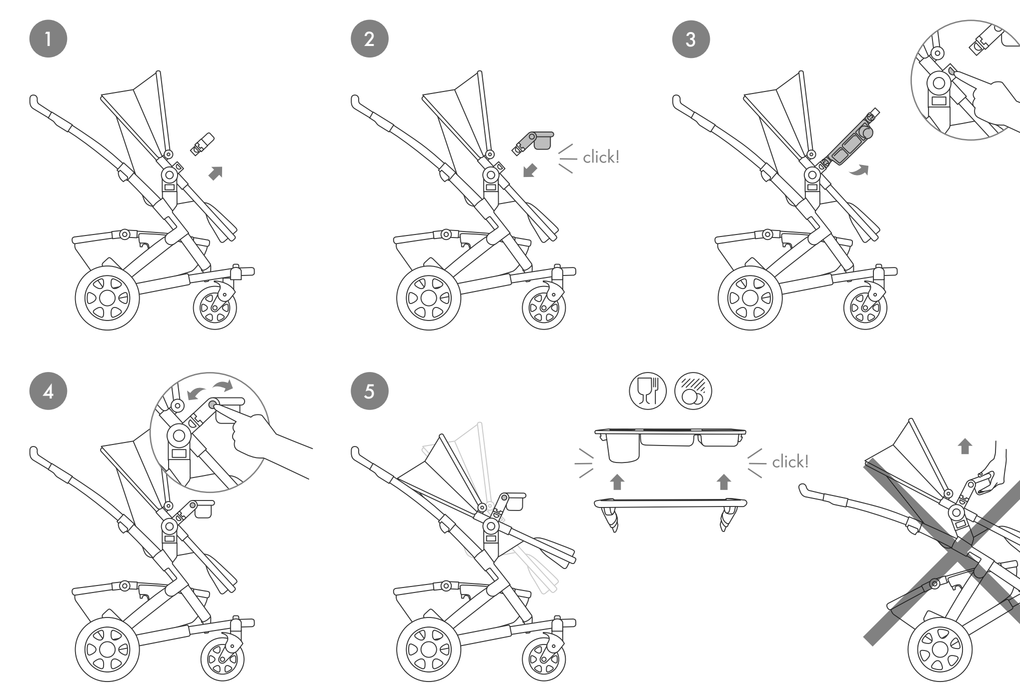


# ⚠ WARNING

en

## WARNING!

**KEEP THESE INSTRUCTIONS FOR FUTURE REFERENCE.**

- Never leave child unattended. Failure to follow these warnings and instructions could result in serious injury or death.
- Never use the food tray on the cot.
- Never place hot drinks or hot food in the food tray (maximum 38° celcius/ 112° fahrenheit).
- Always use the food tray in a horizontal position.
- Always confirm the food tray is properly secured to the pushchair before use.
- Always empty the food tray when disengaging the seat from the frame or adjusting the seat angle.
- Always remove the food tray before folding the pushchair.
- Care must be taken when attaching or removing the food tray to avoid injury.
- The food tray is not suitable for restraining the child. Always use the seat harness to secure the child.
- Using the food tray on uneven or rough terrains may cause leaks or spills.
- Using a lid for cups is recommended.
- Maximum weight on the food tray: 1,5kg / 3lbs.
- Never lift the pushchair by the food tray.
- Applying excessive force or load to the food tray may cause damage to the pushchair or food tray.
- Never use the food tray if any part is damaged or when parts are missing.
- The food tray is intended for use with the Joolz Geo$^{1/2}$ and Day$^{2/3/+}$ only.
- Always wash the food tray according to the cleaning instructions before/after each use.

### Cleaning instructions

The food tray compartment is dishwasher proof. Clean other parts of the food tray with lukewarm water and a soft cloth.

de

## WARNUNG!

**DIESE ANLEITUNG FÜR REFERENZZWECKE AUFBEWAHREN.**

- Lassen sie ihr kind niemals unbeaufsichtigt. Die nichtbeachtung dieser warnungen und anweisungen kann zu schweren verletzungen oder zum tod führen.
- Das essenstablett niemals auf der babywanne/babywiege verwenden.
- Niemals heiße getränke oder warmes essen auf das essenstablett setzen (max. 38°C).
- Das essenstablett immer in einer horizontalen position verwenden.
- Vor der nutzung immer bestätigen, ob das essenstablett sicher am kinderwagen befestigt ist.
- Das essenstablett immer entleeren, bevor der sitz aus dem rahmen gelöst oder die sitzneigung geändert wird.
- Das essenstablett vor dem zusammenklappen des kinderwagens immer entfernen.
- Beim anbringen oder entfernen des essenstabletts vorsichtig vorgehen, um verletzungen zu vermeiden.
- Das essenstablett eignet sich nicht zum zurückhalten des kindes. Sichern sie das kind immer mit dem sicherheitsgurt.
- Wenn das essenstablett auf unebenem terrain verwendet wird, könnten essen oder getränke auslaufen oder verschüttet werden.
- Becher sollten mit einem deckel verschlossen werden.
- Max. Gewicht des essenstabletts: 1,5kg
- Den kinderwagen/buggy niemals am essenstablett anheben.
- Wenn das essenstablett einer übermäßigen kraft oder last ausgesetzt wird, könnte der kinderwagen/buggy oder das essenstablett beschädigt werden.
- Das essenstablett niemals verwenden, wenn ein teil beschädigt ist oder fehlt.
- Das essenstablett ist nur für den gebrauch mit Joolz Geo$^{1/2}$ und Day$^{2/3/+}$ vorgesehen.
- Das essenstablett vor/nach jedem gebrauch immer gemäß den reinigungsanweisungen reinigen.

### Reinigungsanweisungen

Die Schale des Essenstabletts ist spülmaschinenfest. Reinigen Sie die anderen Teile des Essenstabletts mit lauwarmem Wasser und einem weichen Tuch.

nl

## WAARSCHUWING!

**BEWAAR DEZE INSTRUCTIES VOOR TOEKOMSTIG GEBRUIK.**

- Laat het kind nooit zonder toezicht achter. Het niet opvolgen van deze waarschuwingen en instructies kan leiden tot ernstig of dodelijk letsel.
- Gebruik de voedseltray nooit in het ledikantje/wiegje.
- Plaats nooit warme dranken of warm eten in de voedseltray (maximaal 38°c/112°f).
- Gebruik de voedseltray altijd in horizontale positie.
- Controleer voor gebruik altijd of de voedseltray correct aan de kinderwagen is bevestigd.
- Zorg dat de voedseltray altijd leeg is als het stoeltje van het frame wordt verwijderd of als het stoeltje wordt versteld.
- Verwijder altijd eerst de voedseltray voordat de kinderwagen wordt opgevouwen.
- Ga voorzichtig te werk bij het bevestigen of verwijderen van de voedseltray om letsel te voorkomen.
- De voedseltray is niet geschikt om het kind tegen te houden. Gebruik altijd de gordel van het stoeltje om het kind vast te maken.
- Het gebruik van de voedseltray op oneffen of ruw terrein kan leiden tot lekkage of morsen.
- Het gebruik van deksels voor bekers wordt aangeraden.
- Maximaal gewicht op de voedseltray: 1,5 kg.
- Til de buggy/kinderwagen nooit op aan de voedseltray.
- Overmatige kracht uitoefenen op de voedseltray of deze overmatig beladen, kan schade veroorzaken aan de buggy/kinderwagen of de voedseltray.
- Gebruik de voedseltray nooit als er delen beschadigd zijn of ontbreken.
- De voedseltray is uitsluitend bedoeld voor gebruik met de Joolz Geo$^{1/2}$ en Day$^{2/3/+}$.
- Reinig de voedseltray altijd volgens de reinigingsvoorschriften voor en na ieder gebruik.

### Reinigingsvoorschriften

Het vak in de voedseltray kan in de afwasmachine. Reinig de andere onderdelen van de voedseltray met lauw water en een zachte doek.

fr

## AVERTISSEMENT!

**VEUILLEZ CONSERVER CES INSTRUCTIONS POUR RÉFÉRENCE ULTÉRIEURE.**

- Ne laissez jamais votre enfant sans surveillance. Le non respect de ces avertissements et instructions pourrait entraîner des blessures graves ou mortelles.
- N'utilisez jamais le plateau sur la nacelle/le berceau.
- Ne posez jamais de boissons ou d'aliments chauds sur le plateau (maximum: 38°c).
- Utilisez toujours le plateau en position horizontale.
- Assurez-vous toujours que le plateau est correctement fixé à la poussette avant utilisation.
- Videz toujours le plateau avant d'enlever le siège du châssis ou d'en ajuster l'angle.
- Retirez toujours le plateau avant de plier la poussette.
- Pour éviter toute blessure, faites toujours preuve de prudence en fixant ou en retirant le plateau.
- Le plateau n'est pas un substitut convenable au système de retenue de la poussette. Utilisez toujours le harnais du siège pour assurer la sécurité de votre enfant.
- Si vous utilisez le plateau sur des terrains irréguliers ou cahoteux, son contenu risque de déborder ou de se renverser.
- Il est conseillé d'utiliser un couvercle avec les gobelets.
- Poids maximum sur le plateau: 1,5kg
- Ne soulevez jamais la poussette en l'attrapant par le plateau.
- Exercer une force excessive sur le plateau ou le surcharger pourrait endommager la poussette ou le plateau.
- N'utilisez jamais le plateau si l'une de ses pièces est endommagée ou manquante.
- Le plateau est uniquement destiné à l'utilisation avec les poussettes Joolz Geo$^{1/2}$ et Day$^{2/3/+}$.
- Lavez toujours le plateau conformément aux instructions avant/après chaque utilisation.

### Instructions de nettoyage

Le compartiment du plateau est compatible lave-vaisselle. Nettoyez les autres pièces du plateau à l'eau tiède avec un chiffon doux.

es

## ADVERTENCIA!

**GUARDAR LAS INSTRUCCIONES PARA USOS FUTUROS.**

- Nunca deje al niño sin supervisar.
- El incumplimiento de estas advertencias e instrucciones puede resultar en lesiones graves incluso la muerte.
- Nunca use la bandeja de alimentos en la cuna /moisés.
- Nunca coloque bebidas calientes o alimentos calientes en la bandeja de comida (máximo 38 ° celcius / 112 ° fahrenheit).
- Siempre use la bandeja de alimentos en posición horizontal.
- Siempre confirme que la bandeja de alimentos está bien asegurada al cochecito antes de usarla.
- Siempre vaciar la bandeja de alimentos al desenganchar el asiento del marco o ajustar el ángulo del asiento.
- Retire siempre la bandeja de alimentos antes de doblar el cochecito. Se debe tener cuidado al sujetar o retirar la bandeja de alimentos para evitar lesiones.
- La bandeja de alimentos no es adecuada para retener al niño. Utilice siempre el arnés del asiento para asegurarlo.
- El uso de la bandeja de alimentos en terrenos accidentados o irregulares puede causar fugas o derrames.
- Se recomienda usar una tapa para tazas.
- Peso máximo en la bandeja de alimentos: 1,5kg / 3lbs.
- Nunca levante la silla de paseo con la bandeja de comida.
- La aplicación de fuerza o carga excesiva a la bandeja de alimentos puede causar daños en la silla de paseo o en ella misma.
- Nunca use la bandeja de comida si alguna pieza está dañada o faltan piezas.
- La bandeja de alimentos está diseñada para usarse únicamente con los Joolz Geo$^{1/2}$ y Day$^{2/3/+}$.
- Lave siempre la bandeja de alimentos de acuerdo con las instrucciones de limpieza antes / después de cada uso.

### Instrucciones de limpieza

El compartimiento de la bandeja de alimentos se puede usar en lavavajillas. Limpie las otras partes de la bandeja de alimentos con agua tibia y un paño suave.

pt

## AVISO!

**GUARDE ESTAS INSTRUÇÕES PARA REFERÊNCIA FUTURA.**

- Nunca deixe crianças sem supervisão. O não cumprimento destes avisos e instruções pode provocar lesões graves ou morte.
- Nunca utilize o tabuleiro de comida no berço/alcofa.
- Nunca coloque bebidas quentes ou comida quente no tabuleiro de comida (máximo de 38 °celcius/ 112 °fahrenheit).
- Utilize sempre o tabuleiro de comida na posição horizontal.
- Confirme sempre que o tabuleiro de comida está devidamente fixado ao carrinho antes de utilizar.
- Retire sempre tudo do tabuleiro de comida ao desprender o assento da estrutura ou ao ajustar o ângulo do assento.
- Retire sempre o tabuleiro de comida antes de dobrar o carrinho.
- Deve ter cuidado ao colocar ou ao retirar o tabuleiro de comida para evitar lesões.
- O tabuleiro de comida não é adequado para prender a criança. Utilize sempre o cinto do assento para prender a criança.
- A utilização do tabuleiro de comida num piso desnivelado ou irregular pode provocar a queda de objetos ou o derramamento de líquidos.
- Recomenda-se a utilização de uma tampa nos copos.
- Peso máximo no tabuleiro de comida: 1,5 kg/3 lbs.
- Nunca levante o carrinho de bebé pelo tabuleiro de comida.
- A aplicação de força ou a colocação de carga em excesso no tabuleiro de comida pode causar danos no carrinho de bebé ou no tabuleiro.
- Nunca utilize o tabuleiro de comida se alguma peça estiver danificada ou em falta.
- O tabuleiro de comida destina-se apenas a ser utilizado com o Joolz Geo$^{1/2}$ e Day$^{2/3/+}$.
- Lave sempre o tabuleiro de comida de acordo com as instruções de limpeza antes/após cada utilização.

### Instruções de limpeza

O compartimento do tabuleiro de comida pode ser lavado na máquina de lavar loiça. Limpe as outras peças do tabuleiro de comida com água morna e um pano suave. tabuleiro de comida bon appétit.

it

## AVVERTENZA!

**CONSERVARE QUESTE ISTRUZIONI COME RIFERIMENTO FUTURO.**

- Non lasciare mai il bambino incustodito. Il mancato rispetto di questi avvisi e delle istruzioni può causare gravi lesioni , anche letali.
- Non usare mai il vassoio per il cibo sulla culla/lettino.
- Non posizionare mai bevande calde o cibo caldo sul vassoio per il cibo (temperatura massima 38° celsius)
- Utilizzare sempre il vassoio per il cibo in posizione orizzontale.
- Assicurarsi sempre che il vassoio per il cibo sia fissato correttamente al passeggino prima dell'uso.
- Svuotare sempre il vassoio per il cibo quando si sgancia il seggiolino dal telaio o si regola l'inclinazione del seggiolino.
- Rimuovere sempre il vassoio per il cibo quando si piega il passeggino.
- Fare attenzione quando si attacca o si rimuove il vassoio per il cibo per evitare lesioni.
- Il vassoio per il cibo non è adatto per essere utilizzato come sistema di ritenuta del bambino. Usare sempre la cintura di sicurezza del seggiolino per auto come sistema di ritenuta del bambino.
- L'utilizzo del vassoio per il cibo su terreni irregolari o dissestati potrebbe causare perdite o fuoriuscite.
- Si consiglia di usare un coperchio per le tazze.
- Peso massimo sul vassoio per il cibo: 1,5 kg.
- Non sollevare mai il passeggino prendendolo per il vassoio per il cibo.
- L'applicazione di una forza o di un carico eccessivi sul vassoio per il cibo potrebbe causare danni al passeggino o al vassoio.
- Non usare mai il vassoio per il cibo se le parti sono danneggiate o mancanti.
- Il vassoio per il cibo è stato progettato per essere usato solo con i passeggini Joolz Geo$^{1/2}$ e Day$^{2/3/+}$.
- Lavare sempre il vassoio per il cibo prima e dopo ogni utilizzo seguendo le istruzioni per la pulizia.

### Istruzioni per la pulizia

Lo scomparto del vassoio per il cibo può essere lavato in lavastoviglie. Lavare le altre parti del vassoio per il cibo con acqua tiepida e un panno morbido.

sv

## VARNING!

**BEHÅLL DESSA INSTRUKTIONER FÖR FRAMTIDA BRUK.**

- Lämna aldrig barnet utan uppsikt. Att inte följa dessa varningar och anvisningar kan leda till allvarliga skador eller dödsfall.
- Använd aldrig matbrickan tillsammans med liggdelen/babykorgen.
- Placera aldrig varma drycker eller varm mat på matbrickan (högst 38°c).
- Placera alltid matbrickan horisontellt.
- Kontrollera alltid att matbrickan har fästs korrekt i barnvagnen innan den används.
- Töm alltid matbrickan innan sittdelen kopplas loss från ramen eller sittdelens vinkel justeras.
- Ta alltid bort matbrickan innan barnvagnen fälls ihop.
- Var försiktig när matbrickan fästs eller tas bort för att undvika att skada dig.
- Matbrickan är inte lämplig för att hålla fast ett barn. Använd alltid selen för att spänna fast barnet.
- Att använda matbrickan på ojämnt underlag kan leda till spill.
- Det rekommenderas att använda muggar med lock.
- Matbrickan tål en vikt på högst 1,5kg.
- Lyft aldrig barnvagnen i matbrickan.
- Överdriven kraft och/eller belastning på matbrickan kan skada barnvagnen och matbrickan.
- Använd aldrig matbrickan om någon del av den är skadad eller saknas.
- Matbrickan är endast avsedd för Joolz Geo$^{1/2}$ och Day$^{2/3/+}$.
- Diska alltid matbrickan enligt anvisningarna före/efter varje användning.

### Anvisningar för rengöring

Matbrickans fack kan diskas i diskmaskin. Rengör brickans andra delar med ljummet vatten och en mjuk trasa.

no

## ADVARSEL!

**OPPBEVAR DISSE INSTRUKSJONENE FOR SENERE REFERANSE.**

- Forlat aldri barnet uten tilsyn. Unværelse av å følge disse advarslene og instruksjonene kan resultere i alvorlige personskader eller død.
- Bruk aldri matbrettet på liggedelen/babykurven.
- Plasser aldri varme drikker eller varm mat i matbrettet (maksimum 38° celsius/ 112° fahrenheit)
- Bruk alltid matbrettet i horisontale posisjon.
- Kontroller alltid at matbrettet er riktig festet til sportsvognen før bruk.
- Tøm alltid matbrettet når sittedelen løsnes fra rammen eller sittedelens vinkel justeres.
- Fjern alltid matbrettet før sportsvognen foldes sammen.
- Det må utvises forsiktighet når du fester eller fjerner matbrettet for å unngå skade.
- Matbrettet er ikke egnet for å sikre barnet. Bruk alltid selen for sittedelen for å sikre barnet.
- Bruk av matbrettet på ujevnt terreng kan føre til lekkasjer eller søl.
- Det anbefales å bruke lokk for kopper.
- Maksimal vekt på matbrettet: 1,5kg/3lbs
- Løft aldri barnevognen/sportsvognen med matbrettet.
- Påføring av overdreven kraft eller belastning på matbrettet kan forårsake skade på barnevognen/sportsvogn eller matbrettet.
- Bruk aldri matbrettet hvis noen av delene er skadet eller hvis deler mangler.
- Matbrettet er kun beregnet for bruk med Joolz Geo$^{1/2}$ og Day$^{2/3/+}$.
- Vask alltid matbrettet i samsvar med rengjøringsinstruksjonene før/etter hver bruk.

### Rengjøringsinstruksjoner

Rommene til matbrettet kan vaskes i oppvaskmaskin. Rengjør de andre delene av matbrettet med lunkent vann og en myk klut.

fi

## VAROITUS!

**PIDÄ NÄMÄ OHJEET TALLELLA MYÖHEMPÄÄ TARVETTA VARTEN.**

- Älä koskaan jätä lasta ilman valvontaa. Näiden varoitusten ja ohjeiden laiminlyönti voi johtaa vakavaan vammaan tai kuolemaan.
- Älä koskaan käytä ruokatelinettä istuin- tai makuuosana.
- Älä koskaan aseta kuumia juomia tai kuumaa ruokaa ruokatelineelle (enintään 38° celsius/ 112° fahrenheit)
- Käytä ruokatelinettä aina vaakasuuntaisessa asennossa.
- Vahvista aina, että ruokateline on asianmukaisesti kiinnitetty rattaisiin ennen käyttöä.
- Tyhjennä ruokateline aina ennen istuimen irrottamista rungosta tai ennen istuimen kulman säätöä.
- Irrota ruokateline aina ennen rattaiden kokoontaittamista.
- Ole huolellinen ruokatelinettä kiinnittäessä tai irrottaessa, jotta vammat vältetään.
- Ruokateline ei sovellu lapsen kiinnipitämiseen. Käytä aina istuinvaljaita lapsen kiinnittämiseen.
- Ruokatelineen käyttö epätasaisessa tai karkeassa maastossa voi aiheuttaa vuotoja tai läikkymisiä.
- Suosittelemme kannen käyttöä kupeissa.
- Ruokatelineen suurin paino: 1,5 kg/3 lbs
- Älä koskaan työnnä rattaita ruokatelineestä.
- Liiallisen voiman tai kuorman käyttäminen ruokatelineessä voi aiheuttaa vahinkoja rattaille tai ruokatelineelle.
- Älä koskaan käytä ruokatelinettä, jos jokin sen osa on vahingoittunut tai osia puuttuu.
- Ruokateline on tarkoitettu käytettäväksi vain Joolz Geo$^{1/2}$- ja Day$^{2/3/+}$-rattaiden kanssa.
- Pese aina ruokateline puhdistusohjeiden mukaisesti ennen jokaista käyttöä ja sen jälkeen.

### Puhdistusohjeet

Ruokatelinelokero kestää pesun astianpesukoneessa. Puhdista muut ruokatelineen osat haalealla vedellä ja pehmeällä liinalla.

da

## ADVARSEL!

**GEM VEJLEDNINGEN SOM FREMTIDIG REFERENCE.**

- Lad aldrig dit barn være uden opsyn. Hvis disse advarsler og instruktioner ikke overholdes, kan det føre til alvorlig personskade eller dødsfald.
- Brug aldrig madbakken på barnesengen/vuggen.
- Placer aldrig varme drikkevarer eller fødevarer på madbakken (maksimum 38° celsius)
- Anvend altid madbakken i vandret position.
- Kontroller altid før brug, at madbakken er sat korrekt fast på klapvognen.
- Tøm altid madbakken, hvis sædet skal tages af fra stellet, eller hvis sædets vinkel skal justeres.
- Tag altid madbakken af, før klapvognen foldes sammen.
- For at undgå tilskadekomst skal du altid være forsigtig, når du monterer madbakken eller tager den af.
- Madbakken er ikke egnet til at fastholde barnet. Brug altid selen til at sikre barnet.
- Hvis madbakken bruges i ujævnt eller knoldet terræn, kan der ske spild og lækager.
- Det anbefales at bruge låg til kopper.
- Maksimal vægt på madbakken: 1,5 kg
- Løft aldrig klapvognen ved at holde fast i madbakken.
- Hvis der anvendes for stor kraft eller belastning på madbakken, kan klapvognen eller madbakken på i stykker.
- Brug aldrig madbakken, hvis en eller flere dele er gået i stykker eller mangler.
- Madbakken er kun beregnet til brug med Joolz Geo$^{1/2}$ og Day$^{2/3/+}$.
- Vask altid madbakken i henhold til rengøringsinstruktionerne før/efter hver brug.

### Rengøringsinstruktioner

Madbakkens beholder kan vaskes i opvaskemaskine. Andre dele af madbakken skal rengøres med lunkent vand og en blød klud.

ru

## ПРЕДУПРЕЖДЕНИЕ!

**СОХРАНИТЕ ДАННЫЕ УКАЗАНИЯ ДЛЯ ИХ ИСПОЛЬЗОВАНИЯ В БУДУЩЕМ.**

- Никогда не оставляйте своего ребенка без присмотра. Игнорирование предупреждений и невыполнение данных указаний может привести к серьезным травмам или смерти.
- Никогда не используйте поднос для еды на детской кроватке/люльке.
- Никогда не ставьте горячую еду или горячие напитки на поднос для еды (максимальная температура не должна превышать 38°c / 112 °f).
- Всегда пользуйтесь подносом для еды только в горизонтальном положении.
- Всегда проверяйте надежность закрепления подноса для еды на коляске перед его использованием.
- Всегда опустошайте поднос для еды при снятии сиденья с рамы и при регулировании угла наклона сиденья.
- Всегда снимайте поднос для еды перед складыванием коляски.
- Во избежание травм при закреплении подноса для еды и его снятии следует соблюдать осторожность.
- Поднос для еды не предназначен для ограничения подвижности ребенка. Для закрепления ребенка всегда используйте привязные ремни сиденья.
- Использование подноса для еды при расположении коляски на наклонной или неровной поверхности может привести к пролитию и разливанию напитков и жидкой пищи.
- Рекомендуется использовать чашки с крышками.
- Максимально допустимый вес продуктов, помещаемых на поднос для еды: 1,5 кг / 3lbs
- Никогда не поднимайте коляску, держа ее за поднос для еды.
- Чрезмерная сила или нагрузка на поднос для еды может привести к его повреждению или повреждению коляски.
- Не разрешается пользоваться подносом для еды, если какие-либо его части утеряны или повреждены.
- Поднос для еды предназначен для использования только с колясками моделей Joolz Geo$^{1/2}$ и Day$^{2/3/+}$.
- Всегда мойте поднос для еды до/после каждого его использования в соответствии с указаниями по мойке.

### Указания по мойке

Для мойки основной части подноса для еды можно использовать посудомоечную машину. Остальные части подноса для еды следует мыть теплой водой с использованием мягкой ткани.

pl

## OSTRZEŻENIE!

**NALEŻY ZACHOWAĆ NINIEJSZE INSTRUKCJE NA PRZYSZŁOŚĆ.**

- Nigdy nie zostawiaj dziecka bez opieki. Nieprzestrzeganie tych wskazówek i ostrzeżeń może prowadzić do poważnego wypadku lub grozić śmiercią.
- Nigdy nie używaj tacki na jedzenie w gondoli/kołysce.
- Nigdy nie umieszczaj gorących napojów lub potraw na tacce na jedzenie (maks. 38°C/112°f)
- Zawsze używaj tacki na jedzenie ustawionej w pozycji poziomej.
- Zawsze przed użyciem upewnij się, czy tacka jest prawidłowo zamocowana do wózka.
- Zawsze opróżnij tackę na jedzenie przed odłączeniem siedziska od ramy lub regulacją jego kąta nachylenia.
- Tackę na jedzenie należy zawsze zdjąć przed złożeniem wózka.
- Należy zachować ostrożność podczas zakładania lub zdejmowania tacki, aby uniknąć zranienia.
- Tacka na jedzenie nie nadaje się do przypinania dziecka. Do przypięcia dziecka należy zawsze używać uprzęży.
- Używanie tacki podczas jazdy po nierównym podłożu grozi rozlaniem lub rozsypaniem produktu.
- Zalecamy stosowanie kubków z pokrywką.
- Maksymalne obciążenie tacki na jedzenie: 1,5 kg/3lbs
- Nigdy nie należy podnosić wózka za tackę na jedzenie.
- Działając nadmierną siłą można uszkodzić wózek lub tackę na jedzenie.
- Nie wolno używać tacki w razie braku lub uszkodzenia którejkolwiek z jej części.
- Tacka przeznaczona jest wyłącznie do stosowania w wózkach Joolz Geo$^{1/2}$ i Day$^{2/3/+}$.
- Tackę należy zawsze myć zgodnie ze wskazówkami dotyczącymi mycia przed/po każdym użyciu.

### Wskazówki dotyczące mycia

Pojemnik tacki na jedzenie nadaje się do mycia w zmywarce. Pozostałe części tacki należy myć letnią wodą i wycierać miękką tkaniną.

uk

## ПОПЕРЕДЖЕННЯ!

**ЗБЕРЕЖІТЬ ЦІ ВКАЗІВКИ ДЛЯ ЇХ ВИКОРИСТАННЯ В МАЙБУТНЬОМУ.**

- Ніколи не залишайте свою дитину без нагляду. Ігнорування цих попереджень і невиконання вказівок може призвести до серйозних травм і смерті.
- Ніколи не використовуйте тацю для їжі на дитячому ліжку / колисці.
- Ніколи не ставте гарячу їжу або гарячі напої в тацю (максимальна температура не має перевищувати 38°c / 112 °f).
- Завжди користуйтеся тацею лише в горизонтальному положенні.
- Завжди перевіряйте надійність закріплення таці на своєму місці перед її використанням.
- Завжди спустошуйте тацю перед зняттям сидіння з рами або регулюванням кута нахилу сидіння.
- Завжди знімайте тацю перед складанням візка.
- Для запобігання травм при закріпленні та знятті таці слід бути обережним.
- Таця не призначається для обмеження рухів дитини. Для закріплення дитини завжди використовуйте ремені сидіння.
- Використання таці на похилій або нерівній поверхні може призвести до розлиття напоїв або рідкої їжі.
- Рекомендується використовувати чашки з кришками.
- Максимальна вага їжі та напоїв, які можна ставити на тацю: 1,5 кг / 3 lbs
- Ніколи не піднімайте візок, тримаючись за тацю.
- Надмірна сила або навантаження на тацю може призвести до її пошкодження, а також пошкодження візка.
- Не дозволяється використовувати тацю, якщо деякі з її частин загубилися.
- Ця таця призначена для використання лише з візками моделей Joolz Geo$^{1/2}$ і Day$^{2/3/+}$.
- Завжди мийте тацю до/після кожного її використання згідно з відповідними вказівками.

### Указівки щодо миття

Для миття основної частини таці можна використовувати посудомийну машину. Інші частини таці слід мити теплою водою з використанням м'якої тканини.

ee

## HOIATUS!

**HOIDKE NEED SUUNISED EDASPIDI KASUTAMISEKS ALLES.**

- Ärge jätke last kunagi järelevalveta. Nende hoiatuste ja suuniste eiramine võib põhjustada tõsiseid vigastusi või surma.
- Ärge kasutage toidualust kunagi kookoni/korvi puhul.
- Ärge pange toidualusele kunagi kuumasid jooke või kuuma toitu (kuni 38° celsius).
- Kasutage toidualust alati horisontaalses asendis.
- Veenduge enne kasutamist alati, et toidualus oleks korralikult jalutuskäru külge kinnitatud.
- Tühjendage toidualus alati, kui eemaldate istme raami küljest või kohandate selle kaldenurka.
- Eemaldage toidualus alati enne jalutuskäru kokkupanekut.
- Toidualuse kinnitamisel või eemaldamisel tuleb olla ettevaatlik, et vältida vigastusi.
- Toidualus ei sobi lapse paigalhoidmiseks. Selleks kasutage alati istmerihmasid.
- Toidualuse kasutamine ebatasasel pinnasel võib põhjustada nõude ümberminekut või lekkeid.
- Soovitatav on kasutada tasside puhul kaant.
- Maksimaalne toidualuse toetatud kaal: 1,5 kg
- Ärge tõstke jalutuskäru kunagi toidualusest.
- Toidualusele liigse jõu või koormuse rakendamine võib jalutuskäru või toidualust kahjustada.
- Ärge kasutage toidualust, kui mõni selle osa on saanud kahjustada või puudu.
- Toidualus on mõeldud kasutamiseks ainult Joolzi kärudega Geo$^{1+2}$ ja Day$^{2/3/+}$.
- Peske toidualust alati enne/pärast iga kasutuskorda, järgides puhastamissuuniseid.

### Puhastamissuunised

Toidualus ise on nõudepesumasinakindel. Teisi toidualuse osi puhastage leige vee ja pehme lapiga.

lv

## BRĪDINĀJUMS!

**SAGLABĀJIET ŠOS NORĀDĪJUMUS TURPMĀKĀM UZZIŅĀM.**

- Nekad neatstājiet bērnu bez uzraudzības. Šo brīdinājumu un norāžu neievērošana var būt nopietnas traumas vai nāves iemesls.
- Nekad neizmantojiet ēdiena paplāti uz bērnu gultiņas/kulbas.
- Nekad ēdiena paplātē nelieciet karstus dzērienus vai ēdienus (maksimums 38°c/ 112°f)
- Ēdiena paplāti vienmēr izmantojiet horizontālā pozīcijā.
- Vienmēr pirms lietošanas pārbaudiet, vai ēdiena paplāte ir pareizi piestiprināta vieglajiem ratiņiem.
- Vienmēr iztukšojiet ēdiena paplāti pirms sēdekļa atvienošanas no rāmja vai sēdekļa leņķa regulēšanas.
- Pirms vieglo ratiņu salocīšanas vienmēr noņemiet ēdiena paplāti.
- Lai izvairītos no traumām, ēdiena paplātes piestiprināšana vai noņemšana jāveic uzmanīgi.
- Ēdiena paplāte nav piemērota bērna ierobežošanai. Bērna aizsardzībai vienmēr izmantojiet sēdekļa drošības jostas.
- Ja ēdiena paplāti izmanto uz nelīdzenām vai raupjām virsmām, ēdiens var izlīt vai izšļakstīties.
- Krūzēm ieteicams izmantot vāciņus.
- Maksimālais svars uz ēdiena paplātes: 1,5kg/3mārc.
- Nekad neceliet bērnu ratiņus / vieglos ratiņus aiz ēdiena paplātes.
- Ja ēdiena paplātei tiek pielietots pārmērīgs spēks vai slodze, tas var izraisīt bērnu ratiņu / vieglo ratiņu vai ēdiena paplātes bojājumus.
- Nekad nelietojiet ēdiena paplāti, ja kāda daļa ir bojāta vai pazudusi.
- Ēdiena paplāti ir paredzēts izmantot tikai kopā ar Joolz Geo$^{1/2}$ un Day$^{2/3/+}$ ratiņiem.
- Ēdiena paplāti pirms/pēc katras lietošanas vienmēr nomazgājiet atbilstoši tīrīšanas norādēm.

### tīrīšanas norādes

Ēdiena paplātes nodalījumu var mazgāt trauku mazgājamā mašīnā. Citas ēdiena paplātes daļas notīriet ar remdenu ūdeni un mīkstu drānu.

lt

## ĮSPĖJIMAS!

**IŠSAUGOKITE ŠIAS INSTRUKCIJAS ATEIČIAI**

- Niekada nepalikite vaiko be priežiūros. Jei nesivadovausite šiais įspėjimais ir instrukcijomis, galite nulemti sunkų sužalojimą arba mirtį.
- Niekada nenaudokite maisto padėklo ant vaikiškos lovelės/ lopšio.
- Niekada nedėkite karštų gėrimų arba karšto maisto į maisto padėklą (maks. 38°C/ 112°f)
- Visada maisto padėklą naudokite horizontalioje padėtyje.
- Visada prieš naudojimą įsitikinkite, kad maisto padėklas yra tinkamai pritvirtintas prie vežimėlio.
- Visada ištuštinkite maisto padėklą, kai norite atkabinti kėdutę nuo rėmo arba sureguliuoti kėdutes kampą.
- Visada nuimkite maisto padėklą prieš sulankstydami vežimėlį.
- Tvirtinant arba nuimant maisto padėklą, siekiant išvengti sužalojimų, reikia būti atidžiam.
- Maisto padėklas netinka naudoti norint suvaržyti vaiko judėjimą. Tam visada naudokite sėdynės diržus.
- Jei maisto padėklas naudojamas ant nelygaus arba grublėto paviršiaus, maistas gali išsipilti arba išsilieti.
- Rekomenduojama naudoti dangtelį puodeliams.
- Maksimalus maisto padėklo svoris: 1,5kg/ 3 svarai.
- Niekada nekelkite vežimėlio/ vaikštynės už maisto padėklo.
- Jei maisto padėklas bus per stipriai stumiamas arba per daug apkrautas, galima pažeisti vežimėlį/ vaikštynę arba maisto padėklą.
- Niekada nenaudokite maisto padėklo, jei bet kuri jo dalis pažeista arba trūksta dalių.
- Maisto padėklas yra skirtas naudoti tik su „Joolz Geo$^{1/2}$" ir „Day$^{2/3/+}$".
- Visada plaukite maisto padėklą pagal valymo instrukcijas prieš/ po kiekvieno naudojimo.

### Valymo instrukcijos

Maisto padėklo maisto dalis gali būti plaunama indų plovimo mašinoje. Kitas dalis valykite drungnu vandeniu ir minkšta šluoste.

sl

## OPOZORILO!

**NAVODILA SHRANITE ZA PRIHODNJO UPORABO.**

- Nikoli ne pustite otroka brez nadzora. Neupoštevanje teh opozoil in navodil lahko povzroči resne poškodbe ali smrt.
- Pladnja za hrano nikoli ne postavite na posteljico/košarico.
- Vročih napitkov in vroče hrane nikoli ne postavite na pladenj (temperatura najv. 38°C/112°f)
- Pladenj za hrano vedno uporabite v vodoravni legi.
- Pred uporabo vedno preverite, ali je pladenj za hrano ustrezno pritrjen.
- Vedno izpraznite pladenj za hrano, ko jemljete sedež iz okvirja ali nastavljate naklon sedeža.
- Prav tako vedno odstranite pladenj za hrano, preden zložite voziček.
- Bodite pazljivi pri pritrjevanju ali odstranjevanju pladnja za hrano, da preprečite poškodbe.
- Pladenj za hrano ni primeren za zadrževanje otroka. Za zaščito otroka vselej uporabljajte sedežni pas.
- Uporaba pladnja za hrano na neravnem ali grobem terenu lahko povzroči politje ali razlitje tekočine.
- Priporočamo uporabo pokrova za lončke.
- Največja dovoljena teža na pladnju za hrano: 1,5kg/3lbs
- Vozička nikoli ne dvigajte s prijemanjem pladnja za hrano.
- Ob uporabi prekomerne sile ali ob prekomerni obremenitvi pladnja za hrano lahko povzročite okvaro vozička ali pladnja za hrano.
- Pladnja za hrano nikoli ne uporabite, če je kateri koli del poškodovan ali če njegovi deli manjkajo.
- Pladenj za hrano je namenjen zgolj za uporabo na vozičkih Joolz Geo$^{1/2}$ in Day$^{2/3/+}$.
- Pred vsako uporabo ali po njej očistite pladenj za hrano skladno z navodili za čiščenje.

### Navodila za čiščenje

Pladenj za hrano z razdelki je mogoče prati v pomivalnem stroju. Ostale dele pladnja za hrano pa očistite z mlačno vodo in mehko krpo.

hr

## PAŽNJA!

**ČUVAJTE OVE UPUTE ZA DALJNJU UPOTREBU.**

- Nikada ne ostavljajte dijete bez nadzora. Ako se ne pridržavate ovih upozorenja i uputa, moglo bi doći do ozbiljne ozljede ili smrti.
- Nikada ne koristite pladanj za hranu na košari/kolijevci.
- Nikada ne stavljajte vruće napitke ili hranu na pladanj za hranu (maksimalno 38 °c/112 °f)
- Uvijek koristite pladanj za hranu u vodoravnom položaju.
- Uvijek provjerite je li pladanj za hranu na ispravan način pričvršćen na kolica prije upotrebe.
- Uvijek ispraznite pladanj za hranu kada sjedalicu pomičete s okvira ili prilagođavate kut sjedalice.
- Uvijek uklanjajte pladanj za hranu prije sklapanja kolica.
- S oprezom postavljajte ili uklanjajte pladanj za hranu radi izbjegavanja ozljede.
- Pladanj za hranu nije prikladan za vezanje djeteta. Uvijek koristite pojas za sjedalicu za vezanje djeteta.
- Upotreba pladnja za hranu na neravnim ili grubim terenima može uzrokovati curenje ili prolijevanje.
- Preporučuje se upotreba poklopca za čaše.
- Maksimalna dopuštena težina na pladnju za hranu: 1,5 kg/3 lbs
- Nikada ne podižite kolica pomoću pladnja za hranu.
- Primjena prekomjerne sile ili opterećenja na pladnju za hranu može uzrokovati oštećenje kolica ili pladnja za hranu.
- Nikada ne koristite pladanj za hranu ako su dijelovi oštećeni ili nedostaju.
- Pladanj za hranu namijenjen je samo za uporabu s kolicima Joolz Geo$^{1/2}$ i Day$^{2/3/+}$.
- Uvijek operite pladanj za hranu u skladu s uputama za pranje prije/nakon svake upotrebe.

### Upute za čišćenje

Spremnik pladnja za hranu prikladan je za pranje u perilici posuđa. Druge dijelove pladnja za hranu operite toplom vodom i mekanom tkaninom.

cs

## VAROVÁNÍ!

**TYTO POKYNY UCHOVEJTE PRO POZDĚJŠÍ POUŽITÍ.**

- Nikdy své dítě nenechávejte bez dozoru. Nedodržení těchto varování a pokynů může způsobit vážná poranění nebo smrt.
- Nikdy nepoužívejte podnos na postýlku/kočárek.
- Nikdy na podnos nepokládejte horké nápoje nebo horké potraviny (maximálně 38° celsia/112° fahrenheita)
- Vždy podnos používejte v horizontální poloze.
- Vždy před použitím zkontrolujte, zda je podnos pevně upevněn na kočárek.
- Vždy vyprázdněte podnos, pokud odpojujete sedačku z rámu nebo upravujete úhel sedačky.
- Před složením kočárku podnos vždy odstraňte.
- Při připojování a odpojování podnosu je třeba dávat pozor, aby nedošlo ke zranění.
- Podnos není vhodný k omezení pohybu dítěte. Na zajištění vašeho dítěte vždy používejte popruhy sedačky.
- Používání podnosu na nerovném či hrubém terénu může způsobit vytečení nebo rozstříknutí.
- Na kapaliny doporučujeme používat víčka.
- Maximální zátěž podnosu: 1,5 kg/3 lbs.
- Kočárek nikdy nezvedejte za podnos.
- Použití nadměrné síly nebo zatížení podnosu může způsobit poškození kočárku nebo podnosu.
- Podnos nikdy nepoužívejte, pokud je některá z jeho částí poškozená, nebo pokud chybí.
- Podnos je určen k použití pouze s typy Joolz Geo$^{1/2}$ a Day$^{2/3/+}$.
- Před použitím a po ně podnos vždy umyjte v souladu s pokyny pro čištění.

### Pokyny pro čištění

Vložka podnosu se dá mýt v myčce nádobí. Ostatní části vyčistěte vlažnou vodou a jemným čisticím prostředkem.

bg

## ПРЕДУПРЕЖДЕНИЕ!

**ЗАПАЗЕТЕ ТЕЗИ УКАЗАНИЯ ЗА БЪДЕЩИ СПРАВКИ.**

- Никога не оставяйте децата без надзор. Неспазването на настоящите предупреждения и указания може да доведе до сериозни наранявания или смърт.
- Никога не използвайте подноса на кошара/люлка.
- Никога не поставяйте горещи напитки или храни върху подноса (максимум 38 °c/112 °f)
- Винаги използвайте подноса само в хоризонтално положение.
- Винаги преди употреба трябва да се уверите, че подносът е здраво закрепен към количката.
- Винаги трябва да изпразвате подноса, когато разкачате седалката от рамата или когато регулирате ъгъла на седалката.
- Винаги махайте подноса, преди да сгънете количката.
- При поставянето и махането на подноса трябва да внимавате, за да избегнете наранявания.
- Подносът не е подходящ за използване за ограничаване на детето. За тази цел винаги трябва да използвате колана на седалката.
- Използването на подноса при неравни или пресечени терени може да доведе до разпиляване или разливания.

Joolz - Manual - Food tray - A2.indd 1
23-04-2020 16:24

- Препоръчва се да се подсигурите с капачки за съдовете.
- Максимален товар на подноса: 1,5 кг/3 фунта
- Никога не повдигайте количката за подноса.
- Прекомерният натиск или товар върху подноса може да повреди количката или самия поднос.
- Никога не използвайте подноса, ако има повредени или липсващи части.
- Подносът е предназначен за използване само с Joolz Geo$^{1/2}$ и Day$^{2/3/+}$.
- Преди и след всяка употреба трябва винаги да измивате подноса съгласно инструкциите за почистване.

## Инструкции за почистване

Отделението за храна на подноса е подходящо за миялна машина. Почиствайте останалите части на подноса с хладка вода и мека кърпа.

ro

## AVERTISMENT!

**PĂSTRAȚI ACESTE INSTRUCȚIUNI PENTRU CONSULTARE ULTERIOARĂ.**

- Nu vă lăsați copilul nesupravegheat. Nerespectarea acestor avertismente și instrucțiuni poate duce la vătămări grave sau deces.
- Nu utilizați tava pentru mâncare în pătuț.
- Nu puneți niciodată băuturi fierbinți sau mâncare fierbinte în tava pentru mâncare (maxim 38° celsius/112° fahrenheit)
- Întotdeauna utilizați tava pentru mâncare într-o poziție orizontală.
- Întotdeauna confirmați că tava pentru mâncare este fixată corespunzător pe cărucior înainte de utilizare.
- Întotdeauna goliți tava pentru mâncare înainte de a decupla scaunul de pe cadru sau înainte de a regla unghiul scaunului.
- Întotdeauna înlăturați tava pentru mâncare înainte de a plia cărucior.ul.
- Trebuie acordată atenție la atașarea și înlăturarea tăvii pentru mâncare pentru a evita vătămările.
- Tava pentru mâncare nu este potrivită pentru a asigura copilul în scaun. Utilizați întotdeauna harnașamentul scaunului pentru asigurarea copilului în scaun.
- Utilizarea tăvii pentru mâncare pe teren accidental sau neregulat poate cauza scurgeri.
- Se recomandă utilizarea unui capac pentru căni.
- Greutatea maximă suportată de tava pentru mâncare: 1,5kg/3lbs
- Nu ridicați niciodată scaunul/cărucior.ul ținând de tava pentru mâncare.
- Aplicarea unei forțe excesive sau a unei sarcini excesive asupra tăvii pentru mâncare poate cauza daune asupra scaunului/cărucior.ului sau asupra tăvii pentru mâncare.
- Nu utilizați niciodată tava pentru mâncare dacă o parte a acesteia este deteriorată sau dacă lipsesc piese.
- Tava pentru mâncare este concepută pentru a fi utilizată numai împreună cu Joolz Geo$^{1/2}$ și Day$^{2/3/+}$.
- Spălați întotdeauna tava pentru mâncare conform instrucțiunilor privind curățarea înainte/după fiecare utilizare.

## Instrucțiuni privind curățarea

Compartimentul tăvii pentru mâncare rezistă la spălarea în mașina de spălat vase. Curățați alte părți ale tăvii pentru mâncare folosind apă călduță și o lavetă moale.

sr

## UPOZORENJE!

**SAČUVAJTE OVO UPUTSTVO ZA KASNIJU PONOVNU UPOTREBU.**

- Nikada nemojte ostavljati dete bez nadzora. Nepoštovanje ovih upozorenja i uputstava može da dovede do teške povrede ili smrti.
- Nikada nemojte da postavljate postolje za hranu na krevetac/kolevku.
- Nikada nemojte da stavljate vruće napitke ili vruću hranu na postolje za hranu (maksimalno 38°c/ 112°f)
- Uvek koristite postolje za hranu u horizontalnom položaju.
- Uvek proverite da li je postolje za hranu dobro pričvršćeno za kolica pre upotrebe.
- Uvek ispraznite postolje za hranu kada skidate sedište sa okvira ili podešavate ugao sedišta.
- Uvek uklonite postolje za hranu pre sklapanja kolica.
- Potrebno je voditi računa prilikom postavljanja ili uklanjanja postolja za hranu da bi se izbegla povreda.
- Postolje za hranu nije pogodno za blokiranje deteta. Za vezivanje deteta uvek koristite pojas sedišta.
- Korišćenje postolja za hranu na neravnom ili džombastom terenu može da dovede do curenja ili prosipanja.
- Preporučuje se korišćenje poklopaca za šolje.
- Maksimalna težina na postolju za hranu: 1,5 kg/3 lbs
- Nikada nemojte podizati kolica držeći ih za postolje za hranu.
- Primena prekomerne sile ili opterećenja na postolje za hranu može da dovede do oštećenja kolica ili postolja za hranu.
- Nikada nemojte da koristite postolje za hranu ako je bilo koji deo oštećen ili ako neki delovi nedostaju.
- Postolje za hranu je namenjeno za korišćenje isključivo sa modelima Joolz Geo$^{1/2}$ i Day$^{2/3/+}$.
- Uvek perite postolje za hranu prema uputstvima za čišćenje pre/nakon svake upotrebe.

## Uputstva za čišćenje

Pregrada postolja za hranu može da se pere u sudomašini. Ostale delove postolja za hranu čistite mlakom vodom i mekom krpom.

hu

## FIGYELMEZTETÉS!

**ŐRIZZE MEG AZ UTASÍTÁSOKAT, HOGY AZOKAT KÉSŐBB IS HASZNÁLHASSA REFERENCIAKÉNT.**

- Soha ne hagyja gyermekét felügyelet nélkül. A figyelmeztetések és utasítások ignorálása komoly sérülést vagy halált okozhat.
- Soha ne használja az ételtálcát a gyerekágyon/mózeskosáron.
- Soha ne tegyen forró italt vagy ételt az ételtálcára (az étel/ital hőmérséklete maximum 38° celcius/ 112° fahrenheit lehet)
- Mindig vízszintes helyzetben használja az ételtálcát.
- Használat előttmindig győződjön meg róla, hogy az ételtálca megfelelően van rögzítve a babakocsihoz.
- Mindig ürítse ki az ételtálcát, mielőtt kiveszi az ülést a keretből vagy mielőtt beállítja az ülés szögét.
- A babakocsi összehajtása előtt mindig vegye le az ételtálcát.
- A sérülések elkerülése érdekében az ételtálca rögzítését vagy levételét mindig kellő gondossággal végezze.
- Az ételtálca nem a gyermek megfékezésére való. A gyermeket mindig az ülés biztonsági övével védheti meg.
- Ha az ételtálcát egyenetlen vagy göröngyös helyen használja, akkor a folyadékok kifolyhatnak.
- A poharakhoz fedél használatát javasoljuk.
- Az ételtálcára helyezhető maximális súly: 1,5 kg/3 font
- Soha ne emelje meg a babakocsit az ételtálcával.
- Ha az ételtálcára túl nagy erőt fejt ki vagy túl nagy súlyt tesz rá, akkor azzal kárt okozhat a babakocsiban vagy az ételtálcában.
- Soha ne használja az ételtálcát, ha valamelyik része sérült vagy hiányzik.
- Az ételtálca kizárólag a Joolz Geo$^{1/2}$ és a Day$^{2/3/+}$ modellel használható.
- Minden használat előtt/után a tisztításra vonatkozó utasításokat betartva mossa le az ételtálcát.

## A tisztításra vonatkozó utasítások

Az ételtálca rekesze mosogatógépben mosható. Az ételtálca többi részét mossa le langyos vízzel és egy puha ronggyal.

sk

## VAROVANIE!

**UCHOVAJTE SI TIETO POKYNY PRE BUDÚCE POUŽITIE.**

- Nikdy nenechávajte dieťa bez dozoru. Nedodržanie týchto varovaní a pokynov môže spôsobiť vážne poranenie alebo smrť.
- Nikdy tácku nepoužívajte na postieľku/košík.
- Nikdy na tácku nepokladajte horúce nápoje či horúce potraviny (maximálne 38° celsia/112° fahrenheita)
- Vždy tácku používajte v horizontálnej polohe.
- Vždy pred použitím skontrolujte, či je tácka správne pripevnená na kočiarik.
- Vždy pred odpojením sedačky či úpravou uhla sedačky tácku vyprázdnite.
- Pred zložením kočiarika tácku vždy odstráňte.
- Pri pripojovaní a odpojovaní tácky je treba dávať pozor, aby ste sa neporanili.
- Tácka nie je vhodná na obmedzovanie pohybu dieťaťa. Na zabezpečenie dieťaťa vždy používajte popruhy sedačky.
- Používanie tácky na nerovných či hrubých terénoch môže spôsobiť vyliatie či vytečenie.
- Odporúčame používanie viečok na nádoby.
- Maximálna hmotnosť na tácke: 1,5 kg/3 lbs
- Kočiarik nikdy nezdvíhajte za tácku.
- Vyvinutie nadmernej sily alebo záťaže na tácku môže spôsobiť poškodenie kočiarika či tácky.
- Tácku nepoužívajte, pokiaľ je akákoľvek jeho časť poškodená či chýba.
- Tácka je určená na použitie iba s modelmi Joolz Geo$^{1/2}$ a Day$^{2/3/+}$.
- Pred použitím a po ňom vždy tácku umyte podľa pokynov pre čistenie.

## Pokyny pre čistenie

Puzdro tácky je možné umývať v umývačke riadu. Ostatné časti tácky umyte vlažnou vodou a miernym čistiacim prostriedkom.

gr

## ΠΡΟΕΙΔΟΠΟΙΗΣΗ!

**ΦΥΛΑΞΤΕ ΤΙΣ ΟΔΗΓΙΕΣ ΓΙΑ ΜΕΛΛΟΝΤΙΚΗ ΑΝΑΦΟΡΑ.**

- Ποτε μην αφηνετε παιδια χωρις επιτηρηση. Η μη τηρηση των προειδοποιησεων και των οδηγιων μπορει να οδηγησει σε σοβαρο τραυματισμο ή θανατο.
- Ποτε μην χρησιμοποιειτε το δίσκο φαγητού στο λίκνο/κούνια.
- Ποτε μην τοποθετείτε ζεστά ποτά ή ζεστά φαγητά στο δίσκο φαγητού (μέγιστη θερμοκρασία 38° κελσίου/ 112° φαρενάιτ)
- Παντα χρησιμοποιείτε το δίσκο φαγητού σε οριζόντια θέση.
- Να βεβαιώνεστε παντα ότι ο δίσκος φαγητού έχει ασφαλίσει καλά στο καρότσι πριν από τη χρήση.
- Να αδειάζετε παντα το δίσκο φαγητού όταν αποδεσμεύετε το κάθισμα από το σκελετό ή όταν ρυθμίζετε τη γωνία του καθίσματος.
- Να αφαιρείτε πάντα το δίσκο φαγητού πριν διπλώσετε το καρότσι.
- Πρέπει να είστε προσεκτικοί κατά την τοποθέτηση ή την αφαίρεση του δίσκου φαγητού για την αποφυγή τραυματισμών.
- Ο δίσκος φαγητού δεν είναι κατάλληλος για τη συγκράτηση του παιδιού. Να χρησιμοποιείτε πάντα την εξάρτυση του καθίσματος για την πρόσδεση του παιδιού.
- Η χρήση του δίσκου φαγητού σε μη επίπεδες ή ανώμαλες επιφάνειες μπορεί να προκαλέσει διαρροές ή πιτσιλιές.
- Συνιστάται η χρήση καπακιού στα ποτήρια.
- Μέγιστο βάρος στο δίσκο φαγητού: 1,5 kg/3 lbs
- Μην σηκώνετε ποτέ το καρότσι από το δίσκο φαγητού.
- Η άσκηση υπερβολικής δύναμης ή βάρους στο δίσκο φαγητού μπορεί να προκαλέσει ζημιά στο καρότσι ή το δίσκο φαγητού.
- Μην χρησιμοποιείτε ποτέ το δίσκο φαγητού εάν κάποιο μέρος φέρει ζημιά ή όταν λείπουν μέρη.
- Ο δίσκος φαγητού προορίζεται για χρήση με τα Joolz Geo$^{1/2}$ και Day$^{2/3/+}$ μόνο.
- Να πλένετε πάντα το δίσκο φαγητού σύμφωνα με τις οδηγίες καθαρισμού πριν/μετά από κάθε χρήση

## Οδηγίες καθαρισμού

Ο αποσπώμενος δίσκος φαγητού πλένεται στο πλυντήριο πιάτων. Καθαρίζετε τα άλλα μέρη του δίσκου φαγητού με χλιαρό νερό και μαλακό πανί.

ar

## تحذير!

تحذير! احتفظ بهذه الإرشادات للرجوع إليها في المستقبل.

لا تترك أبداً الطفل بلا مراقبة يمكن أن يؤدي التقصير في اتباع هذه التحذيرات والتعليمات إلى إصابات خطيرة أو الوفاة

لا تستخدم أبداً صينية الطعام على السرير/مهد الطفل

(لا تضع أبداً المشروبات الساخنة أو الطعام الساخن في صينية الطعام (بحد أقصى 38 درجة مئوية / 112 درجة فهرنهايت

استخدم دائمًا صينية الطعام في وضع أفقي.

تأكد دائمًا من أن صينية الطعام مثبتة بشكل محكم بعربة الطفل قبل الاستخدام.

أفرغ دائمًا صينية الطعام عند فك المقعد من الإطار أو تعديل زاوية المقعد.

قم دائمًا بإزالة صينية الطعام قبل طي عربة الطفل.

يجب توخي الحذر عند تركيب أو إزالة صينية الطعام لتجنب الإصابة.

صينية الطعام ليست مناسب لتقييد الطفل. استخدم دائمًا حزام المقعد لتأمين الطفل.

قد يؤدي استخدام صينية الطعام فوق أسطح غير متساوية أو خشنة إلى حدوث تسرب أو انسكاب.

ينصح باستخدام غطاء للأكواب.

الوزن الأقصى على صينية الطعام: 1.5 كجم / 3 رطلا

لا تقم أبداً برفع المقعد المتحرك/عربة الطفل بواسطة صينية الطعام.

قد يؤدي الاستخدام المفرط للقوة أو التحميل الزائد على صينية الطعام إلى تلف المقعد المتحرك/عربة الطفل أو صينية الطعام

لا تستخدم أبداً صينية الطعام في حالة تلف أي جزء أو عندما تكون الأجزاء مفقودة.

صينية الطعام مخصصة للاستخدام مع الموديلات Joolz Geo$^{1/2}$ وDay$^{2/3/+}$ فقط.

احرص دائمًا على غسل صينية الطعام وفقًا لإرشادات التنظيف قبل / بعد كل استخدام.

## إرشادات التنظيف

وعاء صينية الطعام قابل للتنظيف في غسالة الأطباق.

قومي بتنظيف الأجزاء الأخرى من صينية الطعام بماء فاترة وقطعة قماش ناعمة.

za

## WAARSKUWING!

**HOU HIERDIE INSTRUKSIES OM DIT IN DIE TOEKOMS WEER TE RAADPLEEG.**

- Laat nooit die kind sonder toesig nie. Versuim om dié waarskuwings en instruksies te volg kan ernstige besering of die dood tot gevolg hê.
- Moet nooit die kosskinkbord op die bababedjie/drawiegie gebruik nie.
- Moet nooit warm drankies of warm kos op die kosskinkbord sit nie (maksimum 38° celsius/ 112° fahrenheit).
- Gebruik altyd die kosskinkbord in 'n horisontale posisie.
- Maak altyd seker dat die kosskinkbord stewig aan die stootwaentjie vas is, voordat dit gebruik word.
- Maak altyd die kosskinkbord leeg wanneer die sitplek uit die raam gehaal word of die sithoek verstel word.
- Verwyder altyd die kosskinkbord voordat die stootwaentjie toegevou word.
- Wees versigtig wanneer die kosskinkbord aangeheg of verwyder word, om besering te vermy.
- Die kosskinkbord is nie geskik om die kind teen te hou nie. Gebruik altyd die sitplekharnas om die kind vas te maak.
- Wanneer die kosskinkbord op ongelyke of rowwe oppervlakte gebruik word, kan dit lekkasie of storting veroorsaak.
- Ons beveel aan dat u 'n deksel vir koppies gebruik.
- Maksimum gewig op die kosskinkbord: 1,5kg/3lbs
- Moet nooit die stootwaentjie/kinderwaentjie aan die kosskinkbord optel nie.
- Deur oormatige krag op die kosskinkbord uit te oefen, of te veel kos daarop te laai, kan skade aan die stootwaentjie/kinderwaentjie of kosskinkbord veroorsaak.
- Moet nooit die kosskinkbord gebruik as enige deel daarvan beskadig is, of as daar dele ontbreek nie.
- Die kosskinkbord is ontwerp vir slegs gebruik met die Joolz Geo$^{1/2}$ en die Day$^{2/3/+}$.
- Was altyd die kosskinkbord volgens die skoonmaakinstruksies vóór/ná elke gebruik.

## Skoonmaakinstruksies

Die kosskinkbordkompartement mag in die skottelgoedwasser gewas word. Maak ander dele van die kosskinkbord met louwarm water en 'n sagte lap skoon.

zh

## 警告！

**请妥善保管本说明以供日后参考。**

- 切勿让儿童处于无人看管的状态。若不遵守这些警告和说明，可能会导致严重伤害或死亡。
- 切勿在婴儿床/摇篮上使用食物托盘。
- 切勿将热饮或热食放在食物托盘内（不超过 38 摄氏度/112 华氏度）。
- 务必在使用时将食物托盘放平。
- 务必在使用食物托盘之前先确认其已恰当地固定在婴儿车上。
- 务必在从车架上拆卸座椅或调整座椅角度之前先清空食物托盘。
- 务必在折叠婴儿车之前先拆下食物托盘。
- 在安装或拆卸食物托盘时，必须小心谨慎以免受伤。
- 食物托盘不适用于约束儿童。务必使用座椅安全带固定儿童。
- 在高低不平或崎岖的路面使用食物托盘可能会导致泄漏或溢出。
- 建议盖好杯盖。
- 食物托盘可承受的最大重量：1.5kg/3lbs
- 切勿通过食物托盘提起推车/婴儿车。
- 食物托盘受力过大或负荷过重可能会导致推车/婴儿车或食物托盘损坏。
- 切勿在有任何零部件损坏或丢失时使用食物托盘。
- 食物托盘仅供 Joolz Geo$^{1/2}$ 和 Day$^{2/3/+}$ 婴儿车使用。
- 每次使用前/后，请务必按照清洁说明清洗食物托盘。

## 清洁说明

食物托盘的隔层可用洗碗机清洗。 食物托盘的其他部分可用温水和软布清洗。

tw

## 警告！

**請妥善保管本說明以供日後參考。**

- 切勿讓兒童處於無人看管的狀態。若不遵守這些警告和說明，可能會導致嚴重傷害或死亡。
- 切勿在嬰兒床/搖籃上使用食物托盤。
- 切勿將熱飲或熱食放在食物托盤內（不得超過 38 攝氏度/112 華氏度）。
- 務必在使用時將食物托盤放平。
- 務必在使用前確認食物托盤已恰當地固定在嬰兒車上。
- 務必在從車架上拆卸座椅或調整座椅角度之前先清空食物托盤。
- 務必在折疊嬰兒車之前先拆下食物托盤。
- 在安裝或拆卸食物托盤時，必須小心謹慎以免受傷。
- 食物托盤不適用於約束兒童。務必使用座椅安全帶固定兒童。
- 在高低不平或崎嶇的路面使用食物托盤可能會導致洩漏或溢出。
- 建議蓋好杯蓋。
- 食物托盤可承受的最大重量：1.5kg/3lbs
- 切勿透過食物托盤提起推車/嬰兒車。
- 食物托盤受力過大或負荷過重可能會導致推車/嬰兒車或食物托盤損壞。
- 切勿在有任何零部件損壞或丟失時使用食物托盤。
- 食物托盤僅供 Joolz Geo$^{1/2}$ 和 Day$^{2/3/+}$ 嬰兒車使用。
- 每次使用前/後，請務必按照清潔說明清洗食物托盤。

## 清潔說明

食物托盤的隔層可用洗碗機清洗。食物托盤的其他部分可用溫水和軟布清洗。

jp

## 警告！

**後でお読みいただくために、取扱説明書を大切に保管してください。**

- 重要お子様のそばから離れないでください。これらの警告および指示に従わないと、重篤なケガや死亡の原因になるおそれがあります。
- 重要 フードトレイはベビーベット/バスケットに固定してお使いください。
- 重要 高温のお飲み物や食べ物をフードトレイに置かないでください（38° C/ 112° F 以下）
- 常時 フードトレイは水平の位置にしてお使いください。
- 常時 フードトレイがベビーカーに適切に固定されていることをお確かめください。
- 常時 シートをフレームから取り外すときまたはシートの角度を調節するときは、フードトレイに物を置かないでください。
- ベビーカーを折りたたむときはフードトレイを必ず取り外してください。
- フードトレイを取り付けまたは取り外すときは、ケガをしないようにお気を付けください。
- フードトレイはお子様を拘束することには適していません。お子様が動かないように固定するには必ずシートハーネスをお使いください。
- フードトレイを平らでないまたは起伏のあるところでお使いになると、飲食物が漏れたりこぼれることがあります。
- カップのふたをお使いになることをお勧めします。
- フードトレイに対する最大重量：1.5kg/31bs
- フードトレイを持ってベビーカーを持ち上げることは絶対におやめください。
- フードトレイに過度な力や負荷が加わると、ベビーカーまたはフードトレイが破損することがあります。
- 部品の一部が壊れていたり無くなっている場合は絶対に使用しないでください。
- フードトレイは Joolz Geo$^{1/2}$ および Day$^{2/3/+}$ にのみお使いいただくことを用途としています。
- ご使用の前後にお手入れの説明に従って常に清掃してください。

## お手入れの説明

フードトレイのコンパートメントは食器と同じように洗浄できます。

フードトレイのその他の部品はぬるま湯と柔らかい布で清掃してください。

ko

## 경고!

**이후에 참고할 수 있도록 이 설명서를 보관하십시오.**

- 절대 아이를 혼자 내버려두지 마십시오. 이 경고 및 지침을 따르지 않을 경우, 심각한 상해나 사망을 초래할 수 있습니다.
- 절대 아기침대/배시넷 위에서 푸드 트레이를 사용하지 마십시오.
- 절대 푸드 트레이에 뜨거운 음료나 음식을 올려두지 마십시오(최대 38°c/112°f).
- 항상 푸드 트레이를 수평으로 두고 사용하십시오.
- 항상 푸드 트레이를 사용하기 전에 유모차에 트레이가 올바르게 고정되었는지 확인하십시오.
- 항상 프레임에서 시트를 분리하거나 시트 각도를 조절할 때는 푸드 트레이에 아무것도 올려놓지 마십시오.
- 유모차를 접을 때는 항상 푸드 트레이를 제거하십시오.
- 상해를 예방하려면 푸드 트레이를 부착하거나 제거할 때 항상 주의를 기울여야 합니다.
- 푸드 트레이는 아이를 고정하는 용도로 적합하지 않습니다. 항상 시트 벨트를 사용하여 아이를 고정시키십시오.
- 울퉁불퉁하거나 거친 표면에서 푸드 트레이를 사용하면 음식이나 음료를 흘릴 수 있습니다.
- 컵 뚜껑을 사용할 것을 권장합니다.
- 푸드 트레이 최대 하중: 1.5Kg/3lbs
- 절대 푸드 트레이를 사용하여 유모차를 들어올리지 마십시오.
- 푸드 트레이에 과도한 힘이나 하중을 가할 경우 유모차나 푸드 트레이가 손상될 수 있습니다.
- 푸드 트레이의 부품이 손상되었거나 손실된 경우 절대 푸드 트레이를 사용하지 마십시오.
- 푸드 트레이는 Joolz Geo$^{1/2}$ 및 Joolz Day$^{2/3/+}$와만 사용하실 수 있습니다.
- 푸드 트레이를 사용하기 전과 사용한 후에는 항상 세척 지침에 따라 푸드 트레이를 닦아주십시오.

## 세척 지침

푸드 트레이 접시는 식기세척기에서 사용할 수 있습니다. 푸드 트레이의 다른 부품은 미지근한 물과 부드러운 천으로 닦아주십시오.

hi

## चेतावनी!

**इन निर्देशों को भविष्य के संदर्भ के लिए संभाल कर रखें।**

- कभी भी अपने बच्चे को उपेक्षित न छोड़. इन चेतावनियों और निर्देशों का अनुसरण करने में विफलता के परिणामस्वरूप गंभीर चोट या मृत्यु हो सकती है।
- कभी भी चारपाई/हाथ गाड़ी पर फूड ट्रे का उपयोग न करें।
- कभी भी फूड ट्रे में गरम पेय या गरम भोजन न रखें (अधिकतम 38° सेल्सियस / 112° फारेनहाइट)
- हमेशा फूड ट्रे का उपयोग एक क्षैतिज दशा में करें।
- हमेशा यह पुष्टि करें कि उपयोग करने से पहले फूड ट्रे स्ट्रोलर पर सुरक्षित है।
- हमेशा फ्रेम से सीट को हटाते या सीट के कोण को समायोजित करते समय हमेशा फूड ट्रे को खाली करें।
- हमेशा स्ट्रोलर को तह करने से पहले फूड ट्रे को हटा लें।
- फूड ट्रे को लगाने या हटाने के दौरान चोट से बचने के लिए ध्यान देना चाहिए।
- बच्चे को रोकने के लिए फूड ट्रे उपयुक्त नही होती है। बच्चे की सुरक्षा के लिए हमेशा सीट हार्नेस का उपयोग करे।

th

## คำเตือน!

**โปรดเก็บรักษาคู่มือฉบับนี้ไว้สำหรับอ้างอิงในอนาคต**

- ห้ามปล่อยให้เด็กอยู่ตามลำพังโดยเด็ดขาด หากไม่ปฏิบัติตามคำเตือนและคำแนะนำต่อไปนี้ อาจส่งผลให้เกิดการบาดเจ็บร้ายแรงหรือเสียชีวิต
- ห้ามใช้ถาดอาหารบนตะกร้านอน/เปลนอนโดยเด็ดขาด
- ห้ามใส่เครื่องดื่มร้อนหรืออาหารร้อนในถาดอาหารโดยเด็ดขาด (ไม่เกิน 38 องศาเซลเซียส/ 112 องศาฟาเรนไฮต์)
- ใช้ถาดอาหารในตำแหน่งแนวนอนเสมอ
- ตรวจสอบให้แน่ใจว่าถาดอาหารติดเข้ากับรถเข็นอย่างแน่นหนาเสมอก่อนใช้งาน
- นำอาหารในถาดออกให้หมดเสมอ เมื่อจะปลดที่นั่งออกจากโครงหรือปรับมุมของที่นั่ง
- ถอดถาดอาหารออกเสมอก่อนพับเก็บรถเข็น
- ติดหรือถอดถาดอาหารออกด้วยความระมัดระวัง เพื่อหลีกเลี่ยงการบาดเจ็บ
- ถาดอาหารไม่เหมาะในการยึดตัวเด็ก ใช้สายรัดนิรภัยเพื่อยึดตัวเด็กบนที่นั่งเสมอ
- การใช้ถาดอาหารบนพื้นผิวที่ไม่เรียบหรือขรุขระอาจทำให้เกิดการหกหรือรั่วไหลได้
- แนะนำให้ใช้ฝาปิดสำหรับถ้วย
- น้ำหนักสูงสุดบนถาดอาหาร: 1.5 กก./3 ปอนด์
- ห้ามยกรถเข็นโดยจับที่ถาดอาหารโดยเด็ดขาด
- การใช้แรงหรือน้ำหนักมากเกินไปกับถาดอาหารอาจทำให้เกิดความเสียหายกับรถเข็นหรือถาดอาหาร
- ห้ามใช้ถาดอาหารหากมีส่วนใดๆ เสียหายหรือสูญหาย
- ถาดอาหารมีจุดประสงค์เพื่อใช้ร่วมกับ Joolz Geo$^{1/2}$ และ Day$^{2/3/+}$ เท่านั้น
- ล้างถาดอาหารตามคำแนะนำในการทำความสะอาดก่อน/หลังการใช้งานเสมอ

## คำแนะนำในการทำความสะอาด

ช่องในถาดอาหารสามารถล้างในเครื่องล้างจานได้

ใช้ผ้านุ่มชุบน้ำอุ่นเช็ดทำความสะอาดส่วนอื่นๆ ของถาดอาหาร

ms

## AMARAN!

**SIMPAN ARAHAN INI UNTUK RUJUKAN MASA HADAPAN.**

- Jangan tinggalkan anak tanpa pengawasan. Kegagalan untuk mematuhi amaran dan arahan ini boleh mengakibatkan kecederaan serius atau kematian.
- Jangan gunakan dulang makanan di dalam kot/basinet.
- Jangan letakkan minuman panas atau makanan panas di dalam dulang makanan (maksimum 38° celcius/ 112° fahrenheit)
- Sentiasa gunakan dulang makanan dalam kedudukan mendatar.
- Sentiasa pastikan dulang makanan dipasang dengan betul pada kereta tolak bayi sebelum digunakan.
- Sentiasa kosongkan dulang makanan semasa menyahpasang tempat duduk dari rangkanya atau mengubahsuai sudut tempat duduk.
- Sentiasa tanggalkan dulang makanan sebelum melipat kereta tolak bayi.
- Berhati-hati semasa memasang atau menanggalkan dulang makanan untuk mengelakkan kecederaan.
- Dulang makanan tidak sesuai digunakan untuk menahan kanak-kanak. Sentiasa gunakan abah-abah tempat duduk untuk melindungi kanak-kanak.
- Menggunakan dulang makanan pada permukaan bumi tidak rata atau kasar boleh menyebabkan kebocoran atau tumpahan.
- Penggunaan penutup untuk cawan adalah disyorkan.
- Berat maksimum pada dulang makanan: 1,5kg/3lbs
- Jangan angkat kereta sorong/tolak bayi dengan berpegang pada dulang makanan.
- Mengenakan Daya atau beban yang berlebihan pada dulang makanan boleh menyebabkan kerosakan pada kereta sorong/tolak bayi atau dulang makanan.
- Jangan gunakan dulang makanan sekiranya terdapat sebarang bahagian yang rosak atau hilang.
- Dulang makanan ini bertujuan untuk digunakan dengan Joolz Geo$^{1/2}$ dan Day$^{2/3/+}$ sahaja.
- Sentiasa basuh dulang makanan menurut arahan pembersihan sebelum/selepas setiap kali digunakan.

## Arahan pembersihan

Petak dulang makanan bersifat tahan mesin pembasuh pinggan. Bersihkan bahagian lain pada dulang makanan dengan air suam dan kain lembut.

id

## PERINGATAN!

**SIMPAN PETUNJUK INI UNTUK REFERENSI MENDATANG.**

- Jangan pernah meninggalkan bayi tanpa pengawasan. Tidak mengikuti peringatan dan petunjuk ini bisa menyebabkan cedera parah atau kematian.
- Jangan pernah menggunakan baki makanan di atas tempat tidur/bassinet.
- Jangan pernah meletakkan minuman atau makanan panas di baki makanan (maksimal 38° celsius/112° fahrenheit)
- Selalu gunakan baki makanan dalam posisi horizontal.
- Selalu pastikan baki makanan dipasang dengan kuat pada pushchair sebelum digunakan.
- Selalu kosongkan baki makanan saat melepas tempat duduk dari rangka atau menyesuaikan sudut tempat duduk.
- Selalu lepaskan baki makanan sebelum melipat pushchair.
- Selalu hati-hati saat memasang atau melepas baki makanan untuk menghindari cedera.
- Baki makanan tidak cocok untuk menahan bayi. Selalu gunakan harnes tempat duduk untuk mengamankan bayi.
- Menggunakan baki makanan saat berada di permukaan yang tidak rata atau kasar bisa menyebabkan makanan bocor atau tumpah.
- Sebaiknya gunakan penutup cangkir.
- Berat maksimal yang bisa ditopang baki makanan: 1,5kg/3lbs
- Jangan pernah mengangkat kereta dorong/pushchair menggunakan baki makanan.
- Memberikan tekanan atau muatan berlebih pada baki makanan bisa menyebabkan kerusakan pada kereta dorong/pushchair atau baki makanan.
- Jangan pernah menggunakan baki makanan jika ada bagian yang rusak atau hilang.
- Baki makanan hanya dimaksudkan untuk digunakan dengan Joolz Geo$^{1/2}$ dan Day$^{2/3/+}$.
- Selalu cuci baki makanan sesuai petunjuk pembersihan sebelum/setelah digunakan.

## Petunjuk pembersihan

Wadah baki makanan bisa dicuci dengan mesin pencuci piring. Bersihkan bagian lain dari baki makanan dengan air suam-suam kuku dan kain yang lembut.

ir

## هشدار!

هشدار این دستورالعمل ها را برای مراجعه های بعدی نزد خودتان نگهدارید.

هرگز کودکان را بدون نظارت رها نکنید. اگر از این هشدارها و دستورالعمل ها پیروی نکنید ممکن است دچار جراحت جدی شوید

هرگز سینی غذا را روی گحت/گهواره نگذارید.

(هرگز نوشیدنی های گرم یا غذاهای گرم را روی سینی غذا نگذارید (حداکثر دما 38 درجه سلسیوس / 112 درجه فارنهایت

همیشه از سینی غذا در حالت اقفی استفاده کنید.

همیشه قبل از استفاده بررسی کنید سینی غذا محکم روی گالسکه قرار گرفته باشد.

همیشه وقتی صندلی را از قاب جدا می کنید یا زاویه صندلی را تنظیم می کنید، سینی غذا را خالی کنید.

همیشه قبل از جمع کردن گالسکه، غذا را بردارید.

هنگام اتصال یا جدا کردن سینی غذا مراقب باشید دچار جراحت نشوید.

سینی غذا برای نگهداشتن کودکان مناسب نیست. همیشه از محافظ صندلی برای نگهداشتن کودک استفاده کنید.

استفاده از سینی غذا روی سطوح ناصاف یا سخت ممکن است باعث ریختن غذاها شود.

توصیه می شود روی فنجان ها درپوش بگذارید

حداکثر وزن مجاز در سینی غذا: 1.5 کیلوگرم/3 پوند

هرگز صندلی فشاری/گالسکه را در حالی که سینی غذا روی آن قرار دارد بلند نکنید.

اگر روی سینی غذا فشار زیادی وارد کنید یا جمع زیادی از مواد را روی آن بگذارید، ممکن است به صندلی فشاری/گالسکه یا سینی غذا آسیب وارد شود.

اگر بخش هایی از سینی غذا آسیب دیده اند یا در جای خود قرار ندارند، هرگز از آن استفاده نکنید.

در نظر گرفته شده است Joolz Geo$^{1/2}$ و Day$^{2/3/+}$ سینی غذا فقط برای استفاده

همیشه بعد/قبل از هر بار استفاده، سینی غذا را با توجه به دستورالعمل های مخصوص بشویید.

## دستورالعمل های مربوط به تمیز کردن

سینی غذا قابل شستشو در ماشین ظرفشویی است.

سایر بخش های سینی غذا را با آب ولرم و یک پارچه نرم تمیز کنید.