# Country Black Matt | 116.0525.341

FAMIGLIA : **Forni** | SERIE : **Country** | MODELLO : **CM 85 M BT** | FINITURA : **Black Matt** | INSTALLAZIONE : **Incasso**

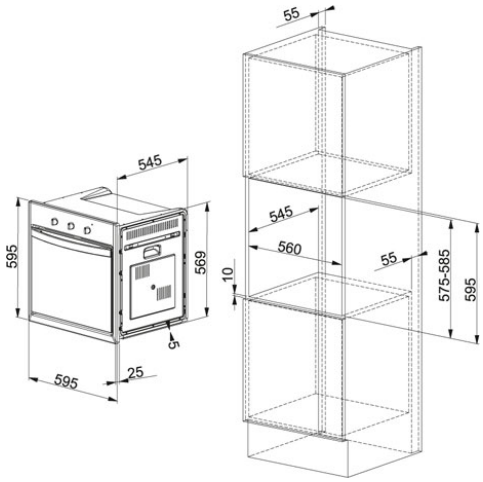


## DATI TECNICI

| | |
|---|---|
| Numero Funzioni | 8+1 |
| Vetri | 3 |
| Capacità | 66 litri |
| Programmi | Orologio analogico con progr. fine cottura |
| Guide | in filo |
| Illuminazione | 1 lampada interna |
| In dotazione | 1 leccarda, 1 leccarda profonda, 1 griglie |
| Base | 60,00 cm |
| Classe Energetica | A |
| Tipo di controllo | ELETTROMECCANICO |

## FUNZIONI

- Grill ventilato
- Portafredda
- Cottura Multy Power
- Cottura con Grill
- Forno Ventilazione Tang.
- Funzione pizza
- Cottura assistita
- Cottura statica naturale
- Scongelamen
- Quick Cooking
- Forno Multifunzione
- Muffola 66
- Classe di efficienza energetica A